Министерство науки и высшего образования Российской Федерации

Федеральное государственное автономное образовательное учреждение высшего образования
«Санкт-Петербургский политехнический университет Петра Великого»

ВОПРОСЫ МЕТОДИКИ ПРЕПОДАВАНИЯ В ВУЗЕ

Том 9. № 33. 2020

ПОЛИТЕХ-ПРЕСС
Санкт-Петербургский
политехнический университет
Петра Великого

Санкт-Петербург
2020

ВОПРОСЫ МЕТОДИКИ ПРЕПОДАВАНИЯ В ВУЗЕ

С 1999 года сборник научных статей «Вопросы методики преподавания в вузе» выпускался как непериодическое издание. С 2012 года ежегодный сборник выпускался как самостоятельное периодическое печатное издание на русском и английском языках под двойным названием: **«Вопросы методики преподавания в вузе» = «Teaching Methodology in Higher Education».** С 2017 г. выпускается 4 раза в год.

В системе "Международной стандартной нумерации сериальных изданий" (International standard serial numbering) ему присвоен номер **ISSN 2227-8591.**

Журнал перерегистрирован в Федеральной службе по надзору в сфере связи, информационных технологий и массовых коммуникаций (Роскомнадзор): Свидетельство о регистрации ПИ № ФС 77 – 72908 от 22.05.2018

Сведения о публикациях представлены в базе данных «Российский индекс научного цитирования» (РИНЦ), размещенной на платформе Научной электронной библиотеки **http://www.elibrary.ru.,** в базе данных EBSCO (США), а также на платформе научной библиотеки открытого доступа (Open Access) **«КиберЛенинка» https://cyberleninka.ru.**

В журнале публикуются работы, соответствующие группе специальностей 13.00.00 – Педагогические науки (13.00.01/13.00.02/13.00.08) и 10.00.00 – Филологические науки (10.02.21 Прикладная и математическая лингвистика/10.02.22 Языки народов зарубежных стран Европы, Азии, Африки)

Журнал принимает к публикации оригинальные статьи; авторские переводы статей, опубликованных в зарубежных научных изданиях; обзоры; рецензии; комментарии и отчеты о научных мероприятиях.

Печатается по решению Ученого совета Гуманитарного института
Санкт-Петербургского политехнического университета Петра Великого

Редакционная коллегия журнала

АЛМАЗОВА Н.И. – член-корреспондент Российской Академии Образования, доктор педагогических наук, профессор (*Санкт-Петербургский политехнический университет Петра Великого*; *Санкт-Петербург*, *Россия*) **– главный редактор;**

ПОПОВА Н.В. – доктор педагогических наук, профессор (*Санкт-Петербургский политехнический университет Петра Великого*; *Санкт-Петербург*, *Россия*) – **ответственный редактор**;

АЛИКИНА Е.В. – доктор педагогических наук, профессор (*Пермский национальный исследовательский политехнический университет*; *Пермь*, *Россия*);

АРРИБАС Андрес Сантана – профессор (*Институт Пушкина*; *Университет Кадиса*, *Испания*);

БАГРАМОВА Н.В. – доктор педагогических наук, профессор (*Российский государственный педагогический университет им. А.И. Герцена*; *Санкт-Петербург*, *Россия*);

БАСС И.И. – доктор филологических наук (*Санкт-Петербургский государственный институт культуры*; *Санкт-Петербург*, *Россия*);

БОРЗОВА Е.В. – доктор педагогических наук, профессор (*Петрозаводский государственный университет*; *Петрозаводск*, *Россия*);

ГУЗИКОВА Л.А. – доктор экономических наук, профессор (*Санкт-Петербургский политехнический университет Петра Великого*; *Санкт-Петербург*, *Россия*);

ЕРЕМИН Ю.В. – доктор педагогических наук, профессор (*Российский государственный педагогический университет им. А.И. Герцена*; *Санкт-Петербург*, *Россия*);

ИГНА О.Н. – доктор педагогических наук, профессор (*Томский государственный педагогический университет*; *Томск*, *Россия*);

КОГАН М.С. – кандидат технических наук, доцент (*Санкт-Петербургский политехнический университет Петра Великого*; *Санкт-Петербург*, *Россия*);

КОРЯКОВЦЕВА Н.Ф. – доктор педагогических наук, профессор (*Московский государственный лингвистический университет*; *Москва*, *Россия*);

КРЫЛОВ Э.Г. – доктор педагогических наук, кандидат технических наук, доцент (*Ижевский государственный технический университет им. М.Т. Калашникова*; *Ижевск*, *Россия*);

ПОМОРЦЕВА Н.В. – доктор педагогических наук, профессор (*Российский университет дружбы народов*, *Москва*, *Россия*);

РАНГЕЛОВА Эмилия – доктор педагогических наук, профессор (*Софийский университет Св. Климента Охридского*; *София*, *Болгария*)

РИНГБЛОМ Наталия – PhD (филол.) (*Стокгольмский университет*; *Стокгольм*, *Швеция*)

РУБЦОВА А.В. – доктор педагогических наук, профессор (*Санкт-Петербургский политехнический университет Петра Великого*; *Санкт-Петербург*, *Россия*);

СЫСОЕВ П.В. – доктор педагогических наук, профессор (*Тамбовский государственный университет им. Г.Р. Державина*; *Тамбов*, *Россия*);

ТАРЕВА Е.Г. – доктор педагогических наук, профессор (*Московский городской педагогический университет*; *Москва*, *Россия*);

ТИТОВА С.В. – доктор педагогических наук, профессор (*Московский государственный университет им. М.В. Ломоносова*, *Москва*, *Россия*);

НГУЕН ТХИ ТХУ ДАТ – кандидат филологических наук (*Ханойский филиал Института русского языка им. А.С. Пушкина*, *Ханой*, *Вьетнам*);

ФРИЦЛЕР Н.М. – доктор педагогических наук (*Рурский Университет*; *Бохум*, *Германия*)

При отборе статей редколлегия руководствуется научно-редакционной политикой издания и соблюдением принципов публикационной этики.

При перепечатке ссылка на издание обязательна.

Издание предназначено преподавателям высшей школы, ученым-лингвистам, аспирантам, соискателям, а также преподавателям иностранного языка.

Точка зрения редакции может не совпадать с мнением авторов статей.

Рассылается в ведущие библиотеки страны, распространяется в России, странах ближнего и дальнего зарубежья. Печатная версия журнала распространяется по Объединенному каталогу «Пресса России»: подписной индекс 33083.

Адрес редакции: Россия, 195251, Санкт-Петербург, Политехническая ул., 29.
тел. 8 (812) 297-78-18; e-mail: **voprosy_metodiki@mail.ru**

© Санкт-Петербургский политехнический университет Петра Великого, 2020

Ministry of Science and Higher Education of the Russian Federation

Peter the Great St. Petersburg Polytechnic University

TEACHING METHODOLOGY IN HIGHER EDUCATION

Volume 9. No. 33. 2020

POLYTECH-PRESS
Peter the Great
St.Petersburg Polytechnic
University

Saint Petersburg
2020

TEACHING METHODOLOGY IN HIGHER EDUCATION

The collection of scientific articles «Teaching Methodology in Higher Education» has been released since 1999, as an annual publication.

Since 2012, this collection has been produced as an independent periodical published in Russian and English under the double title: «Вопросы методики преподавания в вузе» = «Teaching Methodology in Higher Education». Since 2017 the journal is published 4 times a year.

It was assigned the ISSN 2227-8591 number in the *International standard serial numbering*. The collection was also registered at the Federal Service for Supervision of Communications, Information Technology and Communications (Roskomnadzor): registration certificate number is PI № FS 77 – 72908.

Information on publications is submitted to the database «Russian Science Citation Index» (RSCI), and placed on the platform of the Scientific Electronic Library **http://www.elibrary.ru**; to the database EBSCO (USA), and on the platform of the Open Access Scientific Library «**CyberLeninka**» **https://cyberleninka.ru**.

The journal publishes articles corresponding to the group of specialties 13.00.00 – Pedagogical sciences (13.00.01 / 13.00.02 / 13.00.08) and 10.00.00 – Philological sciences (10.02.21 Applied and mathematical linguistics / 10.02.22 Languages of peoples of European, Asian and African foreign countries)

Original articles, author's translations of the articles published in foreign scientific publications, surveys, reviews, comments and reports on scientific events are accepted for publication

Published by the decision of the Learned Council of the Institute of Humanities of Peter the Great St. Petersburg Polytechnic University

Editorial board:

Almazova Nadezhda Iv. – Associate Member of the Russian Academy of Education, Dr. Sc. (Pedagogy), Professor (*Peter the Great St. Petersburg Polytechnic University*; *St. Petersburg*, *Russia*) **– Editor in Chief;**

Popova Nina V. – Dr. Sc. (Pedagogy), Professor (*Peter the Great St. Petersburg Polytechnic University*; *St. Petersburg*, *Russia*) – **Executive Editor;**

Alikina Elena V. – Dr. Sc. (Pedagogy), Professor (*Perm National Research Polytechnic University*; *Perm*, *Russia*);

Arribas Andrés Santana – Professor (*Instituto Pushkin Cádiz*; *University of Cadiz*, *Spain*)

Bagramova Nina V. – Dr. Sc. (Pedagogy), Professor (*Herzen State Pedagogical University of Russia*; *St. Petersburg*, *Russia*);

Borzova Elena V. – Dr. Sc. (Pedagogy), Professor (*Petrozavodsk State University*; *Petrozavodsk*, *Russia*);

Bass Irina I. – *Dr. Sc.* (*Philol.*) (*Saint-Petersburg State University of Culture and Arts*; *St. Petersburg*, *Russia*);

Guzikova Liudmila A. – Dr. Sc. (Economics), Professor; (*Peter the Great St. Petersburg Polytechnic University*; *St. Petersburg*, *Russia*);

Eremin Yuri V. – Dr. Sc. (Pedagogy), Professor (*Herzen State Pedagogical University of Russia*; *St. Petersburg*, *Russia*);

Igna Olga N. – Dr. Sc. (Pedagogy), Professor (*Tomsk State Pedagogical University*, *Tomsk*, *Russia*);

Kogan Marina S. – Ph. D. (Technology), Associate Professor (*Peter the Great St. Petersburg Polytechnic University*; *St. Petersburg*, *Russia*);

Koryakovtseva Nataliya F. – Dr. Sc. (Pedagogy), Professor (*Moscow State Linguistic University*; *Moscow*, *Russia*);

Krylov Eduard G. – Dr. Sc. (Pedagogy), Ph. D. (Technology), Associate Professor (*Kalashnikov Izhevsk State Technical University*; *Izhevsk*, *Russia*);

Sysoyev Pavel V. – Dr. Sc. (Pedagogy), Professor (*Derzhavin Tambov State University*; *Tambov*, *Russia*);

Pomortseva Nataliya V. – Dr. Sc. (Pedagogy), Professor (*Peoples Friendship University of Russia*, *Moscow*, *Russia*);

Rangelova Emilia – Dr. Sc. (Pedagogy), Professor, (*Sofia University St. Kliment Ohridski*; *Sofia*, *Bulgaria*)

Ringblom Natalia –PhD (Philol.) (*Stockholm University*; *Stockholm*, *Sweden*)

Rubtsova Anna V. – Dr.Sc. (Pedagogy), Professor (*Peter the Great St. Petersburg Polytechnic University*; *St. Petersburg*, *Russia*);

Tareva Elena G. – Dr. Sc. (Pedagogy), Professor (*Moscow City University*; *Moscow*, *Russia*);

Titova Svetlana V. – Dr. Sc.(Pedagogy), Professor (*Lomonosov Moscow State University*, *Moscow*, *Russia*);

Nguyen Thi Thu Dat – Ph. D. (Philol.) (*The Hanoi branch of the Pushkin Institute of Russian language*, *Hanoi*, *Vietnam*);

Fritsler Natalia – Dr. Sc. (Pedagogy), (*Germany*, *Ruhr University Bochum*)

In selecting articles the editorial board is guided by scientific and editorial policy of publication and observance of the publication ethics principles.

Reference to publication is mandatory when reprinting.

The publication is intended for higher school professors, linguists, graduate students, as well as college and school teachers.

The views of the authors may not represent the views of the Editorial Board.

The journal is circulated among the leading libraries in the Russia, the CIS and other foreign countries. The printed version of journal is distributed through the «Press of Russia»: subscription index 33083.

The address: Politekhnicheskaya, 29, St. Petersburg, 195251, Russia
e-mail: **voprosy_metodiki@mail.ru**

© Peter the Great St. Petersburg Polytechnic University, 2020

СОДЕРЖАНИЕ

Колонка главного редактора 7

ТЕОРИЯ И МЕТОДИКА ПРОФЕССИОНАЛЬНОГО ОБРАЗОВАНИЯ

Алексеева И.С.
СЦЕНАРНЫЙ ПОДХОД В ПОДГОТОВКЕ УСТНЫХ ПЕРЕВОДЧИКОВ: УЧЕБНЫЕ КОНФЕРЕНЦИИ 12

Малявина А.Н.
НЕРЕШЕННЫЕ ПРОБЛЕМЫ ОБЩЕЙ ТЕОРИИ ПЕРЕВОДА 27

ЛИНГВОДИДАКТИЧЕСКИЙ ФОРУМ

Дорожкина В.А., Ивлева М.А.
ПОСТРЕДАКТИРОВАНИЕ МАШИННОГО ПЕРЕВОДА В ОБУЧЕНИИ СТУДЕНТОВ ЛИНГВИСТИЧЕСКИХ СПЕЦИАЛЬНОСТЕЙ 38

Степанова М.М., Козуляев А.В., Соснина О.С.
ОБУЧЕНИЕ ПЕРЕВОДУ ОБРАЗОВАТЕЛЬНЫХ ВИДЕОМАТЕРИАЛОВ КАК ПОДВИДУ АУДИОВИЗУАЛЬНОГО ПЕРЕВОДА 46

Троицкий Д.И., Степанова М.М., Страхова Д.А.
ОБУЧЕНИЕ АЛГОРИТМУ ПРОВЕРКИ СМЫСЛА ТЕКСТА ПРИ ПЕРЕВОДЕ 59

МЕЖКУЛЬТУРНАЯ И МЕЖЪЯЗЫКОВАЯ КОММУНИКАЦИЯ

Лупачева Т.А.
САМОСТОЯТЕЛЬНАЯ РАБОТА КАК СРЕДСТВО СОВЕРШЕНСТВОВАНИЯ НАВЫКОВ ПИСЬМЕННОГО И УСТНОГО ПЕРЕВОДА 70

Нечаева Н.В., Каирова Э.М.
ФОРМИРОВАНИЕ НАВЫКА САМОПРЕЗЕНТАЦИИ У СТУДЕНТОВ ПЕРЕВОДЧЕСКИХ ОБРАЗОВАТЕЛЬНЫХ ПРОГРАММ 80

ВУЗОВСКАЯ ПРАКТИКА

Коканова Е.С., Берендяев М.В., Куликов Н.Ю., Епимахова А.С.
ИЗ ОПЫТА РАБОТЫ БАЗОВОЙ КАФЕДРЫ ПЕРЕВОДЧЕСКОЙ КОМПАНИИ В СЕВЕРНОМ (АРКТИЧЕСКОМ) ФЕДЕРАЛЬНОМ УНИВЕРСИТЕТЕ 96

Осипова Я.Э.
ОРГАНИЗАЦИЯ САМОСТОЯТЕЛЬНОЙ РАБОТЫ СТУДЕНТОВ ПО ПЕРЕВОДУ: ОПЫТ МИНСКОГО ГОСУДАРСТВЕННОГО ЛИНГВИСТИЧЕСКОГО УНИВЕРСИТЕТА 110

ХРОНИКА НАУЧНОЙ ЖИЗНИ. ПЕРСОНАЛИИ

Кондрашова Е.В., Каирова Э.М.
НОВОСТИ АССОЦИАЦИИ ПРЕПОДАВАТЕЛЕЙ ПЕРЕВОДА 121

В следующем выпуске 125

CONTENTS

Chief Editor's Introduction 7

THEORY AND METHODOLOGY OF PROFESSIONAL EDUCATION

Alexeeva Irina S.
SCENARIO APPROACH IN TRAINING FUTURE INTERPRETERS: MOCK-CONFERENCES 12

Malyavina Anna N.
UNSOLVED CHALLENGES TO THE GENERAL THEORY OF TRANSLATION 27

LINGUO-DIDACTIC FORUM

Dorozhkina Vlada A., Ivleva Marina A.
POST-EDITING OF MACHINE TRANSLATION IN TEACHING STUDENTS MAJORING IN LINGUISTICS 38

Stepanova Maria M., Kozulyaev Alexey V., Sosnina Olga S.
TEACHING EDUCATIONAL VIDEO CONTENT TRANSLATION AS A SUBCATEGORY OF AUDIOVISUAL TRANSLATION 46

Troitsky Dmitry I., Stepanova Maria M., Strakhova Daria A.
TEACHING THE TEXT SENSE VERIFICATION ALGORITHM 59

INTERCULTURAL AND INTERLINGUAL COMMUNICATION

Lupacheva Tatiana A.
SELF-TRAINING AS A MEANS OF WRITTEN AND ORAL TRANSLATION SKILLS MASTERING 70

Nechaeva Natalia V., Kairova Emma M.
DEVELOPMENT OF PERSONAL MARKETING SKILLS AMONG TRANSLATION AND INTERPRETING STUDENTS 80

HIGHER EDUCATION PRACTICE

Kokanova Elena S., Berendyaev Maxim V., Kulikov Nikolai Yu., Epimakhova Aleksandra S.
PATTERN OF PARTNERSHIP: THE JOINT DEPARTMENT OF THE TRANSLATION COMPANY AT THE NORTHERN (ARCTIC) FEDERAL UNIVERSITY 96

Osipava Yana E.
ORGANIZING STUDENTS' SELF-STUDY IN TRANSLATION AND INTERPRETING: EXPERIENCE OF MINSK STATE LINGUISTIC UNIVERSITY 110

CHRONICLE OF ACADEMIC LIFE. PERSONALIA

Kondrashova Elena V., Kairova Emma M.
ASSOCIATION OF TRANSLATOR AND INTERPRETER TRAINERS NEWS 121

In the next Issue 125

Уважаемые коллеги и читатели!

Представляемый Вашему вниманию третий тематический выпуск журнала **«Вопросы методики преподавания в вузе»** посвящен вопросам методики обучения переводу и традиционно подготовлен при активном содействии **Ассоциации преподавателей перевода.** Авторами большинства статей, содержащихся в данном выпуске, являются члены Ассоциации.

Сотрудничество Гуманитарного института Санкт-Петербургского политехнического университета Петра Великого (СПбПУ) и Ассоциации преподавателей перевода (АПП), начавшееся с самого основания АПП в 2017 году, постоянно укрепляется и развивается. Одной из форм реализации этого сотрудничества является **Ежегодный международный студенческий конкурс устного перевода**, впервые проведенный в марте 2017 г. и собравший десятки участников не только из России, но и из других стран. Сотрудничество вуза и Ассоциации реализуется и в других совместных проектах, например, в организованном и проведенном в апреле 2019 г. курсе повышения квалификации преподавателей **«Обучение переводу в соответствии с актуальными требованиями отрасли»**. Большой популярностью среди студентов и преподавателей не только СПбПУ, но и других вузов Санкт-Петербурга, пользуются **«Переводческие пятницы в Политехе»** – проводимые с ноября 2019 г. открытые лекции, на которые приглашаются известные переводчики-практики, руководители переводческих компаний, специалисты в области теории и практики перевода.

Тема настоящего выпуска **«Современные тенденции в подготовке переводчиков – успех во взаимодействии»** обусловила его содержание. В номере опубликованы исследования специалистов в области обучения переводу, в том числе статьи, написанные преподавателями вузов в соавторстве как с руководителями переводческих компаний, так и со студентами.

Содержание выпуска включает разделы «Теория и методика профессионального образования», «Лингводидактический форум», «Межкультурная и межъязыковая коммуникация», «Вузовская практика», «Хроника научной жизни. Персоналии» и Анонс статей следующего выпуска. В выпуске обсуждаются вопросы преподавания практически всех аспектов перевода, а также затрагиваются проблемы, с которыми весной этого года столкнулись преподаватели при переходе на дистанционное и онлайн-обучение из-за пандемии нового коронавируса Covid 19.

Первый раздел начинает статья основателя и директора Санкт-Петербургской Высшей школы перевода, профессора И.С. Алексеевой «СЦЕНАРНЫЙ ПОДХОД В ПОДГОТОВКЕ УСТНЫХ ПЕРЕВОДЧИКОВ: УЧЕБНЫЕ КОНФЕРЕНЦИИ», раскрывающая некоторые секреты подготовки устных переводчиков высокого класса. Продолжает раздел статья А.Н. Малявиной, доцента ТГУ (Тольятти), «НЕРЕШЕННЫЕ ПРОБЛЕМЫ ОБЩЕЙ ТЕОРИИ ПЕРЕВОДА», в которой, помимо прочего, затрагиваются и новые вызовы, связанные с пандемией и переходом на дистанционное обучение.

Второй раздел, «Лингводидактический форум», включает три статьи, в которых обсуждаются вопросы обучения студентов наиболее востребованным в настоящее время видам переводческой деятельности. Это обучение постредактированию машинного перевода (статья В.А. Дорожкиной и М.А. Ивлевой), аудиовизуальному переводу (статья М.М. Степановой, А.В. Козуляева и О.С. Сосниной), проверке текста при техническом переводе (статья Д.И. Троицого, М.М. Степановой и Д.А. Страховой).

В разделе «Межкультурная и межъязыковая коммуникация» представлены статьи Т.А. Лупачевой о важности самостоятельной работы при обучении устному и письменному переводу и соавторов Н.В. Нечаевой, Э.М. Каировой о формировании навыков самопрезентации у будущих переводчиков.

Раздел «Вузовская практика» содержит статьи, описывающие уникальный практический опыт работы двух вузов России и Белоруссии – САФУ (Архангельск) и МГЛУ (Минск) – в сфере подготовки переводчиков, востребованных на современном рынке.

Завершает содержание выпуска сообщение региональных представителей АПП Е.В. Кондрашовой и Э.М. Каировой в разделе «Хроника научной жизни. Персоналии».

Журнал **«Вопросы методики преподавания в вузе»** традиционно придерживается принципа широкой географии авторов, разнообразия их опыта и квалификации. Так, в авторском составе данного тематического выпуска журнала представлены статьи:

– руководителей переводческих компаний, регулярно занимающихся подготовкой переводчиков – Максима Берендяева и Николая Куликова («АКМ-Вест», Москва), Эммы Каировой («Протранслейшн», Нальчик), Алексея Козуляева («РуФилмс», Школа аудиовизуального перевода, Москва), Дмитрия Троицкого (TTS, Тула);

– кандидатов наук – Ирины Алексеевой (ВШП, РГПУ им. А.И. Герцена, Санкт Петербург), Натальи Нечаевой (РГПУ им А.И. Герцена, Санкт-Петербург), Марии Степановой (СПбПУ, Санкт-Петербург); Татьяны Лупачевой (ДВФУ, Владивосток), Елены Кокановой и Александры Епимаховой (САФУ, Архангельск), Анны Малявиной (ТГУ, Тольятти).

– аспиранта и преподавателя Яны Осиповой (МГЛУ, Минск, Республика Беларусь);

– студенток, внесших значительный вклад в подготовку статей, написанных совместно с их преподавателями – Ольги Сосниной (СПбПУ, Санкт-Петербург) и Дарьи Страховой (ТулГУ, Тула).

Содержание статей тематического выпуска представляет интерес как для преподавателей перевода и иностранных языков, так и для широкого круга читателей, интересующихся вопросами обучения переводу, методикой преподавания разнообразных видов перевода, инновационными формами обучения.

Дирекция, преподаватели Гуманитарного института СПбПУ и редакция журнала «Вопросы методики преподавания в вузе» выражают признательность членам Ассоциации преподавателей перевода и её руководителям. Надеемся на дальнейшее продолжение успешного сотрудничества как в уже ставшем традиционном формате, так и в ходе новых совместных проектов, направленных на повышение эффективности подготовки переводчиков.

До новых встреч на страницах нашего журнала!

Надежда И. Алмазова
член-корреспондент РАО
Главный редактор журнала
директор Гуманитарного института СПбПУ

Dear colleagues and readers,

meet the third special issue of **Teaching Methodology in Higher Education** covering the translation teaching methodology. As always, it has been developed with immense support from the **Association of Translation Teachers**. The authors of most papers are the Association members.

The collaboration between the School of Humanities, Peter the Great St. Petersburg Polytechnic University (SPbPU) and the Association of Translation Teachers (ATT) began in 2017 as soon as the ATT was established and has been expanding ever since. One example is the **Annual International Interpretation Student Competition** launched in March 2017. The dozens of contesters come from Russia and other countries. The University and the Association have implemented many other joint projects. One of them is the **Teaching Translation to Match the Current LSP Needs** faculty retraining course taught in April 2019. Another project highly popular among the students and faculty members of SPbPU and other St. Petersburg universities is the **Translation Fridays at the Polytech** hosted since November 2019. These are public lectures delivered by reputable translators and interpreters, LSP executives, and translation theory/application researchers.

The key subject of this special issue is **the Latest Trends in Translator/Interpreter Training: Building a Network of Teaching Excellence**. The issue offers papers by the translation teaching experts. Some papers are co-authored by university professors, LSP executives, and students.

The sections are Theory and Methodology of Professional Education, Linguo-Didactic Forum, Intercultural and Interlingual Communication, Higher Education Practice, Chronicle of Academic Life. Personalia, and the next issue preview. The issue covers virtually every aspect of teaching translation, and the COVID 19 challenges that arose in spring, this year, as the educators had to switch to distant learning and go online.

The first section begins with the paper by Irina Alexeeva, Founder and Director, St. Petersburg School of Conference Interpreting & Translation, SCENARIO APPROACH IN TRAINING FUTURE INTERPRETERS: MOCK-CONFERENCES. It reveals some secrets of training top interpreters. It is followed by the paper by A. Malyavina, Togliatti State University, UNSOLVED CHALLENGES TO THE GENERAL THEORY OF TRANSLATION. Among other concepts, it discusses the new challenges of the pandemic and the switch to distant learning.

The second section Linguo-Didactic Forum includes three discussable papers on teaching the most relevant types of translation and interpretation activities. They are: machine translation post-editing (the paper by V. Dorozhkina and M. Ivleva), audiovisual translation (the paper by M. Stepanova, A. Kozulyaev, and O. Sosnina), and text verification for technical translation (the paper by D. Troitsky, M. Stepanova, and D. Strakhova.)

The Intercultural and Interlingual Communication section features the paper by T. Lupacheva on the significance of self-training in mastering translation and interpretation, and the paper co-authored by N. Nechaeva and E. Kairova on developing self-presentation skills in translation students.

The Higher Education Practice section includes papers covering the unparalleled on-hands experience of the two universities from Russia and Belarus (the Northern Arctic Federal University and Minsk State University of Linguistics) with training career-oriented translators/interpreters.

The final paper is a note by the ATT local agents E. Kondrashova and E. Kairova in the Chronicle of Academic Life. Personalia section.

Teaching Methodology in Higher Education has always been promoting extensive geographic coverage, and experience/credentials diversity among the authors. In this special issue, we have papers by:

the LSP managers involved in translator training: Maxim Berendyaev and Nikolai Kulikov (AKM West, Moscow), Emma Kairova (Protranslation, Nalchik), Dr Alexey Kozulyaev (Rufilms, School of Audiovisual Translation, Moscow), Dr.Dmitry Troitsky (TTS, Tula)

PhD holders: Irina Alexeeva (St. Petersburg School of Conference Interpreting & Translation, Herzen University, St. Petersburg), Natalia Nechaeva (Herzen University, St. Petersburg), Maria Stepanova (SPbPU, St. Petersburg), Tatiana Lupacheva (Far East Federal University, Vladivostok), Elena Kokanova and Aleksandra Epimahova (Northern Arctic Federal University, Arkhangelsk), Anna Malyavina (Togliatti State University, Togliatti)

a doctorate student and lecturer: Yana Osipava (Minsk State University of Linguistics, Minsk, Republic of Belarus)

undergraduate students who have made significant contributions to the papers they have co-authored with their teachers: Olga Sosnina (SPbPU, St. Petersburg) and Daria Strakhova (Tula State University, Tula.)

The special issue papers would be valuable for translation/foreign language teachers, and the general public interested in translation/interpeting teaching, teaching methodology for various translation/interpeting types, and innovative teaching modalities.

The management and faculty members of the School of Humanities, SPbPU, and the Editorial Board acknowledge the valuable contribution by the management and members of the Association of Translation Teachers. We are looking forward to further collaboration and joint projects to improve translator and interpreter training.

Let us meet again on the journal pages!

Nadezhda I. Almazova,
Corresponding Member, Russian Academy of Education,
Editor-in-Chief, Teaching Methodology in Higher Education,
Director, School of Humanities, SPbPU

Теория и методика профессионального образования

Theory and methodology of professional education

УДК 378.147: 81.25 DOI: 10.18720/HUM/ISSN 2227-8591.33.01

И.С. Алексеева

СЦЕНАРНЫЙ ПОДХОД В ПОДГОТОВКЕ УСТНЫХ ПЕРЕВОДЧИКОВ: УЧЕБНЫЕ КОНФЕРЕНЦИИ

АЛЕКСЕЕВА Ирина Сергеевна – кандидат филологических наук, профессор кафедры перевода; Российский государственный педагогический университет им. А.И. Герцена. Руководитель Стратегического центра развития переводческого образования в России при Российской Академии образования. Член Национальной лиги переводчиков и творческого союза «Мастера литературного перевода».
наб. реки Мойки, 48, Санкт-Петербург, 191186, Россия. e-mail: i.s.alexeeva@gmail.com

ALEXEEVA Irina S. – Herzen State Pedagogical University of Russia. Head of the Strategic Centre for Translator Training, the Russian Academy of Education. Member of the National League of Translators and the creative union «Masters of Literary Translation».
48 Moyka, St. Petersburg, 191186, Russia. e-mail: i.s.alexeeva@gmail.com

В статье обосновывается выбор сценарного подхода как одного из наиболее эффективных компонентов дидактической модели подготовки устного переводчика. При сценарном подходе к обучению профессии, когда во главу угла ставится сценарий профессиональной деятельности, во время обучения максимально концентрированно воспроизводится атмосфера реальной работы. Этот макросценарий включает в себя ряд микросценариев конкретных мероприятий, и каждый из них может быть освоен в процессе обучения. Далее рассматриваются общие черты любой учебной конференции и подробно разбираются 10 разновидностей учебных конференций: «Детский форум», тематические конференции с последовательным переводом (конференция с языком С, с языком В, конференция с общим В и одним-двумя С и др.), учебные конференции с синхронным переводом, институциональные конференции ООН, видеоконференции с Еврокомиссией, ООН, МИД РФ, университетами, а также дискуссии к конференциям. Любая учебная конференция как метод обучения состоит из подготовительного этапа, самой конференции и разбора «полетов», и на всех стадиях проявляется интерактивный характер модели: это совместная деятельность всех сторон по достижению результата в обучении. В сочетании конференций с разным организационным принципом воплощается методический плюрализм, всегда идущий на пользу подготовке специалиста высокого класса. Важное место в рецепте успеха, который приходится в обучении на долю учебных конференций, занимают параметры ролевой игры. Так, и председатель, и ораторы, и присутствующие зрители могут назвать себя – в зависимости от тематики конференции – именами известных политиков, ученых, журналистов, общественных деятелей, сыграть роль «мимо шёл» и т. п. Но, выбрав роль, они должны не только изучить выступления данной персоны и на них опираться, но и участвовать в дискуссии от его лица и примерно представлять себе, какие ответы эта персона даст на те или иные вопросы. В Санкт-Петербургской Высшей школе перевода учебные конференции разграничиваются по языковым (двуязычные и многоязычные), видовым (устный последовательный перевод, синхронный перевод, смешанные) параметрам и разнообразию базового материала: есть конференции, где все речи произносятся вживую; а есть такие, где добавляются видеосюжеты; для начинающих используются также конференции по го-

товым презентациям. Включение набора основных микросценариев устного перевода в обучение повышает качество подготовки и сокращает путь от дилетанта до профессионала. Подробный разбор разновидностей учебных конференций и учебных дискуссий доказывает, что проводить такое обучение могут только профессионалы перевода. Данная модель успешно апробирована в Санкт-Петербургской Высшей школе перевода Герценовского университета и составляет стержневую часть успешной подготовки переводчиков в этой школе.

СЦЕНАРНЫЙ ПОДХОД; ИНТЕРАКТИВНАЯ ДИДАКТИЧЕСКАЯ МОДЕЛЬ; УЧЕБНЫЕ КОНФЕРЕНЦИИ; МАКРО- И МИКРОСЦЕНАРИИ ПЕРЕВОДЧЕСКОЙ ДЕЯТЕЛЬНОСТИ; УСТНЫЙ ПЕРЕВОД; РОЛЕВАЯ ИГРА

Ссылка при цитировании: Алексеева И.С. Сценарный подход в подготовке устных переводчиков: учебные конференции // Вопросы методики преподавания в вузе. 2020. Т. 9. № 33. С. 12–26. DOI: 10.18720/HUM/ISSN 2227-8591.33.01

Введение. Эффективная дидактическая модель подготовки устного переводчика, разумеется, вариативна. Однако есть в ней нерушимая и всегда равная себе основа: ориентация на практику современной профессии. Поэтому, побудив будущего переводчика отточить свои инструменты перевода: иностранный язык и родной язык, мотивировав его неуклонно расширять общие знания о мире, развив его память и речь, мы просто обязаны на следующем этапе поставить во главу угла освоение разных ситуаций и сценариев практического устного перевода. Иначе в начале профессионального пути молодого специалиста ждет пороговый страх, ощущение неизвестности и неуверенности при солидном багаже знаний и умений. В литературе о переводе необходимость знания ситуации в целом и ошибки, допускаемые начинающим переводчиком при изрядной осведомленности в терминах и приемах описана неоднократно. Так, именно на них строит свой анализ случаев из практики М.Ю. Бродский [1; 2].

Любые современные исследования, предусматривающие комплексный анализ переводческого процесса, строятся с привлечением реальных случаев коммуникации через перевод и всестороннее изучение профессиональных сценариев. Именно такой подход мы видим в коллективной монографии «Лингвистические теории в интерпретации переводческих стратегий» [3].

А вот в легендарной книге Даниэля Жиля, посвященной описанию разнообразных методик обучения переводу в мире, доработанной после 1-го издания (1995), о сценарном подходе нет и речи: упоминаются лишь отдельные фрагменты ориентации на реальные события профессиональной жизни переводчика [4].

Но время идет, и необходимость привлечения сценарного подхода становится все более насущной. Достаточно заглянуть в последний, девятый выпуск самоучителей по синхронному переводу, выпускаемых знаменитыми синхронистами Андреем Фалалеевым и Алёной Малофеевой, – он называется «Глазунья» [5] – и вы найдете разбор готового перевода выступления, где ряд объяснений выбора обосновывается ничем иным, как особенностями самого мероприятия.

Когда-то давно любой профессии учились у мастеров, подражая им, всюду следуя за ними, выполняя черновую работу и прислушиваясь к советам мастеров. По своим результатам этот путь оказывался чуть ли не самым эффективным. Так выучились Рафаэль, Микеланджело, Леонардо.

Описываемая ниже дидактическая модель также предполагает прямое участие профессионалов высокого уровня в подго-

товке начинающих переводчиков. Только работать, переводить будут все же обучающиеся, а старшие товарищи смогут правильно поставить перед ними задачи, дать правильный материал и честно оценить качество перевода. Они при этом не смену себе готовят, а товарищей по профессии, с которыми вместе будут сидеть в кабине синхрониста. И если они будут это делать интенсивно, то от начала обучения до приемлемого профессионального уровня совсем недалеко. Только нужно приложить немало труда.

Данная модель успешно апробирована в Санкт-Петербургской Высшей школе перевода Герценовского университета и составляет стержневую часть успешной подготовки переводчиков в этой школе.

Сценарный подход. Термин этот – продукт двойной метафоризации. В исконном значении это план действий на театральной сцене с прописанными заранее репликами. Затем в середине XX века психоаналитик и психиатр Эрик Леннард Берн ввел понятие сценарного анализа как метода психоанализа [6]. В версии Берна анализ сценария (скрипт-анализ) – это анализ жизни пациента, с помощью которого можно экстраполировать и предсказывать его будущее.

Чуть позже понятие сценариев стали применять в общей теории деятельности, где сценарным планированием, например, по Джил Рингланд, называют ту часть стратегического планирования, которая с помощью особых технологий позволяет управлять неопределенностью будущего – прежде всего речь идет о бизнесе [7].

Отсюда понятие сценариев перекочевало в форсайт-технологии, которым на сайте Центра стратегических исследований и разработок при президенте РФ дается следующее определение: «Форсайт – сценарное прогнозирование социально-экономического развития: возможные варианты развития – экономики, промышленности, общества – в 10–20-летней перспективе» [8].

Наконец, о сценариях в последние годы заговорили и в педагогической сфере, причем в двух ипостасях. Так, Т.Н. Михайлова говорит о дидактическом сценировании и дидактических сценариях, подразумевая под ними не что иное, как алгоритмы приемов обучения [9]; А.С. Роботова пишет о необходимости «развития у учителя сценарного мышления, значимость которого возрастает с усилением неопределенности в окружающей действительности» [10].

Итак, проследим цепочку развития применения термина «сценарий»: 1) план театрального действа, имитирующего жизнь (воображаемые события) – 2) схема жизни пациента (события из прошлого, прогнозирующие будущее) – 3) прогноз на будущее (события в будущем) – 4) алгоритм действий и мышление такими алгоритмами. Что объединяет все эти значения термина? Объединяет сочетание динамической и деятельностной парадигм познания, когда явления рассматриваются не в статике (система), а в динамике (прототипология и матрица), и в перспективе человеческой деятельности (антропологизм). Объединяет учет хронотопа во всех названных моделях – думаю, здесь уместен термин М.М. Бахтина [11: 234–407], относящийся к теории текста, но поддающийся масштабированию – то есть представление о происходящем как о событии в определенное время и в определенном месте.

Описываемый нами подход принципиально отличается от известного, благодаря работам А.А. Вербицкого [12] и его последователей, контекстного подхода, поскольку не включает ни исследовательских, ни академических действий обучающихся в том ключе, который описан, например, в работе Д. Албеговой [13] и не предполагает реализацию имитационно-деловых игр, описанных, например, в диссертации А.Н. Пановой [14; 15].

Особенность сценарного – или, как характеризует его С.А. Королькова [16], сценарно-ситуативного подхода, и его отличие от вышеупомянутых контекстного подхода и технологии игрового моделирования – в одновременном освоении с его помощью всего алгоритма профессионального поведения, включающего многоэтапную подготовку к переводу, модерирование мероприятий, создание речей, самоконтроль и т. п.

Мы применили сценарный подход как основу обучения переводу, и он себя оправдал. При сценарном подходе к обучению профессии, когда во главу угла ставится сценарий профессиональной деятельности (назовем его макросценарием), во время обучения максимально концентрированно воспроизводится атмосфера реальной работы.

У этой атмосферы, на наш взгляд, две составляющие. Первая – это воспроизведение во время учебы всех возможных мероприятий, которые приходятся на долю профессионала-переводчика: перевод на конференциях и семинарах, перевод пресс-конференции, переговоров и др., письменная работа по индивидуальному заказу и в проекте. Вторая составляющая – это создание «густой» профессиональной среды: вокруг переводчики преподаватели, гости плановые и внеплановые – все сплошь переводчики, студенты приглашены на все мероприятия, в которых участвуют профессионалы: конференции, клубы, совещания, в Петербурге есть даже кафе переводчиков – «Зануда», и организовал его тоже переводчик, Уильям Хаккет Джоунс. Все это вместе взятое формирует как профессиональное мышление, так и профессиональную солидарность.

И студент тогда не в руках вуза, который за него отвечает (часто – весьма формально), а в руках профессионалов, которые реально за него отвечают. Потому что им не безразлично, кто будет с ними плечом к плечу.

Учебные конференции. Учебные конференции – это самое полное воплощение сценарного подхода. Отметим сразу: надо отличать его от любых игровых методик обучения иностранному языку. Там ты немного поиграл в кабинет врача, чтобы освоить соответствующие обороты речи и конвенции поведения, и оценят тебя преподаватели иностранного языка, здесь же – ты поиграл «в переводчика», и оценят тебя переводчики, профессионалы. Ты попытался поиграть в профессионала на глазах у профессионалов. И надо стараться делать все, как профессионалы, только чуточку лучше.

Отличается он и от анализа кейсов, описанного у М.М. Степановой [17], хотя кейсовый метод – другая ипостась того же динамического комплексного подхода и позволяет подойти к восприятию всего сценария перевода

Любая учебная конференция как метод обучения состоит из подготовительного этапа, самой конференции и «разбора полетов». Подготовительный этап длится 1-2 недели; сама конференция – от 1,5 часов до 5 часов (последняя цифра типична для зачетных конференций в конце семестра; в остальных случаях конференции либо короче вообще, либо проводятся в 2 дня); «разбор полетов» внутри аудиторного времени учебной конференции должен занимать не более 1/5–1/6 суммарного времени; так, при полутора часах это 15 минут, при 3-хчасовой конференции – 30 минут. Содержание этого финального анализа мы оговорим для каждой разновидности отдельно, поскольку они различаются по задачам.

Есть своя отработанная структура и в самой конференции. Председатель открывает ее и, следуя программе, приветствует присутствующих и сообщает о регламенте. Затем он выступает с небольшой вводной речью по тематике конференции, которую заготовил дома. Все эти высказывания, как

и речи, произносятся на основном иностранном языке конференции. Председатель объявляет докладчиков, предупреждает их, когда они превысили регламент, кратко комментирует выступления и, следя за бюджетом времени, предлагает присутствующим задать вопросы и вступить в дискуссию. В начале обучения вопросы задаются только на иностранном языке конференции и переводятся на родной, а позже – могут задаваться на родном языке. По умолчанию всю дискуссию переводит хот-сит – переводчик председателя. Если конференция продолжительная (более полутора часов), хот-сита меняют в середине конференции.

Важное место в рецепте успеха, который приходится в обучении на долю учебных конференций, занимают параметры ролевой игры. Дело в том, что каждый участник учебной конференции выбирает себе роль и до конца конференции из нее не выходит (а если по форс-мажорным причинам выходит, то особо предупреждает об этом!). Так, и председатель, и ораторы, и присутствующие зрители могут назвать себя – в зависимости от тематики конференции – именами известных политиков, ученых, журналистов, общественных деятелей, сыграть роль «мимо шёл» и т. п. Но, выбрав роль, они должны не только изучить выступления данной персоны и на них опираться, но и участвовать в дискуссии от его лица и примерно представлять себе, какие ответы эта персона даст на те или иные вопросы. В игру включаются также и зрители: они представляются по имени и должности и также задают любые вопросы, в том числе и провокационные. Я, например, люблю выступать от имени феминисток и обвинять выступающих в сексизме, или от имени партии зеленых, требуя от промышленников ответственности за ущерб, наносимый окружающей среде.

И еще два правила, связанные со сценарным подходом, которые будут распространяться на все конференции года. Первое правило: пока идет конференция, преподаватель не вмешивается ни в речь студентов, ни в перевод и не отпускает никаких замечаний – он абсолютно нейтрален. Второе правило: на всех учебных конференциях желательно присутствие самой широкой публики – преподавателей других дисциплин и языков, случайных гостей и стажеров, и очень желательно присутствие преподавателя русского языка.

При этом, опираясь на определение С. Яковлева [18: 76], отметим, что принципиально важно иметь в аудитории два типа наблюдателей: эксперты (experts), которые понимают оба языка, – они назначаются из числа студентов, и это прописано в программе – и сторонние слушатели (pure customers), которые данного иностранного языка не знают и являются прямыми потребителями услуг переводчика. Они при «разборе полетов» обнажат совершенно разные пласты умений переводчика. Кстати говоря, выступление в качестве эксперта, как мало что другое, формирует профессиональную ответственность будущего переводчика, учит внятному и корректному по средствам выражения анализу плюсов и минусов в работе своего товарища.

В Санкт-Петербургской Высшей школе перевода (СПбВШП) проводятся учебные конференции разных видов. По каким параметрам они разграничиваются?

Во-первых, по языковым: двуязычные и многоязычные конференции.

Во-вторых – по видам устного перевода: учебные конференции по устному последовательному переводу; по синхронному переводу, а есть и смешанные, когда задействованы и устный последовательный перевод (УПП), и синхрон.

Разнятся учебные конференции и по используемому материалу: есть конференции, где все речи произносятся вживую; а есть такие, где добавляются видеосюжеты; для начинающих мы используем также конференции по готовым презентациям.

А теперь расположим их по степени сложности и, соответственно, по очередности их применения в обучении.

1. «Детский форум»

Основной этап обучения устному последовательному переводу начинается у нас одновременно по всем рабочим языкам по завершении вводного курса «Введение в устный перевод», где мы тренируем память, речь, переводческое поведение и умение порождать связный текст (см. выше). Но все-таки «детский форум» традиционно проводится для языков B (*в нашей школе – английский или французский*). Название «детский» нисколько не уменьшает серьезности общей задачи подготовки профессионалов, просто сигнализирует о том, что будущие переводчики пока еще совсем неопытны.

Детский форум проводится в самом начале обучения последовательному переводу на материале состоявшейся недавно, настоящей конференции по готовым слайдам. За несколько дней до конференции студентам раздают слайдовые презентации. На их основании, зная тему конференции, студенты готовят доклады на английском языке. Начальный регламент – 3 минуты. Студенты составляют единый глоссарий конференции, которым делятся в процессе подготовки. Конференцию открывает председатель (на «детских форумах» это – преподаватель), который объявляет тему, программу и порядок работы. Обязательно называет регламент, напоминает о том, что конференцию обслуживают переводчики, просит выключить гаджеты и т. п. Все реплики председателя переводит особый переводчик – hot seat.

На детских форумах допускается несколько технических условностей. Первая: никто из участников конференции не задает вопросы по докладам. Вторая: если обучающихся много, то доклады могут готовить не все. Например, если в группе 10-12 человек, и у вас в распоряжении одно занятие, то все выступить не успеют, поскольку при регламенте 3 минуты надо следовать следующим расчетам: выступление 3 мин, перевод 3 мин, нарушения регламента, перемещение в пространстве 4 мин, итого 10 мин на 1 человека, вводные и заключительные слова председателя с переводом: 8 мин, – тогда за одно занятие с трехминутными речами могут выступить 5-7 человек: при 5 выступающих: 50 мин на речи + 8 мин председатель + 32 мин – «разбор полетов»; при 7 выступающих: 70 мин на речи + 8 мин председатель + 12 мин «разбор полетов». Вторая конфигурация приоритетна, потому что на первых конференциях длительный разбор ни к чему.

Поскольку это – лишь начало долгого и тернистого пути, студентам нужна прежде всего поддержка. Пусть каждый скажет, как он чувствовал себя в этой роли, что у него получилось, с его точки зрения, что нет. Преподаватели же только хвалят и одобряют.

2. Тематические конференции с последовательным переводом

Для проведения тематических конференций, сопровождаемых устным последовательным и синхронным переводом, раз в семестр утверждается тематический план конференций, так называемая «простыня». Темы «набрасывают» преподаватели перевода на методическом совещании, ориентируясь на тенденции и приоритеты в политике, экономике и культуре в этом году (а они разные даже при наличии сквозных тем типа «экономика», «нефть и газ», «терроризм», а для нашей школы – еще и

вся тематика деятельности ООН), на тематику конференций, где сами только что поработали, а также на методическую готовность наработанного собственного материала; и затем утвержденные темы могут проходиться отдельно на двуязычных конференциях по вторым языкам с последовательным переводом, с синхронным переводом, а также и на многоязычных конференциях.

Эти тематические конференции не обязаны совпадать по времени на разных языковых парах, обозначаются лишь примерные рамки.

«Простыня» играет стержневую организующую роль, но не является абсолютным императивом. Вот как комментирует ее формирование на 2012/13 уч. год руководитель методики обучения устному переводу в СПбВШП Сергей Яковлев:

«*Уважаемые преподаватели!*

В продолжение сегодняшнего совещания: вот список уже сверстанных на этот семестр конференций. Каждая из этих конференций уже имеет программу, НО ОНА НЕ ОКОНЧАТЕЛЬНАЯ: к КАЖДОЙ из конференций вы можете добавлять видеофрагменты на французском, немецком, испанском. Разумеется, можно предлагать СВОИ темы и абсолютно другие конференции.

Конференции в перечне расположены НЕ в хронологическом порядке, но более-менее по мере возрастания сложности материала. И, ради Бога: это не «программа обучения», не «список тем на семестр». Занятия по синхрону и последу НЕ следуют этим темам, хотя иногда им корреспондируют.

ПРИСЫЛАЙТЕ СВОИ ПРЕДЛОЖЕНИЯ и материалы.

Желательная продолжительность вашего фрагмента: 30-60 минут. Можно меньше? КОНЕЧНО. Можно дольше? Тоже можно, подумаем, как вставить в программу.

Какой должен быть материал? Видеозапись заседания, круглого стола, выступления или лекции одного человека, диалога и т. д. на вашем языке или на нескольких языках, но без дубляжа (синхронного перевода).

Какого качества должен быть материал? Студийная или профессионально сделанная запись с конференции, где у каждого оратора свой отдельный микрофон и звук записался отчетливо. Главное – звук, изображение может быть не очень четким, только чтоб голову с ногами не перепутать.

Перед каждой неделей я буду высылать информацию о предстоящей конференции (так называемый Event List). В целях еще более заблаговременного планирования с вашей стороны – сообщать о темах конференций, согласованных со слушателями на ближайшие две недели.

Итак, можно либо добавлять свои материалы к уже составленным конференциям или, если у вас выкопан удачный видеоматериал на какую-нибудь тему, предлагать его. Тогда я сверстаю вокруг него конференцию и добавлю «довески» с английским или русским, которые можно найти практический по любой теме.

Уже прошедшие в этом году конференции:

1. Изменение климата – в преддверии Копенгагена
2. Арабская весна
3. Арабо-израильский конфликт (2 конференции)
4. Расширение прав и возможностей женщин
5. Энергобезопасность
6. Как стать изобретателем
7. Деловые завтраки Сбербанка
8. ВИЧ/СПИД (2 конференции)
9. Конференции Б.П. Погодина (ООН)

Предполагаемые конференции:

1. Цели развития, сформулированные в Декларации тысячелетия (стоит в расписании 28 февраля 2013 г.)
2. Межучрежденческое совещание ЮНЕСКО по вопросу о безопасности журналистов
3. Краудсорсинг как источник инноваций
4. Бизнес-диалог «Россия-США», «Россия-ЕС», «Россия-СНГ»
5. Современное состояние нефтегазового рынка в мире
6. Молодежный саммит «Единый мир»

7. Инфекционные заболевания
8. Франчизинг в современной России
9. Фукусима и будущее ядерной энергетики
10. Всемирная конференция партнеров компании «Микрософт» 2011 года
11. Нераспространение ядерного оружия
12. Прошлое и будущее теоретической физики
13. Внешняя политика РФ на Ближнем Востоке
14. Состояние и перспективы российского университетского образования
15. Конференция «Морская мощь» ВМФ Австралии
16. Будущее инноваций
17. Как заработать деньги на онлайновом маркетинге

С уважением,
Сергей Яковлев»

Итак, некоторые особенности подготовки и проведения тематических конференций из приведенной выше записки уже стали ясны:

1). Конференция «верстается» заранее.

2). Материал конференций – смешанный. Преобладают обычно живые речи, которые могут произносить: преподаватели, сами студенты, гости. Но к ним могут добавляться видеосюжеты (их качество С. Яковлев подробно комментирует) [13].

3). К каждой конференции (любого типа и любой разновидности) готовится заранее целый пакет документации[1]. Перечислим основные из документов:

– *График бригадиров*: назначается дежурный координатор подготовки конференции из числа студентов – это бригадир; график дежурства бригадиров утверждается в начале каждого семестра;

– *Программа 1* и *Программа 2*: ответственный преподаватель разрабатывает две версии программы для каждой конференции: одну для студентов, где значатся названия и очередность докладов, вторую – для преподавателей, где названы имена тех, кто будет переводить (сами студенты об этом знать не должны), а также распределение студентов: кто кого слушает, а также – при необходимости, имена студентов, которые, сменяясь, работают во время выступления ораторов в синхронной кабине;

– *Оценочный лист*: шкала оценки к нему добавляется отдельно; она разная, в зависимости от уровня подготовки студентов.

– *Протокол конференции*: ведется по реальному ходу конференции с целью контроля качества и хронометрирования одним из преподавателей. Для протокола подготавливается вариант программы со свободным полем для заметок.

Далее тематические конференции по УПП подразделяются на 3 типа: конференции с языками В, конференции с языками С и многоязычные конференции. Внутри последнего типа есть еще 3 разновидности: В + 1-2 С; С + С + С; В + все С. Каждая из них по-своему полезна и занимает свое место в становлении переводчика.

Несколько слов о каждом типе и каждой разновидности:

Конференция с языком В

Язык В обучающиеся изначально знают лучше, чем С, поэтому степень сложности и перечень выполняемых учебных задач на этих конференциях заведомо выше, чем на всех остальных. Поэтому конференции по УПП с языка В ведутся на протяжении всего обучения: на первых порах на них легче всего решать простые технические задачи перевода начального периода, (поскольку

[1] Честь детальной разработки как идеологии, так и документации учебных конференций принадлежит С. Яковлеву; интересующихся отсылаем к его статье в сборнике, выпущенном СПбВШП в 2012 году, см.: Yakovlev Sergey. Mock Conferences: Helping Interpretation Students to Gain Practical Experience during Their Training Course// Training the Next Generation of Professionals: The St. Petersburg School of Conference Interpreting and Translation. Volume 2. – St. Petersburg: Herzen University Press, 2012, p. 73–78.

сам язык не составляет большой проблемы): где переводчику стоять, куда смотреть, что говорить и чего не говорить и многое другое; в конце обучения именно с языком В можно решать самые сложные экспериментальные задачи на уровне мастера: перевод конференций с особой стилистикой («конференции «Майкрософт» и подобные), перевод на конференциях с плохими ораторами, разыгрывание форс-мажорных ситуаций на конференции и т. п.).

Соответственно нарастающей сложности меняется и содержание анализа ошибок после завершения конференции. Как уже отмечалось выше, во имя достоверности ролевой игры, а также для пользы дела на конференции должно присутствовать некое количество посторонних: преподавателей других дисциплин, сторонних студентов и гостей. Вот им-то во время «разбора полетов» и дается слово первым. Они рассказывают, было ли им комфортно, когда они слушали переводчиков, все ли они поняли, как оценивают качество русского языка. Затем говорят студенты, прикрепленные к докладчикам в качестве контролеров, сами ораторы и переводчики, и, наконец, преподаватели перевода. И если поначалу, после первых 4-5 конференций обсуждается лишь связность потока речи и грубые ошибки, то затем все больше внимания уделяется качеству русского языка и параметрам подачи: обращенность к залу, уверенность интонации, благозвучие и др. Однако часть замечаний преподаватели оставляют для личной беседы со студентом и не оглашают во всеуслышание. Иногда это касается дефектов речи, иногда – нетактичных высказываний.

Конференция с языком С

На конференцию по УПП с языка С студенты выходят с более слабым знанием языка, чем это бывает в случае с В, поэтому значительно более строгие инструкции должны даваться по поводу подготовки речей. Речи готовятся только на основании звучащих файлов, с минимальной долей участия скриптов тех же речей. Поначалу использовать письменные тексты для подготовки речей полностью запрещено.

Для конференций с языком С оправдало себя следующее соотношение материала: на первых конференциях все доклады (речи) делают сами студенты. Примерно на каждой третьей конференции преподаватель тоже делает доклад на иностранном языке. Иногда для выступления приглашаются гости-носители языка: переводчики, дипломаты, ученые.

Специфика по языкам С в нашей школе заключается в том, что языковые группы очень невелики (2-5 человек), и для имитации реальной конференц-ситуации приходится пускаться на разнообразные ухищрения, но в конечном итоге они только идут на пользу обучающимся: например, хот-сит одновременно исполняет роль оратора, каждый студент на одно занятие готовит по 2 речи и т. п.

Гибкая ситуация малой группы позволяет вводить пятиминутки (не больше!) обсуждения после каждого перевода речи; это тем более необходимо, что, в отличие от конференций с языком В, а также от грандиозных многоязычных конференций, здесь есть возможность попутно обсудить также и сугубо языковые проблемы, что редко удается на других занятиях по переводу.

Диапазон тем по языку С необходимо специализировать в зависимости от особенностей жизни стран данного языка.

В целом бюджет времени следующий: из 36 учебных недель 4 первые отводятся на «Введение устный перевод» и тренинговые упражнения, третья неделя июня (последняя учебная) – на тренировку перевода речей всех типов и тем, а 31 неделя – на конференции по 22-23 темам. Некоторые из них очень объемны: так, по меди-

цине и здравоохранению проводится 4 конференции, по экологии и энергетике – по 3 конференции соответственно.

В качестве примера – алфавитный перечень тем на учебных конференциях по языку С (немецкий) в 2019/2020 учебном году[2]:

1). Актуальная политика (3)
2). Безопасность (2)
3). Дети / Усыновление (1).
4). Женское движение (1).
5). Инновации (1).
6). Ленинградская блокада (1).
7). Медицина / Здравоохранение (4).
8). Миграция (2).
9). Наркотики (1)
10). Нефть и газ (2).
11). Партийная жизнь в Германии, Австрии, Швейцарии (2).
12). Права человека (1).
13). Преступность (1).
14). Природные катастрофы (1).
15). Религии мира (1).
16). Семья (1).
17). Спорт (2).
18). Терроризм (2).
19). Экология (3).
20). Экономика (2).
21). Экономический кризис (2).
22). Энергетика (3).
23). Финансы и банки (2).

Конференция с общим В и одним-двумя С

Если говорить о конкретном соотношении материала, то, например, это 12 докладов с В (*английский*), и, к примеру, 4 доклада с С (*2 – французский и 2 – немецкий*). Зачем нужны такие конференции? Во-первых, они отражают реальную профессиональную жизнь переводчика. Во-вторых, на продвинутом уровне можно начать тренинг с пилотной кабиной: когда параллельно с УПП ведется перевод на русский язык синхронно в одной кабине, а вторая «берет» с первой кабины на третий язык. В-третьих, такие конференции имеют мощный мобилизующий заряд: они «подтягивают» качество перевода с языков С к уровню перевода с языка В, где качество заведомо выше. И это – один из важнейших инструментов качества подготовки переводчика: достижение единого высокого уровня умений за счет взаимодействия тренеров.

Конференция с тремя С

Рекомендуется устраивать такие конференции примерно раз в месяц. Вся предварительная организация, и – далее весь ход такой конференции ничем отличается от уже описанных, но доминирующий по качеству владения язык В здесь отсутствует, студенты раскрепощены, и можно, что называется, «сверить часы», то есть оценить уровень развития будущих переводчиков, сравнив их навыки между разными языками С, и вовремя принять меры. Так, в свое время при таком сопоставлении были сделаны выводы относительно устного последовательного перевода наших подопечных с языка С китайского, где должный уровень достигнут был позже, чем в переводе с С европейских языков. Такие конференции еще достаточно камерные по сравнению с многоязычными, и здесь можно также скорректировать переводческую подачу, громкость, скорость и прочие технические навыки перевода. В качестве материала на таких конференциях мы используем и речи, подготовленные студентами, и речи, подготовленные преподавателями, и видеосюжеты. «Разбор полетов» включает впечатления людей, совсем не знавших языков, с которых переводили, среди которых непременно окажутся и преподаватели перевода: ведь преподава-

[2] В скобках – количество аудиторных учебных конференций по 90 минут. – ИА

тель перевода с испанского не знает, например, китайского языка, и выступает в таком случае как сторонний наблюдатель.

Конференция с общим В и всеми С

Такая конференция – большое, сложное мероприятие, оно кропотливо готовится и проводится в среднем один раз в месяц, а также в виде такой конференции сдается семестровый зачет. Программа огромная; длительность речей уже как минимум 6 минут; начиная с ноября, можно во время произнесения речи или перевода – если ты не занят в данный момент переводом по программе – тренироваться в синхронном переводе, причем в обе стороны. Находятся преподаватели-асы, которые успевают и выступающих с УПП послушать, и синхрон проконтролировать.

На таких объемных конференциях часто на каждого студента не хватает отдельной речи; тогда прибегают к уловке, которая практикуется в разных школах мира: после произнесения речи один студент выходит из конференц-зала, а другой остается и по блокноту произносит свой перевод. Это экономит время и позволяет использовать элемент сравнения двух переводов. Но очевидный минус, конечно, есть: человек за дверью, поджидая с блокнотом в руках своей очереди, оказывается в приоритетной ситуации, так как получает дополнительное время на осмысление текста.

В целом многоязычные конференции ближе всего воспроизводят реальную профессиональную ситуацию, и не случайно их часто используют в качестве проверочных.

3. Учебные конференции с синхронным переводом

Все то же самое по комбинациям языков касается и конференций, где тренируется синхронный перевод. Они продуктивны и в двуязычном, и в многоязычном варианте

При этом в профессиональной жизни переводчик столкнется с ситуацией, похожей именно на многоязычную конференцию.

Основная разновидность учебных конференций с синхронным переводом – это конференции с видеоматериалами. Они начинаются сразу после ввода синхрона и продолжаются до конца обучения. Школа располагает внушительным банком готовых качественных англоязычных записей, основу которого заложил С. Яковлев, на все частотные тематики, которые встречаются сегодня; видеоматериалы используются и на синхронных конференциях с другими языками, а также на синхронных многоязычных конференциях этой разновидности. С помощью готовых материалов отрабатывается настройка на ораторов с разным темпом речи, с разными речевыми и логическими стратегиями, а во второй половине обучения – и с дефектами речи, акцентами и пр.

Разумеется, студенты на таких конференциях переводят только речи и готовые высказывания. Все они находятся в роли потенциальных переводчиков.

Постепенно в такие конференции включается согласующийся по теме материал на родном языке, чтобы начать тренинг ретура.

Вместе с тем в обучение включаются также и конференции с ораторами-студентами и ораторами-преподавателями, подобные тем, которые описаны уже для УПП. Длина таких выступлений 8-10 минут, и она медленно увеличивается к концу обучения до 15 минут.

4. Институциональные конференции ООН

«Вживую» проводятся также и институциональные конференции по повестке ООН. Но при их подготовке и проведении есть существенное отличие: архитектоника ооновских конференций, а также вся их фразеология (слова председателя, контакт-

ные конвенциональные формулы выступающих) настолько специфичны, что их в обязательном порядке следует изучать отдельно. Разумеется, обучать переводу на таких конференциях могут только те переводчики, которые неоднократно переводили в ООН и ее дочерних организациях [19;20].

5. Дискуссии к конференциям

В реальной жизни дискуссией иногда заканчивается конференция, либо серии вопросов задают после каждого третьего доклада, бывают и другие регламенты. В обучении устному переводу обмен вопросами и ответами можно запланировать для проведения на отдельном занятии, но вопросы должны быть обращены к выступившему на конференции докладчику, и на каждый вопрос полагается развернутый ответ. Такого рода учебный сценарий – отличный способ научиться давать ни к чему не обязывающие ответы и находить общие, балластные фразы и обороты. Это пригодится и в устном последовательном, и в синхронном переводе. Дискуссию ведет и комментирует тот же председатель, который готовил всю конференцию. Здесь же осваивается ритуал вежливости при использовании контактных формул задавания вопроса и формулировки ответа.

6. Видеоконференции с Еврокомиссией, ООН, МИД РФ, университетами

Эти учебные конференции проводятся по согласованному сценарию учебного дистанционного мероприятия и, строго говоря, сценарному подходу соответствуют не вполне. И вместе с тем, они тоже приносят свою пользу, более того, их особый принцип организации позволяет воспринимать их не как обучающее занятие, а как внешнюю контрольную оценку. Как правило, предлагаются речи для последовательного перевода с нескольких европейских языков. Темы обозначаются заранее, как и опорные слова для будущего переводчика. После перевода каждой речи работа переводчика подробно разбирается несколькими экспертами. Таким образом, в сочетании конференций с разным организационным принципом воплощается методический плюрализм, всегда идущий на пользу подготовке специалиста высокого класса.

Заключение. Макросценарий переводческой деятельности многолик и вариативен, но в нем есть нерушимое ядро, которое имеет смысл поставить во главу угла всего трудоемкого процесса подготовки переводчика. Для устного переводчика это – конференции, переговоры за круглым столом, дискуссии. Включение набора основных микросценариев устного перевода в обучение повышает качество подготовки и сокращает путь от дилетанта до профессионала. Подробный разбор разновидностей учебных конференций и учебных дискуссий доказывает, что проводить такое обучение могут только профессионалы перевода. Причем на всех стадиях проявляется интерактивный характер дидактической модели такого типа: это совместная деятельность всех сторон по достижению результата в обучении. Сценарный подход обеспечивает, таким образом, оптимальный алгоритм профессионального становления.

БИБЛИОГРАФИЧЕСКИЙ СПИСОК

1. **Бродский М.Ю.** Устный перевод: учебник для вузов – 2-е изд., испр. и доп. – М.: Юрайт, 2019. ISBN: 978-5-534-07254-9. –159 с.

2. **Бродский М.Ю.** Устный перевод: история и современность: учебное пособие. – Екатеринбург: АМБ, 2012. ISBN: 978-5-8057-0804-7. – 265 с.

3. **Сулейманова О.А., Карданова-Бирюкова К.С., Лягушкина Н.В., Беклемешева Н.Н., Трухановская Н.С.** Лингвистические

теории в интерпретации переводческих стратегий: Комплексный анализ переводческого процесса: монография. – М.: ЛЕНАНД, 2015. ISBN: 978-5-9710-1828-5

4. **Gile Daniel**. Basic Concepts and Models for Interpreter and Translator Training / Revised edition (Benjamins Translation Library) 2nd Edition, 2009.

5. **Фалалеев А., Малофеева А.** Упражнения для синхрониста. Глазунья: Самоучитель устного перевода с английского языка на русский. – СПб.: Перспектива, 2020. ISBN:978-5-6043828-0-6. – 176 с.

6. **Берн Эрик Леннард.** Игры, в которые играют люди / пер. с англ., предисл. и примеч. А. И. Фета. – Nyköping (Sweden): Philosophical arkiv, 2016. – 164 с. – ISBN 978-91-983073-2-0.

7. **Рингланд Джил.** Сценарное планирование для разработки стратегии, 2008, ISBN 978-5-8459-1270-1.

8. Центр стратегических исследований и разработок СФУ. http://foresight.sfu-kras.ru/node/47.

9. **Михайлова Н.С.** Сценарный подход в педагогике // Основы самообразовательной деятельности: электронное учебное пособие / под науч. ред. Т.А. Бабкиной. – Беларусь, Гродно, 2011.

10. **Роботова А.С.** Ресурсы улучшения профессиональной подготовки учителя (статья вторая)//Вестник Герценовского университета. 2010. № 11(85). С. 37-44. ISSN: 1994-0211

11. **Бахтин М.М.** Формы времени и хронотопа в романе. Очерки по исторической поэтике // Бахтин М.М. Вопросы литературы и эстетики: сб. – М.: Худ. лит., 1975.

12. **Вербицкий А.А.** Активное обучение в высшей школе: контекстный подход: метод. пособие. – М.: Высшая школа, 1991.

13. **Албегова Д.У.** Контекстный подход в системе высшего профессионального образования // Современные проблемы науки и образования. 2015. № 5. С.508 eISSN: 2070-7428

14. **Панова А.Н.** Методика применения игрового моделирования с целью совершенствования профессиональной компетенции устного переводчика: дисс... канд. пед. наук: 13.00.02. – Нижний Новгород, 2014.

15. **Панова А.Н.** Совершенствование профессиональной компетенции устного переводчика на завершающем этапе обучения средствами игрового моделирования // Вестник Иркутского государственного лингвистического университета. 2014. №1 (26). С.232-236 ISSN: 1997-0730

16. **Королькова С.А.** Сценарно-ситуативный подход при обучении устному переводу // Вестник Воронежского государственного университета. Серия: Лингвистика и межкультурная коммуникация.2014. № 2. С.105-109. ISSN: 1680-5755

17. **Степанова М.М.** Применение метода кейсов в обучении устному переводу // Вестник Пермского национального исследовательского политехнического университета. Проблемы языкознания и педагогики. 2018. №4. С. 162-171. DOI: 10.15593/2224-9389/2018.4.14

18. **Yakovlev Sergey**. Mock Conferences: Helping Interpretation Students to Gain Practical Experience during Their Training Course // Training the Next Generation of Professionals: The St. Petersburg School of Conference Interpreting and Translation. Vol. 2. – St. Petersburg: Herzen University Press, 2012.

19. **Погодин Б.П.** Конференц-перевод в международных организациях. Рабочие форматы и сценарии. Документация. Лексика: учебное пособие. – СПб: Изд-во РГПУ им. А.И. Герцена. – 2015. ISBN: 978-5-8064-2109-9. – 174с.

20. **Погодин Б.П.** Международные организации системы. ООН: учебно-справочное пособие для переводчиков. С английским расширением. – М.: «Р. Валент», 2020. ISBN 978-5-93439-581-1

REFERENCES

1. **Brodskiĭ, M. I͡U**. Ustnyĭ perevod : uchebnik dli͡a vuzov. – 2-e izd., ispr. i dop. – M. : Izdatel′stvo I͡Uraĭt, 2019. ISBN: 978-5-534-07254-9.

2. **Brodskiĭ, M.I͡U.** Ustnyĭ perevod: istorii͡a i sovremennost′: uchebnoe posobie. – Ekaterinburg: AMB, 2012. ISBN: 978-5-8057-0804-7

3. **Culeĭmanova O.A. i dr.** Lingvisticheskie teorii v interpreta͡tsii perevodcheskikh s͡trategiĭ: Kompleksnyĭ analiz perevodcheskogo pro͡tsessa – M.: LENAND, 2015. ISBN: 978-5-9710-1828-5

4. **Gile, Daniel.** Basic Concepts and Models for Interpreter and Translator Training / Revised

edition (Benjamins Translation Library) 2nd Edition, 2009.

5. **Falaleev A., Malofeeva A.** Uprazhneniia dlia sinkhronista. Glazun'ia: Samouchitel' ustnogo perevoda s angliĭskogo iazyka na russkiĭ. – SPb.: Perspektiva, 2020. ISBN: 978-5-6043828-0-6

6. **Bern, Ėrik Lennard.** Igry, v kotorye igraiut liudi / Per. s angl., predislovie i primechaniia A. I. Feta. – Nyköping (Sweden): Philosophical arkiv, 2016. – 164 s. – ISBN 978-91-983073-2-0.

7. **Ringland, Dzhil.** Stsenarnoe planirovanie dlia razrabotki strategii, 2008, ISBN 978-5-8459-1270-1.

8. TSentr strategicheskikh issledovaniĭ i razrabotok SFU. http://foresight.sfu-kras.ru/node/47.

9. **Mikhaĭlova N.S.** Stsenarnyĭ podkhod v pedagogike. – V kn.: Osnovy samoobrazovatel'noĭ deiatel'nosti. http://ebooks.grsu.by/book_mihailova/610.html

10. **Robotova A.S.** Resursy uluchsheniia professional'noĭ podgotovki uchitelia (Stat'ia vtoraia)https://lib.herzen.spb.ru/media/magazines/contents/2/2010_11/robotova_11_10_37_44.pdf

11. **Bakhtin M. M.** Formy vremeni i khronotopa v romane. Ocherki po istoricheskoĭ poėtike // Bakhtin M. M. Voprosy literatury i ėstetiki: Sb. – M.: Xud. lit., 1975.

12. **Verbitskiĭ A.A.** Aktivnoe obuchenie v vysshe ĭ shkole: kontekstnyĭ podkhod: Metod. posobie. – M.: Vysshaia shkola, 1991.

13. **Albegova D.U.** Kontekstnyĭ podkhod v sisteme vysshego professional'nogo obrazovaniia // Sovremennye problemy nauki i obrazovaniia. 2015. № 5. P. 508 eISSN: 2070-7428

14. **Panova A.N.** Metodika primeneniia igrovogo modelirovaniia s tsel'iu sovershenstvovaniia professional'noĭ kompetentsii ustnogo perevodchika // diss ... kand. Ped. nauk: 13.00.02. – Nizhniĭ, 2014.

15. **Panova A.N.** On upgrading of the professional competence of the translator by means of simulation game // Vestnik Irkutskogo gosudarstvennogo lingvisticheskogo universiteta. 2014. №1 (26). P.232-236 ISSN: 1997-0730

16. **Korol'kova S.A.** Stsenarno-situativnyĭ podkhod pri obuchenii ustnomu perevodu. // Vestnik Voronezhskogo gosudarstvennogo universiteta. Seriia: Lingvistika i mezhkul'turnaia kommunikatsiia. 2014. № 2. P.105-109. ISSN: 1680-5755

17. **Ctepanova M.M.** Using case study in interpreter training. *PNRPU Linguistics and Pedagogy Bulletin***.** 2018. No.4. P. 162-171. DOI: 10.15593/2224-9389/2018.4.14.

18. **Yakovlev Sergey**. Mock Conferences: Helping Interpretation Students to Gain Practical Experience during Their Training Course // Training the Next Generation of Professionals: The St. Petersburg School of Conference Interpreting and Translation. Vol. 2. – St. Petersburg: Herzen University Press, 2012.

19. **Pogodin B.P.** Konferents-perevod v mezhdunarodnykh organizatsiiakh. Rabochie formaty i stsenarii. Dokumentatsiia. Leksika. – SPb: Izd-vo RGPU im. A.I. Gertsena. – 2015. ISBN: 978-5-8064-2109-9.

20. **Pogodin B.P.** Mezhdunarodnye organizatsii sistemy. OON Uchebno-spravochnoe posobie dlia perevodchikov. S angliĭskim rasshireniem. – M.: «R. Valent», 2020. ISBN 978-5-93439-581-1

Alexeeva I.S. **Scenario approach in training future interpreters: mock-conferences.** The article explains the choice of the scenario approach as one of the most effective tools for training future interpreters. According to it, the possible professional scenarios are placed at the heart of training, and the interpretation class emulates the real working environment. The macro-scenario includes a variety of micro-scenarios of real-life working situations, and each of them must be mastered during the training period. The article also analyzes the generic features of the training mock-conference and looks into ten types of mock-conferences: «Kids' Forum», thematic conferences with consecutive interpretation (a conference with 'C' language, a conference with 'B' language, a conference with one 'B' and one or two 'C' languages, etc.), mock-conferences with simultaneous interpretation, institutional UN mock-conferences, video conferences with European Commission, UN, Russian MFA, partner universities, and finally discussions before conferences. Viewed as a training method a mock-conference includes a preparation stage, an actual conference and a feedback stage. The interactive character of the model is realized through the joined effort of all parties to achieve a good result in the training. The combination of mock-conferences of different organizational structures brings forth the principle of methodological

pluralism, which we consider beneficial for future interpreter training. The success of mock-conferences is ensured by the parameters of the given role-play. Thus, depending on the topic of the conference, the participants, functioning as a chair, or speakers, or the audience, are free to call themselves famous politicians, scientists, journalists, public personae, or just passers-by. Having once chosen the role, the participants are obliged to thoroughly familiarize themselves with this persona and act in their name in the discussions, expressing substantiated opinions consistent with the chosen persona's views. In St. Petersburg School of Conference Interpreting and Translation we distinguish mock-conferences by the language (bi-lingual and multilingual), type of interpretation (consecutive or simultaneous, or mixed), materials used (improvised or recorded speeches, with or without visuals, etc.). The use of basic micro-scenarios in interpreter training enhances the quality and facilitates the graduates' transition from novice to professional. The detailed analysis of mock-conferences proves that this kind of training can be realized only by practicing professionals. The model was tested in St. Petersburg School of Conference Interpreting and Translation, and over the decade has become part and parcel of the successful training of language professionals.

SCENARIO APPROACH; INTERACTIVE DIDACTIC MODEL; MOCK-CONFERENCES, MACRO- AND MICRO-SCENARIOSOF INTERPRETER'S WORK; INTERPRETATION; ROLEPLAY

Citation: Alexeeva I.S. Scenario approach in training future interpreters: mock-conferences. *Teaching Methodology in Higher Education*. 2020. Vol. 9. No 33. P. 12–26. DOI: 10.18720/HUM/ISSN 2227-8591.33.01

© Санкт-Петербургский политехнический университет Петра Великого, 2020

УДК 378.147 : 81.25 DOI: 10.18720/HUM/ISSN 2227-8591.33.02

А.Н. Малявина

НЕРЕШЕННЫЕ ПРОБЛЕМЫ ОБЩЕЙ ТЕОРИИ ПЕРЕВОДА

МАЛЯВИНА Анна Николаевна – кандидат педагогических наук, доцент кафедры «Теория и практика перевода»; Тольяттинский государственный университет. Член Союза переводчиков России.
ул. Белорусская, 14, г. Тольятти, 445020, Россия.
e-mail: maljawina@yandex.ru

MALYAVINA Anna N. – Togliatti State University. Member of the Union of Translators of Russia.
14, Belorusskaya, Togliatti, 445020, Russia. e-mail: maljawina@yandex.ru

В статье рассматриваются насущные вопросы переводоведения, а также новые задачи, с которыми столкнулась методика преподавания перевода. Формулируются некоторые нерешенные проблемы общей теории перевода, указывающие на молодость дисциплины, ее гуманитарный характер и демонстрирующие различные концепции понимания перевода в российском и зарубежном переводоведении. Среди актуальных проблем теории перевода выделяется классический подход к методике преподавания, основанный на постулатах теории перевода без учета новейших достижений и концепций самого переводоведения и устаревших психолого-педагогических требованиях как к учителям высшей школы, так и к обучающимся, а также на малоэффективном дедуктивном методе подачи материала. Кроме того, подчеркивается негибкость образовательной системы в целом и некоторый догматизм дидактики перевода, которые не всегда отзывчиво реагируют на запросы профессионального сообщества, требования, предъявляемые к уровню владения выпускником компьютерными программами и сервисами, электронными ресурсами и нейронными сетями, а также на общественные потрясения, то есть на прогресс, который в ускоренном темпе меняет человеческую цивилизацию. Для решения задачи подготовки студентов-лингвистов к переводческой деятельности предлагается использование подходов профессионально и практикоориентированного обучения, в результате чего формируется востребованный в профессии специалист. Подчеркивается, что практикоориентированное обучение направлено на отработку компетенций, необходимых будущим переводчикам в профессии, осуществляется в течение всего периода получения образования в вузе и затрагивает каждое учебное мероприятие, а не ограничивается, как это принято, переводческой или преддипломной практиками. В работе также демонстрируются возможные пути консолидации методики преподавания перевода и практической деятельности переводчика. Описываются некоторые приемы организации дистанционной работы в условиях самоизоляции.

ПЕРЕВОДОВЕДЕНИЕ; МЕТОДИКА ПРЕПОДАВАНИЯ; ТРАНСФОРМАЦИЯ; ВУЗ; ИНДУСТРИЯ ПЕРЕВОДА; КАЧЕСТВО ОБРАЗОВАНИЯ

Ссылка при цитировании: Малявина А.Н. Нерешенные проблемы общей теории перевода // Вопросы методики преподавания в вузе. 2020. Т. 9. № 33. С. 27–36. DOI: 10.18720/HUM/ISSN 2227-8591.33.02

Введение. Переводоведение является гуманитарной научной дисциплиной с одной из самых высоких степеней проявления субъективности. Если попробовать наложить на переводоведение шаблонные черты классически понимаемой науки, вычленяемые из определений («сфера человеческой деятельности, функцией которой является выработка и теоретическая схематизация объективных знаний о действительности» или «особый вид познавательной деятельности, направленной на

выработку объективных, системно организованных и обоснованных знаний о мире» [1]), то получится, что спорные моменты и многочисленные, зачастую противоречивые, концепции переводоведения являются следствием невозможности проверить на практике все теоретические положения и получить бесспорные и повторяемые результаты исследований. М. Эпштейн говорит по этому поводу о парадоксе гуманитарных наук: «они изучают самого изучающего, они именуют именующего, и именно поэтому в их центре находится разрыв самого дискурса, слепое пятно, в которое попадает обращенный на себя взгляд» [2: 34]. Кроме того, в масштабах развития филологии и свете исторического пути лингвистики переводоведение появилось совсем недавно. В силу молодости науки, а также противоречий между глубиной изысканий ученых, чьи работы еще более пятидесяти лет назад подтвердили ее статус, и излишней междисциплинарностью вкупе с терминологической нечеткостью новых диссертационных сочинений [3: 44–55], теория и практика перевода, как благоразумно предпочитает называть себя переводоведение (см. В.Н. Комиссаров «…теория перевода (теоретическая часть науки о переводе – переводоведения)…» [4: 49–50]), пребывает в состоянии нескончаемых потрясений и ненужных усложнений простых, на первый взгляд, понятий.

Как и в великой русской литературе, в теории перевода существует несколько вечных вопросов, первый из которых «…что такое перевод?» озвучивали многие зарубежные и отечественные переводоведы, в том числе В.Н. Комиссаров [4: 50]. Однозначный ответ на него до сих пор не получен. Контрастные мнения касательно перевода выражают два классика западного переводоведения (а также лингвистики, филологии и литературоведения) Д. Беллос и Дж. Стайнер. Первый сначала предупреждает, что «уподобление любого использования языка переводу на том основании, что речь – это мысленный перевод мысли, серьезно снижает нашу способность понимать, что такое перевод в одного языка на другой» [5: 362], а потом указывает, что «перевод – это повторение уже сказанного с некоторыми вариациями» [5: 364]. Второй заявляет противоположную точку зрения: «перевод (как формально, так и прагматически) задействован в абсолютно любом коммуникативном акте. В абсолютно любой ситуации, где имеет место отправка и восприятие смысловых единиц. Это можно понимать и в широком семиотическом смысле, и в смысле более конкретного вербального обмена. Всякое понимание есть расшифровка, а воспринимать значимое означает осуществлять перевод» [6: 22].

Еще одним дискуссионным пунктом переводоведения являются термины «адекватность» и «эквивалентность». Большинство немецких переводоведов, например, предпочитают использовать термин эквивалентность (Äquivalenz), обращая внимание на спорность этого понятия: «Äquivalenz ist ein umstrittener übersetzungstheoretischer Begriff» [7: 344]. Для приверженцев скопос-теории два указанных термина в равной степени важны и применимы для описания взаимоотношений текста оригинала и перевода, при этом эквивалентность подразумевает, что тексты выполняют в своих культурах одну и ту же коммуникативную функцию: «Relation zwischen einem Ziel- und einem Ausgangstext, die in der jeweiligen Kultur auf ranggleicher Ebene die gleiche kommunikative Funktion erfüllen (können)» [8: 139–140], а об адекватности (Adäquatheit) говорят в тех случаях, если текст (перевода) соответствует цели перевода: «Ein (Ziel-) Text kann als adäquat bewertet werden, wenn er den Zweck des Translats, also seinen Skopos, erfüllt» [9: 161]). Интересно, что эквивалентность определяется как особый вид адекватности: «Äquivalenz ist in unserer Definition Sondersorte von Adäquatheit» [8: 140].

В англоязычных научных источниках указанным терминам уделяется неодинаковое внимание. Понятие equivalence рассматривается в современной библии перевода Routledge Encyclopedia of Translations Studies в отдельной словарной статье [10: 77–80], а adequacy упоминается несколько раз в связи со скопос-теорией: «adequacy is the relationship between source and translation where no functional match obtains and the 'skopos' of the translation has been consistently attended to» [10: 198]. Примечательно, что в иных заслуживающих доверия зарубежных первоисточниках речь в основном идет об эквивалентности. Например, S. Bassnett подчеркивает значение эквивалентности для развития теории перевода: «In the 1960s and 1970s various theories of equivalence were proposed, of which the most widely known is the distinction made by the American Bible translator, Eugene Nida, between 'formal' and 'dynamic' equivalence» [11: 6], а про адекватность на страницах книги не упоминает; в издании, вышедшем в Оксфордском университете и посвященном переводу, значительное место отводится многогранности понятия эквивалентность: «Equivalence has thus been used in at least three different ways: to conceptualize cultural adaptation ('dynamic equivalence'), to refer to reproduction of different 'natural' source text levels and functions (where the term recuperates the millennial discourse of 'fidelity'), and to think about the different choices facing the translator» [12: 26] и лишь несколько раз упоминается адекватность.

Следующим камнем преткновения общей теории перевода является оценка качества перевода. Данный вопрос следует из предыдущего и является одним из самых актуальных и спорных. Это связано с тем, что он оказывает значительное влияние на практическую профессиональную деятельность, в рамках которой переводчику часто приходится доказывать, что перевод выполнен на высоком уровне качества, в то время как заказчик утверждает обратное. Это говорит о том, что подходы к определению соответствия конкретного текста эталону могут быть совершенно разными. Здесь следует подчеркнуть мифическую природу эталона, о котором мечтают органы осуществления контрольно-надзорных функций в сфере высшего образования и «принципиальную невозможность существования» которого признают все ученые, «так как свойством вторичного текста (каким и является перевод) считается его способность к неоднократной воспроизводимости» [13: 213]. При этом многочисленные методики оценки качества традиционно строятся на сравнении испытуемого образца с идеалом, вернее, с представлением о нем. «Сложность создания единой системы оценки качества перевода, безошибочно функционирующей в любой ситуации общения и применимой к разным текстам и стилям, заключается в том, что одно и то же информационное содержание может быть выражено различными языковыми средствами даже в одном языке, не говоря уже о том, что это всегда имеет место в разных языках» [14: 60]. Среди российских работ, наиболее полно раскрывающих разнообразные механизмы оценивания качества перевода, отметим монографию В.В. Сдобникова [15] и диссертацию Е.А. Гильмуллиной [16].

Актуальность. Следующим Gretchenfrage теории перевода, перебрасывающим мостик на берег практического использования научных знаний, является актуальный вопрос: кто и как должен учить переводу? Он стоит в одном ряду с дискуссиями о приемлемости и необходимости прагматической адаптации, месте аудиовизуального перевода и локализации в системе частных теорий перевода, которые характеризуются функционально-коммуникативной направленностью, а не занимаются серьезными и требующими чрезвычайно глубокого философского подхода проблемами.

Практика перевода преследует абсолютно конкретные и даже материальные цели:

научить переводить и зарабатывать благодаря умению искусного переложения чужого текста. Но привить навыки профессионального перевода – задача не из легких, осложненная к тому же отсутствием общепризнанной и официально утвержденной методики преподавания.

Попробуем разобраться в сложившейся ситуации. Как продемонстрировал анализ научных источников, авторы теоретических трудов последнего десятилетия (см., например, монографию А.В. Штанова [17], курс лекций Ю.А. Шепеля [18], диссертацию Е.В. Аликиной [19] и коллективную монографию ученых Волгоградского государственного университета [20]) до сих пор цитируют уже ставшие классическими учебники и пособия по переводу, в которых говорится, что актуальной задачей переводоведения является разработка методики преподавания перевода. Хотя вполне вероятно, что она существует в виде эмпирических наблюдений, вне страниц учебников, в обширных, но разрозненных материалах преподавателей, которые надо бережно собрать, систематизировать и предложить к использованию. Ведь, как показывает многолетний опыт работы с будущими переводчиками, зачастую автономные дисциплины учебного плана (без четких внутренних взаимосвязей, своеобразных гиперссылок между лингвистическими, техническими, редакционными, корректорскими, семиотическими и прагматическими мирами), которые ведут разные по темпераменту и опыту работы переводчиками преподаватели, позволяют выпустить из вуза подготовленных к профессии студентов. Вероятно, это происходит благодаря педагогическим находкам, применяемым в рамках конкретных вузовских курсов.

Основная часть. На наш взгляд, методика преподавания перевода, основанная на классических психолого-педагогических допущениях, несколько оторвана от действительности, той почвы, на которой она должна выстраивать систему обучения для того, чтобы образование стало качественным, а выпускник легко трудоустроился. Статистика свидетельствует в пользу нашего предположения (см. рис. 1).

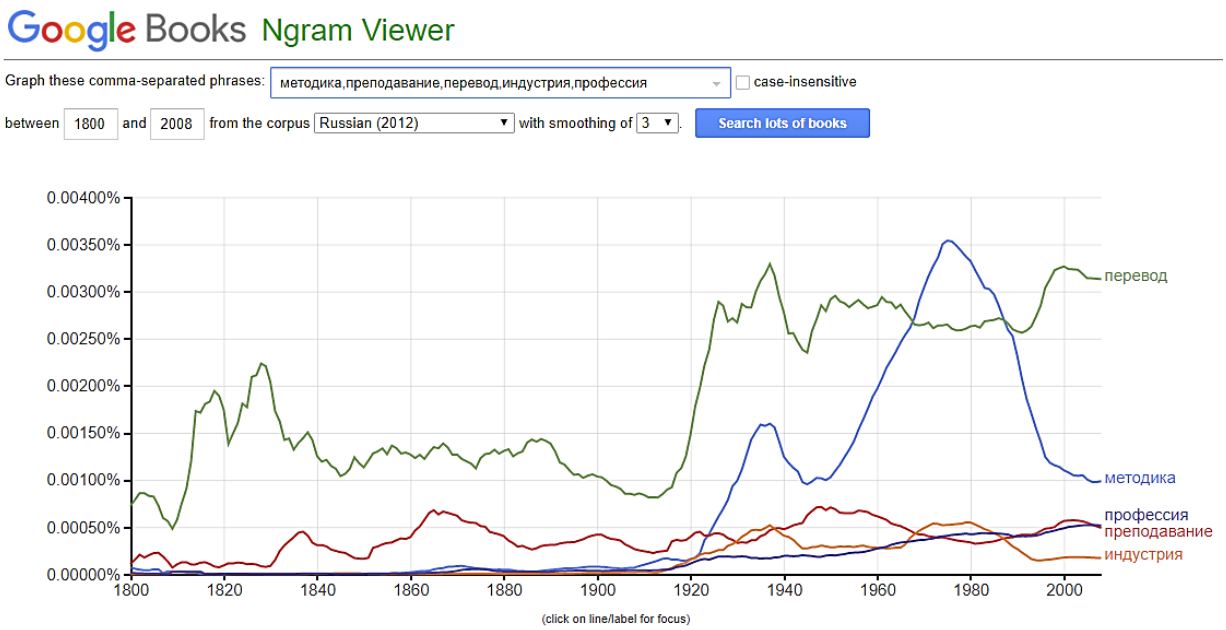

Рис. 1. Количественное сравнение использования слов «методика», «преподавание», «перевод», «индустрия» и «профессия» в книгах на русском языке, представленных в Google Books

Обучение студентов-переводчиков должно соответствовать главному постулату, очень популярному в Германии: aus der Praxis für die Praxis, то есть быть по-настоящему профессиональным и практикоориентированным. Каждое занятие по практическому переводу задумывается и организовывается так же, как переводчиком отрабатывается конкретный заказ. Уже с вузовской скамьи студенты должны усвоить, что переводческая деятельность лишь в редких случаях является творчеством в чистом виде, за которым не стоит заказчик. На самом деле это работа, полученная от определенного клиента, имеющая очевидного реципиента, некоторые лингвостилистические и жанровые особенности, а также существующая в реальных условиях и зависящая от них.

Если следовать нашей логике: учить переводу, погрузив студентов в пучину переводческих будней, – то преподавать перевод может быть допущен только переводчик-практик, который обязан иметь педагогический опыт и уметь на время искусственно понизить уровень своего личного мастерства ради эффективного обучения. Это должна быть креативная билингвальная личность, разбирающаяся в нескольких гуманитарных дисциплинах, двух-трех технических отраслях, держащая руку на пульсе политических событий и ориентирующаяся в экономике, владеющая компьютерными технологиями и обладающая востребованными в профессии положительными чертами характера. Этот суперспециалист должен предварительно изучить перевод и научиться переводить, отработать на практике собственную систему взаимодействия с текстом, а потом в силу изменившихся условий создать новый алгоритм работы.

Зачастую изменения наступают внезапно. Еще в конце 2019 – начале 2020 года в рамках 3-й Мастерской синхронного перевода, организатором которой является К.А. Ельцов, и с трибуны Зимней школы перевода Союза переводчиков России велись рассуждения о том, как повлияет технологический прогресс на переводчиков и переводческую отрасль, и к чему, соответственно, необходимо готовиться преподавателям. А уже весной 2020 года в мире сложилась такая ситуация, которую можно назвать сингулярностью в том смысле этого термина, как его понимает Ж. Делёз: «поворотные пункты и точки сгибов; узкие места, узлы, преддверия и центры; точки плавления, конденсации и кипения; точки слез и смеха, болезни и здоровья, надежды и уныния, точки чувствительности» [21: 79], подчеркивая, что «метаморфозы и перераспределения сингулярностей формируют историю» [21: 84], а также влекут за собой изменения, под действием которых обязательно должны трансформироваться методы преподавания перевода в вузах.

На наш взгляд, события марта-июня 2020 года объемно демонстрируют, что пора формировать новый подход к методике преподавания вообще и перевода в частности, так как возврата к традиционному очному обучению уже не будет. Ведь так сложилось исторически, что серьезные потрясения безвозвратно меняют мир и человека, который, будучи выведенным из зоны комфорта, испытывает новые для себя трудности.

В связи с пандемией коронавируса и переходом в дистанционный режим для вузов настоящим вызовом стали организация процесса обучения, проведение занятий в режиме конференций, обеспечение общения со студентами онлайн, систематизация всех видов работ, осуществляемых в Сети, и т. д.

Для преподавателей, не имеющих переводческой практики, резкий выход из офлайновой действительности сопряжен с моральными потрясениями: они не готовы

активно работать онлайн, проверять письменные переводы в MS Word, используя его богатые возможности редактирования, обеспечивать коллективную переводческую работу в Trello или Google Docs, а также проводить удаленные занятия по устному переводу. Кроме того, работа в Сети или электронной среде (Canvas, Moodle) не позволяет преподавателю трудиться некачественно: видео консультаций и защит курсовых записаны, документы со всеми правками и комментариями сохранены. И это является дополнительным эмоциональным грузом, с которым надо учиться справляться.

У преподавателей с многолетним и даже небольшим опытом работы удаленным переводчиком еще до кризиса сложилась стройная система онлайн-работы со студентами, подобная той, что выстраивается у письменного переводчика с заказчиком: по электронной почте студенты получают задания (тексты из реальной практики), связываются по мере необходимости и для уточнения деталей с преподавателем через беседы в соцсетях или чаты в приложениях-мессенджерах. Потом, используя все вспомогательные электронные ресурсы (расширенный поиск, словари, корпусы и проч.), осуществляют перевод в любом текстовом процессоре. Готовый текст пересылается преподавателю, после чего начинается кропотливая работа, требующая больших временных затрат: с каждым обучающимся обсуждаются нюансы оригинала и перевода, удачные переводческие решения и сырые пассажи. Несколько раз прошедшие через глаза и руки преподавателя тексты шлифуются студентом с точки зрения смысла, прагматики, стиля и соблюдения узуса переводящего языка, и уже по окончании всей процедуры выносится вердикт о качестве проделанной работы. При этом для осуществления эффективного разбора возникающих в процессе работы над текстом переводческих проблем, используются средства видеоконференций (Skype, Zoom, Discord и проч.), а для пояснения ошибок, оказавшихся наиболее типичными для каждого конкретного текста, – программные инструменты Screencast-O-Matic или iSpring Free Cam для создания скринкастов.

Наступившая сингулярность, кстати, показала слабые места техники, которая не справляется с наплывом посетителей сайтов (особенно общероссийских или принадлежащих крупным организациям), провайдеров, чьи оптоволоконные сети не выдерживают нагрузок, приложений, блокирующих вход на сайты с важными методическими материалами.

Справедливо считается, что профессионал рождается в результате кропотливого, планомерного и учитывающего спрос внутри отрасли труда преподавателя и студента. Отправной точкой для изменения методических подходов к дидактике перевода должна стать профессиональная деятельность, к которой будущий специалист готовится, принимая во внимание требования индустрии перевода и пожелания будущих работодателей [22].

Далее в виде логических импликаций укажем некоторые важные моменты профессиональной и практикоориентированной подготовки студентов-лингвистов.

1. Если в отрасли уже не существует переводов, выполненных от руки и на бумажном носителе, то не стоит этому учить.

2. Если принято добывать информацию из Сети (переводческие и профессиональные форумы, тематические страницы соцсетей, электронные ресурсы, оцифрованные учебники, словари и справочники, а также многое другое), то отсутствует необходимость учить пользоваться устаревшими носителями информации. Например, ни в одном бумажном словаре в ближайшее время не будут зафиксированы слова, по-

явившиеся буквально несколько дней назад в русском и словацком языках: инфодемия (производное от «информация» и «пандемия») и koronastrofa (от koronavirus и katastrofa), а в Интернете они уже в ходу.

3. Для того чтобы для начинающих переводчиков не оказались неожиданностью тексты, предназначенные для перевода, как с позиции их жанровой принадлежности (списки автомобильных запчастей, бланки голосования, строки интерфейса), так и с точки зрения их оформления (смысловые и языковые ошибки, опечатки, отсутствие логики), нужно обучать работе с такими текстами еще в университете.

4. Если работодатели заинтересованы в сотрудниках, знакомых с современным переводческим софтом, значит в процессе обучения студент-переводчик должен не только получить теоретические сведения о развитии и становлении автоматических (Google, Deepl, PONS и проч.) и автоматизированных систем перевода (MemSource, SmartCat, Trados и т. д.), но и научиться в этих программах работать, превратив их использование в привычку, доведенную до автоматизма.

5. Если в отрасли приветствуется самозанятость и регистрация переводчиков в качестве индивидуальных предпринимателей, то требуется в доступной форме объяснять студентам все связанные с подобными отношениями юридические тонкости.

Выводы. Методика преподавания перевода, который воспринимается как дихотомия искусства и технологий, должна представлять собой некий конструктор (набор кейсов, упражнений, задач и практик), каждая деталь которого может быть интегрирована в образовательный процесс так, чтобы преподавание перевода оставалось системным и отвечало нуждам работодателя и/или заказчика, а также могло безболезненно трансформироваться в соответствии с вызовами времени.

При этом из методики преподавания нельзя исключить ни мастера, коим является опытный преподаватель и переводчик, ни технологии, без которых наш мир уже немыслим. Оба эти компонента, непреложные и важные для подготовки молодых профессионалов, образуют звенья неразрывной цепи, в которой технологии никогда не займут место преподавателя, но и не превратят сырую и неэффективную методику в стройную систему, скрывающую любые недостатки.

БИБЛИОГРАФИЧЕСКИЙ СПИСОК

1. Философский словарь [Электронный ресурс]. URL: http://www.philosophydic.ru /nauka (дата обращения: 06.04.2020).

2. **Эпштейн М.Н.** Конструктивный потенциал гуманитарных наук: Могут ли они изменять то, что изучают? // Философские науки. 2008. № 12. С. 34–53. ISSN: 0235-1188.

3. **Бузаджи Д.М., Ланчиков В.К.** Скорбный список. О бедах современного российского переводоведения // Мосты. Журнал переводчиков. 2012. № 4 (36). С. 42–56. ISSN 2219-6056.

4. **Комиссаров В.Н**. Современное переводоведение : учебное пособие. – М.: ЭТС, 2001. 424 с. ISBN 5-93386-030-1.

5. **Беллос Д**. Что за рыбка в вашем ухе? Удивительные приключения перевода / пер. с англ. Н. Шаховой. – М.: КоЛибри, Азбука-Аттикус, 2019. 416 с. ISBN 978-5-389-14782-9

6. **Стайнер Дж**. После Вавилонского смешения. Вопросы языка и перевода / перевод с англ. В. Фролова. – М. : МЦНМО, 2020. 645 с. ISBN 978-5-4439-1466-4.

7. Übersetzung. Translation. Traduction. Ein internationales Handbuch zur Übersetzungsforschung. 1. Teilband / Herausgegeben von H. Kittel, A.P. Frank, N. Greiner, Th. Hermans, W. Koller, J. Lambert, F. Paul. Berlin, New York : Walter de Gruyter, 2004. 1060 s. ISBN 3-11-013708-9.

8. **Reiß K., Vermeer H.J**. Grundlegung einer allgemeinen Translationstheorie / 2. Auflage. Tübingen : Niemeyer, 1991. 245 s. ISBN 978-3484301474.

9. **Siever H**. Übersetzen und Interpretation : Die Herausbildung der Übersetzungswissenschaft als eigenständige wissenschaftliche Disziplin im deutschen Sprachraum von 1960 bis 2000 // Leipziger Studien zur angewandten Linguistik und Translatologie. Band 8. Frankfurt : Peter Lang GmbH, Internationaler Verlag der Wissenschaften, 2010. 384 s. ISBN 978-3631602225.

10. Routledge Encyclopedia of Translations Studies / ed. by M. Baker, assisted by K. Malmkjær. London and New York : Routledge, 2005. 654 p. ISBN 0-203-35979-8.

11. **Bassnett S.** Translation / The New Critical Idiom / ed. by J. Drakakis. London and New York: Routledge, 2014. 201 p. ISBN 978-0-415-43562-8.

12. The Oxford Handbook of Translation Studies / ed. by K. Malmkjær, K. Windle. Oxford University Press, 2011. 475 p. ISBN 978-0-19-923930-6.

13. **Косс Е.В., Кириллова А.В**. Оценка качества письменного научно-технического перевода с английского языка на русский язык у магистрантов технических направлений подготовки // Инновационная наука. 2015. № 11–2. С. 210-216. ISSN 2410-6070

14. **Малявина А. Н**. Проблема оценки качества перевода // Язык. Культура. Коммуникация. 2016. № 1 (19). С. 56–65. ISSN: 2410-3209.

15. **Сдобников В. В**. Оценка качества перевода (коммуникативно-функциональный подход) : моногр. 2-е изд., стер. – М. : ФЛИНТА, 2015. 112 с. ISBN 978-5-9765-2134-6

16. **Гильмуллина Е.А**. Оценка качества перевода : квантитативно-системный подход : дисс. ... канд. филол. наук. 10.02.20 – Сравнительно-историческое, типологическое и сопоставительное языкознание. СПб., 2016. 695 с.

17. **Штанов А.В**. Технология перевода и методика преподавания (компетентностный подход) : монография.– М. : МГИМО-Университет, 2011. 250 с. ISBN 978-5-9228-0700-5.

18. **Шепель Ю.А**. Методика преподавания перевода в высшей школе : теоретический курс. – Днепр: Адверта, 2017. 158 с.

19. **Аликина Е.В**. Концепция обучения устной переводческой деятельности в системе высшего лингвистического образования на основе интегративного подхода : дисс. … д-ра пед. наук. 13.00.02 –Нижний Новгород, 2017. 431 с.

20. Подготовка переводчика: коммуникативные и дидактические аспекты: колл. моногр. / под общ. ред. В. А. Митягиной. – М. : ФЛИНТА, 2012. 302 с. ISBN 978-5-9765-1441-6

21. **Делёз Ж**. Логика смысла // Делёз Ж. Логика смысла. Фуко М. Theatrum philosophicum / пер. с фр. Я.Я. Свирского ; науч. ред. А.Б. Толстов. М.: Раритет; Екатеринбург : Деловая книга, 1998. 480 с. URL: http: //lib.ru/filosof/delezg vattari/logica.txt (дата обр.: 08.04.2020). ISBN 5-85735-095-6 (Раритет) ISBN 5-88687-041-5 (Деловая книга).

22. **Нечаева Н.В., Берендяев М. В., Куликов Н.Ю**. Организация производственной практики студентов переводческих образовательных программ: взгляд вуза и отрасли // Вопросы методики преподавания в вузе. 2019. № 29. С. 69–80. DOI: 10.18720/HUM/ISSN2227-8591.29.06

REFERENCES

1. Filosofskij slovar' [Jelektronnyj resurs]. URL: http://www.philosophydic.ru/nauka (data obrashhenija: 06.04.2020).

2. **Jepshtejn M**. Konstruktivnyj potencial gumanitarnyh nauk : Mogut li oni izmenjat' to, chto izuchajut? // Filosofskie nauki. 2008. № 12. S. 34–55. ISSN: 0235-1188.

3. **Buzadzhi D.M., Lanchikov V.K.** Skorbnyj spisok. O bedah sovremennogo ros-sijskogo perevodovedenija // Mosty. Zhurnal perevodchikov. 2012. № 4 (36). S. 42–56. ISSN 2219-6056.

4. **Komissarov V.N**. Sovremennoe perevodovedenie: uchebnoe posobie. M.: JeTS, 2001. 424 s. ISBN 5-93386-030-1.

5. **Bellos D**. Chto za rybka v vashem uhe? Udivitel'nye prikljuchenija perevoda / per. s angl. N. Shahovoj. M. : KoLibri, Azbuka-Attikus, 2019. 416 s. ISBN 978-5-389-14782-9.

6. **Stajner Dzh**. Posle Vavilonskogo smeshenija. Voprosy jazyka i perevoda / perevod s angl. V. Frolova. M. : MCNMO, 2020. 645 s. ISBN 978-5-4439-1466-4.

7. Übersetzung. Translation. Traduction. Ein internationales Handbuch zur Übersetzungsforschung. 1. Teilband / Herausgegeben von H. Kittel, A.P. Frank, N. Greiner, Th. Hermans, W. Koller, J. Lambert, F. Paul. Berlin, New York : Walter de Gruyter, 2004. 1060 s. ISBN 3-11-013708-9.

8. **Reiß K., Vermeer H. J**. Grundlegung einer allgemeinen Translationstheorie / 2. Auflage. Tübingen: Niemeyer, 1991. 245 s. ISBN 978-3484301474.

9. **Siever H**. Übersetzen und Interpretation : Die Herausbildung der Übersetzungswissenschaft als eigenständige wissenschaftliche Disziplin im deutschen Sprachraum von 1960 bis 2000 // Leipziger Studien zur angewandten Linguistik und Translatologie. Band 8. Frankfurt: Peter Lang GmbH, Internationaler Verlag der Wissenschaften, 2010. 384 s. ISBN 978-3631602225.

10. Routledge Encyclopedia of Translations Studies / ed. by M. Baker, assisted by K. Malmkjær. London and New York : Routledge, 2005. 654 p. ISBN 0-203-35979-8.

11. **Bassnett S.** Translation / The New Critical Idiom / ed. by J. Drakakis. London and New York : Routledge, 2014. 201 p. ISBN 978-0-415-43562-8.

12. The Oxford Handbook of Translation Studies / ed. by K. Malmkjær, K. Windle. Oxford University Press, 2011. 475 p. ISBN 978-0-19-923930-6.

13. **Koss E.V., Kirillova A.V**. Ocenka kachestva pis'mennogo nauchno-tehnicheskogo perevoda s anglijskogo jazyka na russkij jazyk u magistrantov tehnicheskih napravlenij podgotovki // Innovacionnaja nauka. 2015. № 11–2. S. 210–216. ISSN 2410-6070.

14. **Maljavina A.N**. Problema ocenki kachestva perevoda // Jazyk. Kul'tura. Kommunikacija. 2016. № 1 (19). S. 56–65. ISSN: 2410-3209.

15. **Sdobnikov V.V**. Ocenka kachestva perevoda (kommunikativno- funkcional'nyj podhod) : monografija. 2-e izd., ster. M. : FLINTA, 2015. 112 s. ISBN 978-5-9765-2134-6.

16. **Gil'mullina E.A**. Ocenka kachestva perevoda : kvantitativno-sistemnyj podhod : diss. ... kandidata filol. nauk. 10.02.20 – Sravnitel'no-istoricheskoe, tipologicheskoe i sopostavitel'noe jazykoznanie. SPb., 2016. 695 s.

17. **Shtanov A.V**. Tehnologija perevoda i metodika prepodavanija (kompetentnostnyj podhod) : monografija. M. : MGIMO-Universitet, 2011. 250 s. ISBN 978-5-9228-0700-5.

18. **Shepel' Ju. A**. Metodika prepodavanija perevoda v vysshej shkole : teoreticheskij kurs. Dnepr : Adverta, 2017. 158 s.

19. **Alikina E.V**. Koncepcija obuchenija ustnoj perevodcheskoj dejatel'nosti v sisteme vysshego lingvisticheskogo obrazovanija na osnove integrativnogo podhoda : diss. … doktora ped. nauk. 13.00.02 –Nizhnij Novgorod, 2017. 431 s.

20. Podgotovka perevodchika: kommunikativnye i didakticheskie aspekty : koll. monografija / pod obshh. red. V. A. Mitjaginoj. M. : FLINTA, 2017. 302 s. ISBN 978-5-9765-1441-6

21. **Deljoz Zh**. Logika smysla // Deljoz Zh. Logika smysla. Fuko M. Theatrum philosophicum / per. s fr. Ja.Ja. Svirskogo ; nauchnyj redaktor A.B. Tolstov. M. : Raritet ; Ekaterinburg : Delovaja kniga, 1998. 480 s. URL: http://lib.ru/FILOSOF/DELEZGVATTARI/logica.txt (data obrashhenija: 08.04.2020). ISBN 5-85735-095-6 (Raritet) ISBN 5-88687-041-5 (Delovaja kniga).

22. **Nechaeva N.V., Berendyaev M.V., Kulikov N.Yu.** Work Placements for Translation Students as Seen by the Industry and Higher Education – Interaction Experience. *Teaching Methodology in Higher Education*. 2019. Vol. 8. No 29. P. 69–80. DOI: 10.18720/HUM/ISSN 2227-8591.29.06

Malyavina A.N. **Unsolved challenges to the general theory of translation.** The article is dedicated to pressing matters of translation studies as well as new challenges for methodology of translation teaching. It states a number of issues that the general theory of translation has so far failed to resolve due to the young age of the discipline, its commitment to humanities, and the differences between translation concepts in Russian and foreign translation studies. One of the current problems of translation theory, identified in the article, is the classical approach to teaching methodology, based on outdated psychological and pedagogical requirements for higher education teachers and students, the poor performing deductive method used to present the learning materials, and postulates of translation theory

with no regard to the latest developments and concepts. Special emphasis is also put on inflexibility of education system in whole and certain dogmatism of translation didactics in particular, as they sometimes fail to respond promptly to the current issues, such as demands of the profession, requirements for graduates regarding their competence in using computer programs and services, digital resources, and neural networks, and the progress that encourages human civilization to transform at a growing rate. As a means of addressing the problem of teaching translation to linguistic students it is suggested to apply professionally- and practically-oriented teaching approaches thus forming a specialist demanded by the market. The hallmark of the practically-oriented approach is that it develops the competences necessary for future specialists and is implemented throughout the whole learning period involving every training event. It is not confined neither to translation training practice nor to pre-diploma practice as is usually the case. The article also presents possible ways to merge the methodology of translation teaching with the translation practical activity. Some methods of organizing distance working in the current conditions of self-isolation are also described.

TRANSLATION STUDIES; TEACHING METHODOLOGY; CHANGE, UNIVERSITY; TRANSLATION INDUSTRY; QUALITY OF EDUCATION

Citation: Malyavina A.N. Unsolved challenges to the general theory of translation. *Teaching Methodology in Higher Education*. 2020. Vol. 9. No 33. P. 27–36. DOI: 10.18720/HUM/ISSN 2227-8591.33.02

© Санкт-Петербургский политехнический университет Петра Великого, 2020

Лингводидактический форум

Linguo-didactic forum

УДК 372.881.1 DOI: 10.18720/HUM/ISSN 2227-8591.33.03

В.А. Дорожкина, М.А. Ивлева

ПОСТРЕДАКТИРОВАНИЕ МАШИННОГО ПЕРЕВОДА В ОБУЧЕНИИ СТУДЕНТОВ ЛИНГВИСТИЧЕСКИХ СПЕЦИАЛЬНОСТЕЙ

ДОРОЖКИНА Влада Алексеевна – магистрантка кафедры иностранных языков гуманитарного факультета; Новосибирский государственный технический университет.
ул. К. Маркса, 20, г. Новосибирск, 630073, Россия.
e-mail: hasanova_galieva@mail.ru

DOROZHKINA Vlada A. – Novosibirsk State Technical University.
20, K. Marksa, Novosibirsk, 630073, Russia. e-mail: hasanova_galieva@mail.ru

ИВЛЕВА Марина Анатольевна – кандидат филологических наук, доцент кафедры иностранных языков гуманитарного факультета; Новосибирский государственный технический университет. Член Ассоциации преподавателей перевода.
ул. К. Маркса, 20, г. Новосибирск, 630073, Россия. e-mail: marivleva@mail.ru

IVLEVA Marina A. – Novosibirsk State Technical University. Association of Translation Teachers member
20, K. Marksa, Novosibirsk, 630073, Russia. e-mail: marivleva@mail.ru

Развитие технологий и улучшение качества машинного перевода привело к появлению нового вида деятельности – постредактирования. Процесс включает в себя редактирование машинного перевода для достижения качества, близкого к профессиональному переводу, выполненному человеком изначально. Проблема заключается в том, что на данный момент профессии постредактора машинного перевода не обучают в российских вузах, несмотря на ее востребованность и актуальность на переводческом рынке. В статье рассматривается вопрос необходимости внедрения постредактирования машинного перевода в программу обучения студентов лингвистических вузов, в том числе и тех, для кого перевод не является профильным направлением. На теоретическом уровне статья описывает разницу между постредактированием, редактированием и переводом. В статье приводится сопоставительный анализ программ обучения постредактированию машинного перевода в зарубежных вузах для выявления аспектов, которые будут выступать опорными точками при составлении российской программы обучения постредактированию. На практическом уровне оценивалась эффективность применения постредактирования в сравнении с переводом; целесообразность применения разработанных ранее авторами работы стратегий постредактирования в обучении. Исследование проводилось на базе педагогического эксперимента, участниками которого стали студенты-филологи второго курса, количественного и качественного анализа полученных данных. В статье приводятся сведения, полученные в результате анкетирования студентов и демонстрирующие степень их заинтересованности в обучении постредактированию. Полученные в результате исследования данные будут применяться для составления системы упражнений и, в дальнейшем, программы обучения постредактированию для реализации ее в российских вузах.

НЕЙРОННЫЙ МАШИННЫЙ ПЕРЕВОД; ПРЕПОДАВАНИЕ; СТРАТЕГИИ ПОСТРЕДАКТИРОВАНИЯ; ПЕРЕВОД; СТУДЕНТЫ ЛИНГВИСТИЧЕСКОГО НАПРАВЛЕНИЯ

Ссылка при цитировании: Дорожкина В.А., Ивлева М.А. Постредактирование машинного перевода в обучении студентов лингвистических специальностей // Вопросы методики преподавания в вузе. 2020. Т. 9. № 33. С. 38–45. DOI: 10.18720/HUM/ISSN 2227-8591.33.03

Введение. Двадцать первый век – эпоха преобразований, технологий и инноваций, появления новых профессий. В подобных условиях традиционная парадигма образования устарела: если прежде обучение имело скорее теоретическую направленность, то сейчас активно используется понятие «полезного знания», сфокусированного на конкретике и нацеленного на практический результат [1]. Сдвиг произошел из-за изменения требований к специалистам различных профессий, включая профессию переводчика. К обязанностям переводчика теперь относят не только работу со словарями и теоретическими материалами, но и умение использовать в работе автоматизированные системы перевода, память переводов и электронные глоссарии – инструменты, используемые для получения быстрого результата. Эти компетенции уже включены в современный профессиональный стандарт переводчика [2].

Лингвистическим вузам достаточно сложно перестроиться и пересмотреть программу, чтобы она в полной мере отвечала современным требованиям. Н.А. Маленьких точно описывает состояние лингвистического образования: «Вузы вынуждены адаптироваться к изменению внешних факторов, лежащих вне зоны их непосредственного контроля, а именно, к демографическим, социально-экономическим и даже внешнеполитическим условиям… Работодатели отмечают, что уровень профессиональной подготовки выпускников переводческих специальностей падает, в результате чего они вынуждены «доучивать» начинающих специалистов на местах» [3]. Более того, появляются новые профессии – локализатор, постредактор – которым также не обучают в вузах на данный момент.

Машинный перевод (МП, перевод, выполняемый компьютерной программой) долгое время оставался предметом споров и сомнений у переводчиков в связи с его низким качеством [4: 66]. Однако в настоящее время, с появлением систем нейронного машинного перевода (НМП), качество машинного перевода существенно возросло, и все больше переводческих агентств используют его для ускорения работы и оптимизации процесса. Что привело к появлению профессии постредактора – специалиста, редактирующего машинный перевод для достижения качества профессионального перевода (выполненного человеком).

Профессия постредактора является новой на переводческом рынке. Проведено некоторое число научных исследований, посвященных механизмам МП, ошибкам МП исследованиям эффективности применения постредактирования МП в работе. Ранее авторы статьи разработали список стратегий постредактирования машинного перевода (ПРМП), позволяющих структурировать процесс работы.

Актуальность исследования заключается в том, что профессии постредактора на данный момент не обучают в российских лингвистических вузах. Необходимо оценить эффективность применения постредактирования в обучении студентов-лингвистов, в том числе и тех, для кого перевод не является профильным направлением. Необходимо также выяснить, обязательно ли иметь переводческое образование для того, чтобы успешно выполнять постредактирование машинного перевода.

Цель исследования необходимо рассматривать на нескольких уровнях:

1) Проанализировать существующие зарубежные программы обучения ПРМП.

2) Оценить эффективность применения постредактирования по отношению к переводу на основе качественного и количественного анализа переводческих ошибок.

3) Оценить лояльность студентов по отношению к постредактированию машинного перевода и степень их заинтересованности в обучении.

4) Оценить применимость разработанных ранее стратегий постредактирования в обучении.

Методы исследования включают теоретический анализ и обобщение данных научной литературы; сравнительный анализ рабочих программ по обучению ПРМП; педагогический эксперимент; опрос (анкетирование) студентов лингвистического направления (филологов); количественный и качественный анализ допущенных ошибок и полученных данных.

Теоретический анализ. Постредактирование машинного перевода представляет собой улучшение, приведение к адекватности и эквивалентности перевода, выполненного компьютером. Постредактированию нельзя обучать также, как редактированию, поскольку постредактирование по своей сути ближе к переводу, выполненному с нуля. Постредактирование МП предполагает исправление текста как результата работы компьютерной программы, а процесс редактирования предполагает исправление ошибок в тексте, переведенном человеком [5: 65].

Согласно докладу ассоциации TAUS, постредактирование имеет немаловажное отличие от перевода: оно должно проводиться за кратчайший промежуток времени, в ином случае возникает вопрос об эффективности и целесообразности использования МП [6]. При построении программы обучения ПРМП для лингвистических вузов необходимо учитывать этот фактор.

В то время как в российских университетах постредактирование еще не введено в программу, в зарубежных вузах МП изучают как в рамках дополнительных курсов, так и в программе обучения переводчиков. Рассмотрим сравнительную таблицу **программ зарубежных лингвистических вузов** (табл. 1).

Таблица 1

Программы зарубежных лингвистических вузов

KU Leuven, Belgium	University of Zagreb, Croatia	Universita di Bologna, Italy
1. The history of machine translation. 2. How machine translation can be evaluated. 3. An understanding of the way machine translation works and makes errors. 4. How the research field of natural language processing /language technology works. 5. An understanding of post-editing practices [7].	1. The concept of translation quality. 2. Error classifications. 3. Post-editing vs. human translation revision. 4. Types of errors in MT output. 5. Levels of post-editing relative to translation purpose. 6. Post-editing guidelines. 7. Human and automatic MT quality assessment 8. Pre-editing; integration of MT in CAT tools; 9. MT and terminology; 10. Role of post-editing in professional translation practice; 11. The impact of MT on translation theory and practice [8].	1. Key theoretical principles of MT. 2. The main architectures of MT systems. 3. Complex topics concerning the evaluation of MT quality and the effectiveness of MT. 4. Pre-editing, controlled language for the drafting of restricted input. 5. Different ways of intervention [9].

Больше программ можно найти на сайте «pemt.ru», в разделе «Курсы учебных заведений» [10].

Сравнительный анализ показал, что во всех образовательных программах большое внимание уделялось структуре систем МП и их типам, ошибкам, допускаемыми системами МП, способам оценки машинного перевода (ручной и автоматический). На практическом уровне рассматривались виды постредактирования и их различия. Несомненно, необходимо интегрировать эти пункты в российскую программу обучения постредактированию в первую очередь, однако не рекомендуется полностью копировать зарубежные программы. У каждого языка своя специфика, которая так или иначе влияет на качество машинного перевод и на стратегии постредактирования, в частности.

Стратегиям постредактирования – поэтапным действиям, выполняемым для достижения качества профессионального перевода – необходимо уделить особое внимание, поскольку они позволяют получить качественный результат за меньшее количество времени. За рубежом стратегии ПРМП активно изучаются. К примеру, Дж. Аллен сравнивает критерии, предложенные разными переводческими компаниями, для достижения адекватного качества МП [11: 306]. В контексте образования Дж. Белам рассказывает о своем опыте преподавания ПРМП в Эксетерском университете и разрабатывает стратегии для «быстрого» постредактирования, опираясь на ошибки студентов [12].

Ранее авторы работы разработали список стратегий постредактирования для пары английский-русский на основании анализа профессионального и машинного переводов научных и научно-популярных текстов [13].

Представленные стратегии необходимо предложить студентам для оценки их эффективности и дальнейшей применимости при составлении программы обучения ПРМП.

Практический анализ. В рамках семинарских занятий был проведен педагогический эксперимент, участниками которого явились студенты-филологи второго курса Новосибирского государственного технического университета. По предварительно полученным сведениям, знания английского языка студентов оценивается на уровне B1-B2, группа обучается переводу в рамках курса «Теория и практика перевода», однако данная дисциплина не является профильной.

В рамках эксперимента были поставлены следующие **задачи:**

1) Оценить эффективность ПРМП для непрофильной группы в сравнении с самостоятельным переводом.

2) Оценить эффективность стратегий ПРМП.

3) Оценить отношение студентов к ПРМП по результатам анкетирования.

Материалом эксперимента явилась научно-популярная статья «May We All Praise the Amazing Dog Nose, and May We Then Boop It», написанная Дж. Леман [14].

Ход эксперимента: Все участники эксперимента прослушали ознакомительную лекцию о видах МП, сущности и видах ПРМП (легкое/полное), ошибках, допускаемых системами МП. Далее студенты были поделены на 3 равные группы по 5 человек в каждой. Первая группа выполняла традиционный перевод, вторая группа выполняла постредактирование этого же фрагмента на основе прослушанной лекции, третья – выполняла ПРМП, опираясь на предлагаемые стратегии постредактирования. На перевод было дано неограниченное количество времени, на постредактирование – 45 минут.

Для данного эксперимента рекомендации постредактору состояли в следующем:

1) исправлять ошибки согласования, устранять смысловые ошибки;

2) корректировать использование активного и пассивного залога, следить за корректностью перевода пассивных и безличных конструкций;

3) выполнять проверку корректности перевода терминологии и повторную проверку соблюдения ее единообразия в тексте перевода;

4) выполнять поиск контекстуально обусловленных синонимов;

5) использовать переводческие трансформации для получения перевода, близкого к профессиональному;

6) расшифровывать аббревиатуры, проводить конвертацию единиц измерения, если необходимо;

7) проверять актуальное членение исходного и переведенного текстов;

8) проверять стилистическую окраску оригинала и перевода, учитывать культурные особенности.

Результаты, полученные в ходе эксперимента, представлены в табл. 2.

Таблица 2

Ошибки	**ПРМП**	**ПРМП+стратегии**	**Перевод**
Стиль	16	10	16
Терминология	10	6	8
Смысл	8	1	5
Язык	3	3	0

Работы студентов оценивались по базовым критериям, которые используют профессиональные редакторы. Стоит отметить, что бюро переводов работают по разным LQA моделям (Linquistic Quality Assurance) или метрикам, позволяющим оценивать качество перевода. В данной работе была использована модель LISA в упрощенном варианте [15].

Ошибки, связанные со **стилем**, включают в себя подстрочный перевод, повторы, канцелярит. Группа студентов, использовавшая стратегии ПРМП, допустила на 37,5% меньше ошибок по сравнению с двумя другими группами.

К ошибкам **терминологии** относят неверный выбор термина, его некорректное написание, отсутствие единообразия. При применении стратегий постредактирования удалось избежать 40% ошибок по сравнению с ПРМП, который студенты выполняли самостоятельно. Результат группы, выполнявшей перевод, находится «посередине». К ошибкам этой группы следует отнести отсутствие терминологического единообразия и орфографические ошибки. Это объясняется тем, что подобного рода ошибки чаще всего допускаются по переводческой невнимательности, тогда как системы МП передают термины единообразно, но не всегда верно его выбирают.

Смысловые ошибки включают в себя неверную интерпретацию текста и двусмысленность перевода, что требует особого внимания. Группа, использовавшая предложенные стратегии ПРМП, допустила на 87,5% меньше ошибок по сравнению с группой, выполнявшими ПРМП своими силами.

К **языковым** (лингвистическим) ошибкам относят орфографические, грамматические и пунктуационные ошибки. Машинный перевод часто ошибается в пунктуации, тогда как в процессе перевода студенты-филологи продемонстрировали хорошее знание родного языка. В связи с этим, представляется целесообразным внести отдельный пункт в стратегии об особом внимание к лингвистическим ошибкам систем МП.

Также студентам была предложена небольшая **анкета**. По результатам опроса, 80% студентов (12 из 15 человек) оценили МП как полезный инструмент, облегчающий работу. К достоинствам МП студенты отнесли помощь в быстром понимании текста, перевод отдельных слов и кон-

струкций, что оказалось полезным при среднем уровне знания английского языка. К недостаткам – местами подстрочный перевод и необходимость верифицировать имена собственные и термины.

Выводы. Постредактирование машинного перевода (ПРМП) – перспективное направление, которое необходимо внедрять в российские вузы в рамках освоения новой и востребованной профессии постредактора. Машинному переводу уже обучают за рубежом в лингвистических университетах. В результате сравнительного анализа было выявлено, что зарубежные программы могут быть частично интегрированы в российскую образовательную программу обучения ПРМП. Проведенный на группе студентов-филологов педагогический эксперимент показал, что:

1) Эффективность ПРМП по сравнению с переводом высока, постредактирование МП могут выполнять студенты, для которых перевод не является профильным предметом, но при условии, что студентов будут обучать стратегиям ПРМП.

2) Применение стратегий ПРМП действительно позволяет улучшить качество машинного перевода. Стратегии ПРМП подлежат доработке и уточнению.

3) Студенты проявили высокий уровень лояльности к МП и оценили его как полезный инструмент, особенно при среднем знании английского языка.

Полученные результаты будут применяться в дальнейшем для составления систем упражнений для обучения ПРМП. Итогом работы станет составление программы обучения постредактированию машинного перевода для российских вузов.

БИБЛИОГРАФИЧЕСКИЙ СПИСОК

1. **Тестов В.А**. Переход к новой образовательной парадигме в условиях сетевого пространства // Вестник Нижегородского университета им. Н.И. Лобачевского. 2012. № 4-1. С. 50–56. ISSN: 1993-1778

2. **Профессиональный стандарт**. Специалист в области перевода и локализации. Красноярск: Институт филологии и языковой коммуникации СФУ, 2018. С. 17-18, С. 9–10.

3. **Маленьких Н.А.** Комплексный подход к подготовке переводчиков // Вопросы методики преподавания в вузе. 2018. Т.7. №25. С.32–38. DOI: 10.18720/HUM/ISSN2227-8591.25.03

4. **Ванчинова Е.А.** Компьютерные технологии в переводе технических текстов // Филология и лингвистика в современном обществе: материалы IV Междунар. науч. конф. (Москва, июнь 2016 г.). – М.: Буки-Веди, 2016. ISBN 978-5-4465-0929-4. – С. 65–68

5. **Нечаева Н.В., Светова С.Ю**. Постредактирование машинного перевода как актуальное направление подготовки переводчиков в вузах // Вопросы методики преподавания в вузе. 2018. Т. 7. №25. С. 64–73 DOI: 10.18720/HUM/ISSN2227-8591.25.07

6. Machine Translation Post-editing Guidelines // TAUS. – 2018. [Electronic resource] URL: https://www.taus.net/filedownloads/download?path=Articles%252Ftaus-cnglmachine-translationpostediting-guidelines.pdf

7. Description of the MT course // Ku Leuven. 2019–2020. [Electronic resource] URL: https://onderwijsaanbod.kuleuven.be/syllabi/e/Y02900E.htm#activetab=doelstellingen_idp958928

8. Description of the course «Post-editing and machine translation quality assessment» // University of Zagreb. [Electronic resource] URL: https://anglist.ffzg.unizg.hr/?p=33277&lang=en

9. Description of the course Machine Translation and Post Editing // Universita di Bologna. 2015–2016. [Electronic resource] URL: https://www.unibo.it/en/teaching/course-unit-catalogue/course-unit/2015/397338

10. Курсы обучения постредактированию. [Электронный ресурс] URL: http://pemt.ru/study/st-education-%D1%81ourses/

11. Computers and Translation: A translator's guide /ed. By H. Somers. USA: John Benjamin B.V, 2003. С.296–316.

12. **Belam J.** Buying up to falling down: a deductive approach to teaching postediting // UK: MTS, 2003.

13. **Хасанова В.А.** Особенности постредактирования машинного перевода научно-учебного и научно-популярного текстов // Актуальные проблемы современного общества: сб. мат. 15 междунар. науч.-практ. конф. молодых ученых /под ред. И.А. Казачихиной, С.Ю. Полянкиной. – Новосибирск: Изд-во НГТУ, 2018. ISBN978-5-7782-3698-1 – С. 73-78.

14. **Leman J.** May We All Praise the Amazing Dog Nose, and May We Then Boop It // Popular mechanic, 2020.

15. LISA QA Metric // Метрика оценки качества перевода. [Электронный ресурс] URL: http://producthelp.sdl.com/SDL_TMS_2011/en/Creating_and_Maintaining_Organizations/Managing_QA_Models/LISA_QA_Model.htm

REFERENCES

1. **Testov V.A.** Transition to a new educational paradigm in the network space // Vestnik of Lobachevsky University of Nizhni Novgorod. 2012. № 4-1. P. 50–56. ISSN: 1993-1778

2. Professional'nyj standart. Specialist v oblasti perevoda i lokalizacii. Krasnojarsk: Institut filologii i jazykovoj kommunikacii SFU, 2018. S. 17–18, S. 9–10.

3. **Malenkikh N.A.** Comprehensive Approach to Translators Training. *Teaching Methodology in Higher Education*. 2018. Vol. 7. No 25. P. 32–38. DOI: 10.18720/HUM/ISSN 2227-8591.25.03

4. **Vanchinova E.A.** Komp'juternye tehnologii v perevode tehnicheskih tekstov // Filologija i lingvistika v sovremennom obshhestve: materialy IV Mezhdunar. nauch. konf. M.: Buki-Vedi, 2016. – ISBN 978-5-4465-0929-4. – S. 65–68.

5. **Nechaeva N.V., Svetova S.Y.** Post-Editing Machine Translation as a New Activity for Teaching Translation at Universities. *Teaching Methodology in Higher Education*. 2018. Vol. 7. No 25. P. 64–72. DOI: 10.18720/HUM/ISSN 2227-8591.25.07

6. Machine Translation Post-editing Guidelines // TAUS. – 2018. [Electronic resource] URL: https://www.taus.net/filedownloads/download?path=Articles%252Ftaus-cnglmachine-translationpostediting-guidelines.pdf

7. Description of the MT course // Ku Leuven. 2019-2020. [Electronic resource] URL: https: //onderwijsaanbod.kuleuven.be/syllabi/e/Y02900E.htm#activetab=doelstellingen_idp958928

8. Description of the course «Post-editing and machine translation quality assessment» // University of Zagreb. [Electronic resource] URL: https://anglist.ffzg.unizg.hr/?p=33277&lang=en

9. Description of the course Machine Translation and Post Editing // Universita di Bologna. 2015–2016. [Electronic resource] URL: https://www.unibo.it/en/teaching/course-unit-catalogue/course-unit/2015/397338

10. Kursy obuchenija postredaktirovaniju. [Electronic resourse] URL: http://pemt.ru/study/st-education-%D1%81ourses/

11. Computers and Translation: A translator's guide /ed. By N. Somers. USA: John Benjamin B.V, 2003. S.296–316.

12. **Belam J.** Buying up to falling down: a deductive approach to teaching postediting // UK: MTS, 2003.

13. **Khasanova V.A.** Peculiarities of Machine Translation Post-editing of Educational and Popular Scientific Texts // Urgent problems of modern society: sb. materialov 15 mezhdunar. nauch.-prakt. konf. molodyh uchenyh. Novosibirsk: Izd-vo NGTU, 2018. ISBN978-5-7782-3698-1. – S. 73–78.

14. **Leman J.** May We All Praise the Amazing Dog Nose, and May We Then Boop It // Popular mechanic, 2020.

15. LISA QA Metric // Metrika ocenki kachestva perevoda. [Electronic resourse] URL: http://producthelp.sdl.com/SDL_TMS_2011/en/Creating_and_Maintaining_Organizations/Managing_QA_Models/LISA_QA_Model.htm

Dorozhkina V.A., Ivleva M.A. **Post-editing of machine translation in teaching students majoring in linguistics.** The development of technologies and improvement of machine translation quality has led to the emergence of post-editing. This process involves editing a machine translation to achieve quality close to the professional translation. The problem is that the skills of machine translation post-editing are

not taught in Russian universities at the moment, despite their demand and relevance on the translation market. The article considers the need of machine translation post-editing to be involved in the educational program of linguistic universities, including those not majoring in translation. At theoretical level, this article describes the difference between post-editing, editing and translation. The article provides comparative analysis of machine translation post-editing programs in foreign universities. The aim is to identify aspects that will serve as reference points for the Russian post-editing training program. At practical level, the effectiveness of post-editing was evaluated in comparison with translation. The post-editing strategies developed earlier by the authors were analyzed for their effectiveness. The study was conducted on the basis of the pedagogical experiment, whose participants were second-year students majoring in Philology. and included quantitative and qualitative analysis of the data. The article provides information of students' survey analysis and demonstrates their motivation in learning post-editing. The results of the study will be used to create a system of exercises and a post-editing educational program for its implementation in Russian universities.

NEURAL MACHINE TRANSLATION; TEACHING; POST-EDITING STRATEGIES; TRANSLATION; LINGUISTIC STUDENTS

Citation: Dorozhkina V.A., Ivleva M.A. Post-editing of machine translation in teaching students majoring in linguistics. *Teaching Methodology in Higher Education*. 2020. Vol. 9. No 33. P. 38–45. DOI: 10.18720/HUM/ISSN 2227-8591.33.03

© Санкт-Петербургский политехнический университет Петра Великого, 2020

УДК 378.147 DOI: 10.18720/HUM/ISSN 2227-8591.33.04

М.М. Степанова, А.В. Козуляев, О.С. Соснина

ОБУЧЕНИЕ ПЕРЕВОДУ ОБРАЗОВАТЕЛЬНЫХ ВИДЕОМАТЕРИАЛОВ КАК ПОДВИДУ АУДИОВИЗУАЛЬНОГО ПЕРЕВОДА

СТЕПАНОВА Мария Михайловна – кандидат педагогических наук, доцент Гуманитарного института; Санкт-Петербургский политехнический университет Петра Великого. Председатель правления Ассоциации преподавателей перевода, член Союза переводчиков России.
ул. Политехническая, 29, Санкт-Петербург, 195251, Россия.
e-mail: mariekot@mail.ru

STEPANOVA Maria M. – Peter the Great St. Petersburg Polytechnic University. Head of the Steering Committee of the Association of Translation Teachers, member of the Union of Translators of Russia.
Politekhnicheskaya, 29, St. Petersburg, 195251, Russia. e-mail: mariekot@mail.ru

КОЗУЛЯЕВ Алексей Владимирович – кандидат педагогических наук, генеральный директор, Школа аудиовизуального перевода «РуФилмс». Член European Society for Studies in Screen Translation, Член Правления Ассоциации преподавателей перевода, Член Союза переводчиков России.
Рязанский пр. 95-3-15, Москва, 109542, Россия.
e-mail: avkozulyaev@rusubtitles.com

KOZULYAEV Alexey V. – PhD, General Director, RuFilms School of Audiovisual Translation. Member of European Society for Studies in Screen Translation, Member of the Association of Translation Teachers, Member of the Steering Committee of the Association of Translation Teachers..
Ryazansky pr., 95-3-15, Moscow, 109542, Russia.
e-mail: avkozulyaev@rusubtitles.com.

СОСНИНА Ольга Сергеевна – студентка магистратуры Гуманитарного института; Санкт-Петербургский политехнический университет Петра Великого.
ул. Политехническая, 29, Санкт-Петербург, 195251, Россия.
e-mail: olga.s.sosnina@gmail.com

SOSNINA Olga S. – Peter the Great St. Petersburg Polytechnic University.
Politekhnicheskaya, 29, St. Petersburg, 195251, Russia.
e-mail: olga.s.sosnina@gmail.com

В статье рассматривается проблема обучения студентов переводу видеоматериалов образовательной направленности как подвиду аудиовизуального перевода. Под образовательным видеоматериалом понимается целостное аудиовизуальное произведение, нацеленное на облегчение усвоения и закрепления предметных понятий с помощью соединения текста и образа, шумомузыкального ряда и других методов воздействия на зрителя. Согласно результатам проведенного опроса, наиболее востребованными образовательными материалами в аудиовизуальном формате являются материалы для разного рода обучения, подготовки к экзамену, самообразования, заня-

тий спортом, видео для развития новых навыков в сфере владения музыкальными инструментами и т. п., кулинарные рецепты, а также видеоматериалы, помогающие решению бытовых проблем. Основная цель создания и использования аудиовизуальных произведений образовательной направленности – дидактическая, что определяет особый подход к их переводу, отличающийся от перевода привычных аудиовизуальных материалов развлекательного характера. Оптимальным видом аудиовизуального перевода англоязычных образовательных программ на русский язык является субтитрирование. При переводе образовательных видеоматериалов с других языков целесообразно использовать закадровый перевод. Основной лингвистической особенностью таких материалов является высокая терминологическая насыщенность, что накладывает определенные ограничения при переводе, но делает целесообразным применение средств автоматизации перевода. При построении курса обучения аудиовизуальному переводу образовательных видеоматериалов необходимо учитывать, что он должен включать обучение аудиовизуальному переводу как таковому, обучение предметному содержанию, а также обучение использованию средств автоматизации перевода. Кроме того, программа подготовки переводчиков должна принимать во внимание потребности рынка и предпочтения целевой аудитории и включать в себя обучение переводу наиболее востребованных видов образовательных видеоматериалов.

АУДИОВИЗУАЛЬНЫЙ ПЕРЕВОД; ОБУЧЕНИЕ АУДИОВИЗУАЛЬНОМУ ПЕРЕВОДУ; ОБРАЗОВАТЕЛЬНАЯ ВИДЕОПРОГРАММА; ОБРАЗОВАТЕЛЬНЫЙ ВИДЕОМАТЕРИАЛ; ПОДГОТОВКА ПЕРЕВОДЧИКОВ; СУБТИТРИРОВАНИЕ; ТЕРМИНОЛОГИЯ

Ссылка при цитировании: Степанова М.М., Козуляев А.В., Соснина О.С. Обучение переводу образовательных видеоматериалов как подвиду аудиовизуального перевода // Вопросы методики преподавания в вузе. 2020. Т. 9. № 33. С. 46–58. DOI: 10.18720/HUM/ISSN 2227-8591.33.04

Введение. Необходимость в переводе видеоматериалов образовательной направленности является сегодня насущной потребностью времени. Когнитивная революция и переход к новому технологическому укладу вызвали резкий рост производства и использования видеоматериалов, применяющихся не только в развлекательных, но и в образовательных целях. Согласно данным исследования компании «Cisco», проведенного в 2014–2015 гг., 77% всего интернет-трафика приходилось на видео-контент [1: 5]. Можно обоснованно предположить, что в настоящее время объемы видео-контента в глобальной сети еще более значительны, и этот видео-контент, создаваемый на различных языках, закономерно требует перевода.

Актуальность перевода образовательных видеоматериалов. Бурными темпами идет развитие дистанционного и онлайн-обучения по всему миру, и видеоматериалы играют в этом процессе центральную роль. Согласно данным Р.Ю. Новоселова, впервые видео в образовательных целях было использовано в 1898 г. во Франции, когда на экраны вышел первый учебный кинофильм [2]. Уже в 1907 г. были сняты первые российские учебно-просветительские фильмы «Севастополь – военный порт», «Производство керосина в Баку», «Устье Волги», а в 1909 г. в Одессе был открыт специализированный кинотеатр под названием «Научный кинематограф». Образовательный потенциал кино был оценен педагогами довольно быстро. К 1914 г. собственные кинопроекторы, систематически применявшиеся в образовательных целях, имелись в 75 школах России.

В Советской России производство научно-образовательного кино стало активно развиваться с 1920-х годов. Киноединения СССР регулярно выпускали учебные фильмы самой разнообразной тематики, касающейся различных отраслей производства, сельского хозяйства, техни-

ки, научных фактов и открытий из области географии, биологии и т. д. В 1960-х годах была запущена программа «Учебное кино», в 1962 г. во ВГИКе открылась мастерская режиссуры учебного кино, а в 1967 г. в Москве был проведен первый фестиваль учебных фильмов. В эти годы учебные фильмы стали не просто носителями научной информации, начало уделяться внимание и их эстетической стороне [2].

В 1970-80-х годах использование кинофильмов на уроках приобрело серьезную научно-методическую основу, его необходимость обосновывалась в трудах целого ряда педагогов и методистов, просмотр учебных фильмов на уроках и во внеклассной деятельности стал массовым и обязательным явлением в советской школе. Однако с конца 1980-х годов наметился спад производства учебных фильмов из-за сокращения, а затем и полного отсутствия государственного финансирования.

Возрождение активного использования образовательных аудиовизуальных материалов началось с наступлением XXI века. Уже с конца 1990-х годов некоторые учебные заведения сначала за рубежом, а затем и в России стали выкладывать в сети видеозаписи своих лекций, а с начала 2010-х годов формат образовательных видеопрограмм обрел общемировую популярность, которая с тех пор только растет. С 2010 г. МООС (Massive Open Online Courses) развиваются настолько бурно, что газета The New York Times назвала 2012 год «годом МООС» (The Year of MOOC) [3].

К концу 2019 г. 13500 открытых онлайн-курсов предлагалось более чем 900 университетами мира [4]. В течение 2019 г. появилось около 2500 новых курсов, тогда как в 2018 г. добавилось около 2000 новых курсов [5]. По данным Д. Шаха, общее количество студентов, использующих открытые онлайн-курсы для своего обучения, достигло к концу 2019 г. 110 миллионов человек, при этом при подсчетах в общее количество по ряду причин не включались китайские пользователи. Наиболее популярные платформы МООС в 2019 г.:

- Coursera – 37 млн. пользователей;
- edX – 18 млн. пользователей;
- XuetangX – 14 млн. пользователей;
- Udacity – 10 млн. пользователей;
- FutureLearn – 8,7 млн. пользователей [4].

В нашей стране были созданы собственные МООС: «Открытое образование», «Лекториум», «Универсариум», где видео-лекции, обучающие видео, другой образовательный видео-контент положены в основу обучения [2]. В период 2010-2020 гг. были созданы такие проекты, как «Российская электронная школа» и «Современная цифровая образовательная среда», разработано множество видео-уроков по всем предметам для всех классов общеобразовательной школы, а на базе ведущих университетов Российской Федерации активно началась разработка образовательных курсов для высшего образования. При этом и открытые курсы, и видео-уроки до последнего времени рассматривались лишь как дополнение к традиционному образованию.

Пандемия коронавируса Covid-19 с первых месяцев 2020 г. вызвала вынужденный резкий массовый переход школ и университетов на онлайн-обучение. Как ярко показало изменение когнитивного поведения общества после начала периода социального дистанцирования, связанного с эпидемией коронавируса, сценарий когнитивной революции и смены технологических укладов пошел по самому жесткому варианту. Если ранее о постоянном использовании аудиовизуальных образовательных материалов можно было чаще всего говорить в сослагательном наклонении и с проекцией на далекое или не очень далекое будущее, то сегодня даже на эмпирическом уровне очевидны две тенденции, которые еще даже не получили долж-

ной количественной оценки, однако видны невооруженным глазом даже неискушенному наблюдателю.

Во-первых, это резкое увеличение просмотров аудиовизуальных материалов и как формы заполнения досуга, и как проведения полезного (рабочего) времени. Переход значительного количества экономических субъектов на удаленную форму работы увеличил спрос на корпоративные обучающие видеоматериалы. Очень актуальным и популярным сегодня стало и самообразование при помощи видеокурсов в различных областях – от углубления знаний по научным дисциплинам и овладения новыми профессиональными навыками до занятий спортом или освоения новых кулинарных рецептов, приемов вязания, вышивки и т. п.

Во-вторых, это резкое увеличение роли аудиовизуальных материалов в организации учебного процесса при дистанционном взаимодействии преподавателя и учащегося. Можно отметить, что из-за становящейся все более очевидной неприспособленности традиционной классно-урочной системы к работе в дистанционном режиме сообществу преподавателей и методистов еще предстоит переосмыслить формы обучения на новом этапе.

При этом глобализация в сфере образования продолжает оставаться актуальной. Несмотря на закрытие границ и другие меры, принятые в связи с пандемией, Интернет сегодня остается, пожалуй, единственной «глобализованной» средой, неким реликтом докризисного прошлого. Можно даже предположить, что в условиях, когда очное обучение за рубежом переживет существенный спад, объем использования переведенных и локализованных иноязычных курсов будет расти как минимум до 2023 года, называемого большинством экспертов годом «относительной послекризисной нормализации» [6]. Требования вузов и к вузам по созданию видеокурсов не только сохранятся, но и усилятся. При этом очевидно, что курсы не обязательно создавать с нуля, можно переводить существующие, предлагаемые другими университетами. Актуальным станет также перевод видеокурсов российских вузов на английский, китайский и другие языки. Это, в частности, является одним из краеугольных камней Федеральной программы «Образование» на период до 2025 года – к концу 2025 года каждый вуз РФ должен, по замыслу создателей программы, иметь до 5 полномасштабных экспортоориентированных образовательных продуктов, и по всей видимости, это будут преимущественно адаптированные на иностранные языки видеокурсы.

Все это вызывает необходимость в подготовке переводчиков, готовых справиться с переводом аудиовизуальных материалов образовательного содержания, и в создании соответствующих программ обучения. К сожалению, сегодня слишком часто при переводе аудиовизуальных материалов образовательного содержания используются классические подходы к письменному переводу, что приводит к нечитабельности многословных субтитров, невозможности адекватного озвучивания (получившийся перевод ни при каких обстоятельствах нельзя прочесть за отведенное в оригинале время) и в целом – критическому снижению эффективности учебной работы с получившимися «экспериментами».

В связи с этим представляется актуальным изучение предпочтений потребителей в выборе форм обучающих материалов различной направленности, поскольку программа подготовки переводчиков должна учитывать потребности рынка и предпочтения целевой аудитории.

Исследование предпочтений российских потребителей в выборе форм обучающих материалов. Развитие технологий обеспечило появление новых видов

образовательных материалов, среди которых мы считаем целесообразным выделить следующие группы:

- материалы для подготовки к экзамену;
- материалы для получения специальных знаний из разных областей науки (например, психологии, программирования и т. п.) в целях самообразования;
- материалы для решения бытовых проблем (например, стрижка собаки, снятие показателей счетчиков потребления электроэнергии, воды и т. п.); кулинарные рецепты;
- материалы для изучения иностранных языков;
- материалы для занятий фитнесом и спортом;
- материалы для развития навыков (например, игра на гитаре, рисование акварелью, вождение автомобиля и т. п.).

Разнообразие видов образовательных материалов, востребованных сегодняшними зрителями и пандемия Covid-19 еще более обострило этот спрос. Сегодня формы, в которых выпускаются обучающие материалы, могут удовлетворить любой запрос, поскольку среди них:

- традиционный текст;
- текст с изображениями;
- изображения;
- презентация со слайдами;
- аудио (подкаст);
- скринкаст (видеозапись экрана компьютера, сопровождаемая голосовыми комментариями);
- традиционное видео;
- интерактивный формат (игра, мобильное приложение и т. п.);
- материалы с использованием технологий виртуальной реальности и дополненной реальности.

Что очень важно – значительное количество выпускаемых материалов сочетают в себе различные формы подачи, существенно отличающиеся по способу их сенсорной и когнитивной обработки, однако весь массив материалов подчинен единым методическим принципам и законам образовательного сторителлинга, который также стоит переопределить в соответствии с новыми технологическими возможностями. Это в ближайшем будущем станет одной из актуальных тем педагогических исследований.

Безусловно, каждая из этих форм имеет свои преимущества и недостатки, а выбор той или иной формы часто определяется личными предпочтениями пользователей. Предпочтения, касающиеся формы обучающих материалов, зависят от вида материалов и цели обращения к ним. Кроме того, значительное влияние на выбор той или иной формы обучающих материалов оказывает жизненный опыт и индивидуальные характеристики человека. Нередко ключевую роль при выборе в пользу определенной формы играет опыт использования разных технологий и уровень владения ими.

В начале февраля 2020 г., еще до начала режима «самоизоляции» в Российской Федерации, авторами данной статьи был проведен онлайн-опрос потребителей образовательного контента с целью выявления наиболее предпочитаемых форм представления образовательных материалов различного содержания. В опросе приняло участие 300 человек различных возрастных групп – от школьников до людей пенсионного возраста.

Как показал опрос, одной из самых популярных форм получения информации для всех возрастных категорий является текст с изображениями. Текст с изображениями оказывается наиболее предпочтительным выбором при обращении к видам обучающих материалов, за которыми эта форма закрепилась традиционно (например, материалы для подготовки к экзаменам или кулинарные рецепты). Этот же формат респонденты старше 25 лет пред-

почитают и для изучения материалов, применяемых для получения специальных знаний из разных областей науки (например, психологии, программирования и т. п.) в целях самообразования. Такой результат можно назвать предсказуемым, поскольку значительную долю используемых с этой целью обучающих материалов также составляет то, что обычно называется учебными материалами. Кроме того, предпочтение этой формы более взрослыми участниками опроса может быть обусловлено привычкой – до повсеместного внедрения Интернета получение любых знаний происходило путем чтения разнообразных книг и справочников.

Еще одной высоко востребованной формой обучающих материалов является видео. Чаще всего большинство респондентов делали выбор в пользу этой формы, когда вопрос касался вида обучающих материалов, получившего широкое распространение не так давно (например, материалы для занятий спортом или материалы для решения бытовых проблем). Если ранее для получения подобных знаний необходимо было консультироваться со специалистами, сейчас они доступны каждому благодаря Интернету. Многие респонденты младше 60 лет указали, что предпочитают получение информации для обучения и подготовки к экзамену, для самообразования, для других целей в формате видео.

С распространением Интернета концепция life-long learning стала более популярной, а необходимые для ее реализации средства – свободными и открытыми. Абсолютное большинство людей, занимающихся самообразованием, делает это именно благодаря онлайн-ресурсам, в частности массовым открытым онлайн-курсам (МООС), которые представляют собой один из самых востребованных форматов онлайн-образования. Объем доступных сейчас материалов достиг беспрецедентных размеров, при этом многие из них бесплатны. Необходимо отметить, что чаще всего такие материалы выпускаются именно в формате видео, поэтому популярность этой формы обучающих материалов, применяемых с целью получения специальных знаний самостоятельно, совершенно закономерна.

Видео лидирует среди всех возрастных групп для представления такого вида образовательного контента, как материал для решения бытовых проблем (мелкий ремонт, снятие показаний счетчиков, стрижка собаки и т. п.), материал для развития новых навыков (игра на музыкальном инструменте, рисование и т. п.), для занятий спортом. В случае кулинарных рецептов видео лишь на несколько «голосов» уступает тексту с изображениями, причем предпочтение видео-формата для ознакомления с новыми рецептами мы обнаруживаем во всех возрастных группах, в том числе старше 60 лет.

Еще одна популярная форма обучающих материалов – интерактивная. Сюда относятся всевозможные мобильные приложения, игры и др. электронные ресурсы. Большой интерес к этой форме обусловлен возможностями, которые ее инструменты предлагают пользователям. Технологии вмешиваются во все сферы нашей жизни, в том числе и в обучение. Сейчас наблюдается тренд на геймификацию в образовании, и ее принципы и элементы применяются даже при освоении фундаментальных научных дисциплин. Эта тенденция к геймификации образовательного процесса не ограничена возрастными показателями и уровнем развития пользователей; интерактивные материалы применяются и серьезными учеными, занимающимися фундаментальными науками. Более того, эта форма обучающих материалов в большей степени учитывает когнитивные и психологические характеристики человека, что

положительно сказывается на восприятии процесса получения новых знаний и его эффективности.

В целом результаты в разных возрастных группах получились довольно неоднородными. Это свидетельствует о том, что взгляды поколений даже на одни и те же рутинные действия значительно отличаются. Мы не можем игнорировать особенности каждой возрастной группы и их требования к процессу получения знаний. Проведенное исследование доказывает сменяемость когнитивных особенностей с каждым новым поколением и помогает обозначить вектор дальнейшего развития как образовательного процесса в целом, так и отдельных его аспектов.

В то время как к формату видео систематически обращаются представители абсолютно всех возрастных групп (эта форма становится фаворитом чаще остальных), а интерактивный формат становится лидером хотя бы раз внутри каждой возрастной категории, текст с изображениями не пользуется популярностью среди респондентов младше 18 лет. Дети и подростки последовательно делают выбор в пользу видео или интерактивного формата. Это обусловлено особенностями реальности, в которой они родились и выросли, а также формируемыми этой реальностью их личностные характеристики. Намечающаяся тенденция к отказу от широкого использования традиционных форм обучающих материалов (печатного текста и т. п.) требует решения многих проблем: соблюдение авторских прав, распространение материалов и др. Одной из таких проблем является перевод образовательных материалов, представленных в новых формах – видео и интерактивной.

Образовательные видеоматериалы как объект перевода. Образовательный видеоматериал можно определить как целостное аудиовизуальное произведение, наце-ленное на облегчение усвоения и закрепления предметных понятий с помощью соединения текста и образа. В образовательных видеоматериалах допускается использование таких методов воздействия на зрителя, как шумомузыкальный ряд. Однако, в отличие от развлекательных аудиовизуальных материалов, задача управления эмоциями зрителя здесь является вторичной, хотя и не менее актуальной. Основная цель создания и использования аудиовизуальных произведений образовательной направленности – дидактическая, и на первом месте находится содержание, включающее в себя научные факты, понятия, концепции, статистические и другие количественные данные, имена собственные и т. п. Тем не менее, именно через стимулирование интереса и позитивного эмоционального ряда за счет компонентов, сопутствующих информационно-фактическому содержанию и достигается более эффективное усвоение материала посредством аудиовизуальных образовательных программ по сравнению с традиционными печатными учебниками.

Можно выделить целый ряд отличительных дидактических особенностей образовательных видеопрограмм, в числе которых:

- высокая усвояемость материала: видеоинформация со звуковым сопровождением усваивается на 65% после одного просмотра (для печатного текста и аудиозаписи – 25% и 15% соответственно) [7: 497];
- реальность отображения действительности;
- разнообразие изобразительных приемов;
- представление изучаемых явлений в динамике;
- практический наглядный материал и воздействие на визуальную, звуковую, логическую, ассоциативную и другие виды памяти, что и обеспечивает максимальное качество усвоения учебного материала;

• основная функция – передача логической информации и доказательство ее истинности.

Эти особенности и обеспечивают высокую востребованность образовательных видеоматериалов в современном учебном процессе, а современные тенденции, связанные с более активным использованием онлайн- и дистанционного обучения, дают возможность с уверенностью утверждать, что объем образовательного видеоматериала в будущем будет только расти – в том числе и объем материала, предназначенного для перевода.

С точки зрения перевода необходимо выделить также отличительные лингвистические особенности образовательных видеопрограмм. В их числе: обилие терминов и однозначность выбора слов, логичность и доказательность, полнота и абстрактность, отказ от личных местоимений, преобладание сложных предложений средней длины, использование наглядных материалов (символы, чертежи), употребление пассивных конструкций.

Как было показано ранее, терминологический пласт в текстовой части обучающих видеопрограмм составляет значительную часть содержания видеопрограммы (в некоторых случаях более 40%) и, следовательно, является доминантой перевода [8]. Именно высокая насыщенность информационно-фактическим содержанием и оказывается в данном случае серьезной проблемой для переводчика. При аудиовизуальном переводе текстовая составляющая всегда подчинена визуальной, поэтому возникает необходимость использования компрессии, транскреации, адаптации и иных переводческих трансформаций, хорошо известных в теории и практике перевода и подробно описанных различными авторами.

Однако в данном случае высокая доля терминологической лексики и фактической информации не позволяет задействовать эти приемы в полной мере. Термины, как известно, представляют собой наиболее информативную часть лексического фонда языка науки и техники [9], и поэтому при переводе образовательных видеопрограмм замена терминологических единиц нетерминологическими или опущение не допускаются. Если при переводе других видов аудиовизуальных произведений, основной целью которых является развлечение зрителя, возможно «отказываться от прямого терминологического эквивалента в пользу адаптации текста к уровню когнитивного развития потенциальной аудитории» [10], в результате чего термины подвергаются морфемным, лексическим и синтаксическим трансформациям, опускаются или переводятся описательно, что приводит к тому, что «количество терминов в тексте оригинала и перевода неодинаково» [10], то в случае образовательных видеоматериалов это недопустимо. Это своеобразное «несжимаемое ядро» переводимых материалов, ограничивающее как применение переводческих трансформаций, типичных для классического перевода, так и транскреационных правил аудиовизуального перевода.

Высокая терминологическая насыщенность образовательных видеопрограмм, таким образом, приводит к тому, что в переводе в обязательном порядке должны появиться словарные соответствия терминов на переводящем языке, а изменениям может подвергаться только остальная текстовая часть аудиовизуального произведения. Проблемой может стать также то, что термины в двух языках часто существенно различаются по количеству символов и даже слов (например, *rubrospinal tract – красноядерно-спинномозговой путь*, *руброспинальный проводящий путь*), что еще более осложняет задачу переводчика.

Выбор оптимального способа перевода образовательных видеоматериалов. Основной целью перевода образовательных

материалов является подготовка их к использованию в процессе обучения. Поэтому оптимальным для перевода образовательных материалов является тот способ, который не отвлекает внимание студента. В этой связи представляется целесообразным провести разграничение между образовательными материалами на «сквозном языке», на lingua franca, собственно, единственным из которых сегодня является английский, и всеми остальными. Для англоязычных материалов оптимальным способом перевода является субтитрирование, так как английский язык в этом случае выполняет роль поддержки и помощи в понимании материала.

Субтитрирование представляет собой передачу на другом языке речевого сообщения аудиовизуального произведения в виде одной или нескольких строк письменного текста, демонстрируемых на экране и синхронизированных с исходным сообщением [11]. Выделяют внутриязыковые (intralingual) и межъязыковые (interlingual) субтитры [12]. В нашем случае речь идет о межъязыковых субтитрах как о способе перевода. Основной особенностью субтитрирования является предельная лаконичность при необходимости в точности передать не только смысл, но и стиль переводимого материала [13].

Субтитрирование может считаться оптимальным видом перевода образовательных видеоматериалов, так как требует меньших временных и финансовых затрат, чем дублирование и закадровое озвучивание. Важно и то, что субтитры позволяют сохранить аутентичность говорящего, что важно при записи лекции или выступления известного ученого, ведущего специалиста в определенной области, многие из которых сегодня являются блестящими ораторами. Голос выступает немаловажной характеристикой личности, которая неразрывно связана с мимикой и жестикуляцией, а при переозвучивании эта связь теряется. Помимо этого, имеются и универсальные голосовые характеристики, воспринимаемые подсознательно, даже если зрители не понимают языка говорящего [14]. Интонации также вносят значительный вклад в передачу информации не только о говорящем, но и о содержании материала. Кроме того, как указывалось выше, когда речь идет о переводе англоязычных материалов, английская речь, lingua franca в современном мире, дает зрителю дополнительную опору для понимания учебного материала.

В то же время для иных языков можно рекомендовать закадровое озвучивание по смешанному типу, как это делает, например, телеканал Discovery, когда закадровый голос ведущего полностью заменяется на другой голос на языке перевода, а для речи в кадре применяется закадровый перевод. Это связано с тем, что иноязычная абсолютно незнакомая речь часто является отвлекающим и даже раздражающим фактором для обучаемого.

Методические рекомендации по обучению аудиовизуальному переводу образовательных видеоматериалов. Чтобы понять, в каких направлениях будет развиваться использование аудиовизуальных материалов в преподавании и соответственно, перестроить процесс преподавания перевода для подготовки специалистов в области профессионально ориентированного аудиовизуального перевода (коим и является аудиовизуальный перевод образовательных материалов для высшей школы, задача которой – готовить кадры для различных отраслей национальной экономики), следует хотя бы в общих чертах охарактеризовать когнитивную революцию как изменение форм познания вслед за изменением технологий. В настоящее время тенденции в развитии преподавания в вузе характеризуются следующими моментами:

– акцент на усвоение знаний через аудиовизуальный контент, а не печатное слово;

– компактизация и изменение форм выражения – мемы и эмотиконы как новые формы упаковки пакетов знаний;

– геймификация и «новая уровневость» процесса познания и стимулирования прохождения процесса обучения;

– постоянное присутствие человека в социальных сетях и формирование «цифрового клона» [15], который и отвечает за познание в новых средах, не будучи идентичным основной личности

– облачная структура хранения знаний, мгновенность доступа к массивам данных, что меняет подходы к заучиванию справочных (словарных) данных и в принципе, к самостоятельности обучения. Сюда следует добавить распространение «копипасты», заимствований из Интернета как вариантов «решения» ставящихся преподавателями задач и, соответственно, блокировка механизмов самостоятельного принятия решений.

Процесс обучения переводу аудиовизуальных материалов образовательного содержания следует строить от общего к частному – то есть от обучения основам аудиовизуального перевода в принципе к частному – к обучению вычленению фрагментов произведений, имеющих терминологическую ценность, и несжимаемых. Общие основы преподавания аудиовизуального перевода основаны на интегративной методике [16], в основе которой лежит отработка процесса понимания исходного произведения как целого и его единиц сюжетного уровня, характеризующихся единством вербальной и визуальной составляющих. В рамках интегративной методики предусматривается существенная транскреация вербальной составляющей при переводе, однако для терминологически значимых фрагментов транскреационный потенциал существенно ниже.

Кроме того, при переводе терминологически насыщенных фрагментов аудиовизуальных материалов весьма рациональным является использование инструментария автоматизации перевода (CAT) и translation memory tools. Соответственно, в отличие от курсов традиционного аудиовизуального перевода, учебные планы должны включать и этот аспект. В то же время студент должен понимать, что они применимы только в ограниченных масштабах из-за постоянно проявляющегося дуализма требуемой визуальным рядом гибкой транскреации перевода и задаваемой тематикой его терминологической однозначности.

Важно и то, что для разных предметов построение аудиовизуальных обучающих материалов будет различным. Жанровый принцип обучения аудиовизуальному переводу в данном случае модифицируется в предметный, так как формы построения нарратива для инженерных материалов и, скажем, медицинских, будут различаться.

Таким образом, с методической точки зрения для обучения аудиовизуальному переводу образовательных материалов следует применить трехэлементный подход. Структура такого курса представлена на рис. 1.

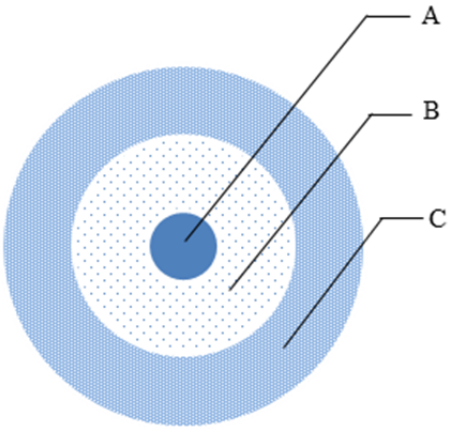

Рис. 1. Структура учебного курса аудиовизуального перевода образовательных видеоматериалов, где A – обучение предметному содержанию; B – обучение использованию CAT-инструментов при аудиовизуальном переводе; C – обучение аудиовизуальному переводу как таковому.

Основой курса является обучение переводу аудиовизуальных произведений как полимодальных, содержащих значительное количество нелингвистической информации. Однако на втором этапе после изучения основ сжатого перевода как системного свойства аудиовизуального перевода и установления роли терминологической базы, студент обучается использованию САТ инструментария для перевода аудиовизуальных произведений и тем ограничениям, которые на это налагает их полимодальный характер.

Параллельно с этим важным элементом обучения переводу образовательных аудиовизуальных произведений является формирование базы знаний для осуществления профессионально ориентированного перевода. Предметная компетенция для специализированного перевода важна в принципе, а в случае аудиовизуального перевода ее изучение важно еще и потому, что из-за высокой эмоциональной насыщенности любого видеоряда фактические и предметные ошибки переводчика проявляются особенно ярко. Здесь хотелось бы еще раз подчеркнуть опасность обучения «переводу вообще» как точки зрения, до сих пор популярной в некоторых лингвистических вузах, когда готовятся переводчики, искренне уверенные, что «четыре часа подготовки – и можно синхронно переводить на любую тему», а при помощи словаря можно легко перевести статью или аудиовизуальный материал на абсолютно любую тему.

Выводы. Подводя итоги рассмотрения особенностей обучения аудиовизуальному переводу образовательных видеоматериалов, можно сделать ряд выводов. Прежде всего, аудиовизуальные материалы образовательной направленности выполняют дидактическую функцию, что отличает их от развлекательных аудиовизуальных материалов.

Доминантой перевода образовательных видеоматериалов является их терминологическая насыщенность, которая при переводе осложняет создание как субтитров, так и текста для закадрового озвучивания, т.к. требует существенного сокращения или изменения остального текста. В то же время высокая терминологическая насыщенность делает целесообразным использование при переводе систем автоматизации перевода (САТ), что в иных случаях аудиовизуально перевода недопустимо. Однако необходимо понимать, что эти системы и в данном случае применимы только в ограниченных масштабах.

Указанный выше комплекс проблем навязывает выбор определенных стратегий при переводе и может порождать массу трудностей, поэтому данный тип аудиовизуального перевода требует специальной подготовки, состоящий из трех элементов: обучение аудиовизуальному переводу как таковому, обучение предметному содержанию, а также обучение использованию средств автоматизации перевода. Важнейшим элементом построения учебных планов для обучения аудиовизуальному переводу образовательных видеопрограмм является ориентация на обучение профессионально ориентированному переводу, а не «переводу вообще» и изучение специальных предметных знаний по переводимым тематикам.

БИБЛИОГРАФИЧЕСКИЙ СПИСОК

1. **Woolfitt Z.** The effective use of video in higher education // Lectoraat Teaching, Learning and Technology. Inholland University of Applied Sciences. Rotterdam. – 2015. – 49 p.

2. **Новоселов Р.Ю.** История образовательного видеоконтента // Гуманитарно-педагогические исследования. 2019. Т. 3. № 3. С. 12-17. ISSN: 2658-3186

3. **Полянкина С.Ю.** Возможности массовых открытых онлайн-курсов в интегрированном изучении специальных дисциплин и иностранного языка // Филологические науки.

Вопросы теории и практики. 2015. №5-2(47). С. 144-148. ISSN: 1997-2911

4. **Shah D.** By The Numbers: MOOCs in 2019, Dec 2nd, 2019. [Электронный ресурс]: https://www.classcentral.com/report/mooc-stats-2019/ (дата обращения: 15.07.2020 г.).

5. **Shah D.** By The Numbers: MOOCs in 2018. Dec 11th, 2018. [Электронный ресурс]: https://www.classcentral.com/report/mooc-stats-2018/ (дата обращения: 15.07.2020 г.).

6. Международный Валютный Фонд, 2018. Перспективы развития мировой экономики: препятствия на пути устойчивого роста. – Вашингтон, округ Колумбия. 2018. – 212 с.

7. **Фуртова Г.А**. У истоков использования технических средств обучения в России: опыт деятельности Главного управления военно-учебных заведений // Социально-экономические исследования молодых ученых в области образования: материалы Всеросс. науч.-практ. конф. – 2014. – С. 497-503

8. **Соснина О.С., Степанова М.М.** Терминологическая насыщенность как доминанта перевода образовательных видеопрограмм // Неделя науки СПбПУ: материалы науч. конф. с междунар. уч., 18-23 ноября 2019 г. Гуманитарный институт. В 3 ч. (отв. ред.: А.В. Рубцова, М.С. Коган) Ч. 1. – СПб.: ПОЛИТЕХ-ПРЕСС, 2020. ISBN: 978-5-7422-6835-2. – С. 18-21

9. **Терзиева Т.В.** К вопросу о формальной структуре термина // Русистика: вчера, сегодня, завтра: сб. докладов юбилейной междунар. науч.конф. «Русистика: вчера, сегодня, завтра», посвящ. 50-летию Общества русистов Болгарии и 50-летию Международной ассоциации преподавателей русского языка и литературы (София, 29 июня – 2 июля 2017 г.). – София: Орган Общества русистов Болгарии, София, 2018. ISBN 978-619-91044-0-8– С. 304-311.

10. **Лукьянова В.С., Колоскова О.А.** Перевод экономического термина в детском англоязычном анимационном фильме как отражение формирования экономического мышления // Вестник Московского государственного областного университета. Серия: Лингвистика. 2019. №2. С. 159-166. DOI: 10.18384/2310-712X-2019-2-159-166

11. **Massey G., Jud P.** Teaching audiovisual translation with products and processes: subtitling as a case in point. // Accessing Audiovisual Translation. – Frankfurt am Main: Peter Lang, 2015. – P. 99-116.

12. **Abdelaal N.M.** Subtitling of culture-bound terms: strategies and quality assessment // Heliyon, Volume 5, Issue 4, April 2019, e01411

13. **Лутков Е.А.** Мультиформатность аудиовизуального перевода // Вестник Волгоградского государственного университета. Серия 9.: Исследования молодых ученых. 2016. № 14. С. 163–167.

14. **Tveit J.-E.** Dubbing versus Subtitling: Old Battleground Revisited // Audiovisual Translation. Language Transfer on Screen, Palgrave Macmillan UK, 2009. – P. 85-96.

15. **Крылов И.А**. «Цифровая тень» человека как недостающий аспект цифровой экономики предприятия //Вестник Саратовского государственного социально-экономического университета. 2019. № 2 (76). С. 26-28. ISSN: 1994-5094

16. **Козуляев А.В**. Интегративная модель обучения аудиовизуальному переводу (английский язык): дисс… канд. пед.наук. 13.00.02. – Российский университет дружбы народов – М., 2019. – 234 с.

REFERENCES

1. **Woolfitt Z.** The effective use of video in higher education // Lectoraat Teaching, Learning and Technology. Inholland University of Applied Sciences. Rotterdam. – 2015. – 49 p.

2. **Novoselov R.Y**. History of EducationaL Video Content, Gumanitarno-pedagogicheskie issledovaniya [Humani-tarianandpedagogical Research], 2019, vol.3, no3, pp.12–17. ISSN: 2658-3186

3. **Polyankina S.Yu.** The possibilities of massive open online courses in the integrated study of special disciplines and foreign languages. *Philology*. *Theory & Practice*. 2015. №5-2(47). pp. 144-148. ISSN: 1997-2911

4. **Shah D.** By The Numbers: MOOCs in 2019, Dec 2nd, 2019. [Elektronnyi resurs]. – Rezhim dostupa: https://www.classcentral.com/report/mooc-stats-2019/ (data obr.: 15.07.2020 g.).

5. **Shah D.** By The Numbers: MOOCs in 2018. Dec 11th, 2018. [Elektronnyi resurs]. – Rezhim dostupa: https://www.classcentral.com/report/mooc-stats-2018/ (data obr.: 15.07.2020 g.).

6. Mezhdunarodnyi Valiutnyi Fond, 2018. Perspektivy razvitiia mirovoi ekonomiki: prepiatstviia na puti ustoichivogo rosta. – Vashington, okrug Kolumbiia. 2018. – 212 c.

7. **Furtova G.A.** U istokov ispol'zovaniia tekhnicheskikh sredstv obucheniia v Rossii: opyt deiatel'nosti Glavnogo upravleniia voenno-uchebnykh zavedenii // Sotsial'no-ekonomicheskie issledovaniia molodykh uchenykh v oblasti obrazovaniia: materialy Vserossiiskoi nauchno-prakticheskoi konferentsii. – 2014. – S. 497-503.

8. **Sosnina O.S., Stepanova M.M.** Terminologicheskaia nasyshchennost' kak dominanta perevoda obrazovatel'nykh videoprogramm // Nedelia nauki SPbPU: materialy nauchnoi konferentsii s mezhdunarodnym uchastiem, 18-23 noiabria 2019 g. Gumanitarnyi institut. V 3 ch. Ch. 1. – SPb.: POLITEKh-PRESS, 2020. – S. 18-21.

9. **Terzieva T.V**. K voprosu o formal'noi strukture termina // Rusistika: vchera, segodnia, zavtra // Sbornik dokladov iubileinoi mezhdunarodnoi nauchnoi konferentsii Rusistika: vchera, segodnia, zavtra', posviashchennoi 50-letiiu Obshchestva rusistov Bolgarii i 50-letiiu Mezhdunarodnoi assotsiatsii prepodavatelei russkogo iazyka i literatury (Sofiia, 29 iiunia – 2 iiulia 2017 g.). – Sofiia: Organ Obshchestva rusistov Bolgarii, Sofiia, 2018. – S. 304-311.

10. **Lukyanova V.S., Koloskova O.A.** The issues of economic terms translation within animated movies for children as a reflection of economic mindset formation. *Bulletin of Moscow Region State University*. *Series: Linguistics*, 2019, no. 2, pp. 159–166. DOI: 10.18384/2310-712X-2019-2-159-166

11. **Massey G., Jud P.** Teaching audiovisual translation with products and processes: subtitling as a case in point. // Accessing Audiovisual Translation. – Frankfurt am Main: Peter Lang, 2015. – R. 99-116.

12. **Abdelaal N.M.** Subtitling of culture-bound terms: strategies and quality assessment // Heliyon, Volume 5, Issue 4, April 2019, e01411

13. **Lutkov E.A.** Multiformat audiovisual translation. *Bulletin of Volga*. *Series 9: Research of young scientists*. 2016. No14. P.163-167.

14. **Tveit J.-E.** Dubbing versus Subtitling: Old Battleground Revisited // Audiovisual Translation. Language Transfer on Screen, Palgrave Macmillan UK, 2009. – R. 85-96.

15. **Krylov I.A.** «Digital shadow» of a person as a missing aspect of digital economy of an enterprise. *Vestnik Saratov state socio-economic university*. 2019. № 2 (76). C. 26-28. ISSN: 1994-5094

16. **Kozulyaev A.V.** Integrativnaia model' obucheniia audiovizual'nomu perevodu (angliiskii iazyk). diss… kand. ped. nauk. 13.00.02. – M., 2019. – 234 c.

Stepanova M.M., Kozulyaev A.V., Sosnina O.S. **Teaching educational video content translation as a subcategory of audiovisual translation.** The study deals with teaching educational video content translation as a subcategory of audiovisual translation. The educational video content is defined as a completed audiovisual work intended for better subject matter acquisition and consolidation by combining the text the image, the noise, the music, and other ways to expose the viewer. As our survey showed, the most popular educational audiovisual content are various learning materials, revising for exams, self-learning, sports, playing the musical instruments, cooking recipes, etc., and video instructions for solving household problems. The key objective of making and utilizing such educational audiovisual media is teaching, so a special approach to their translation is expected that differs from the translation of the conventional entertainment audiovisual content. Subtitling is the best choice for translating educational audiovisual content from English to Russian. Voiceover is recommended for translating educational video content from other languages. The key linguistic feature of such content is a high share of terms that limits the translation and makes it feasible to use CAT tools. An educational video content translation course shall cover teaching audiovisual translation as such, the subject matter, and the CAT tools. Besides, the translator curriculum shall match the labour market demand and the target audience preferences, and offer to teach the translation of most popular educational video content.

AUDIOVISUAL TRANSLATION; TEACHING AUDIOVISUAL TRANSLATION; EDUCATIONAL VIDEO CONTENT; EDUCATIONAL VIDEO MEDIA; TRANSLATOR TRAINING; SUBTITLING; TERMINOLOGY

Citation: Stepanova M.M., Kozulyaev A.V., Sosnina O.S. Teaching educational video content translation as a subcategory of audiovisual translation. *Teaching Methodology in Higher Education*. 2020. Vol. 9. No 33. P. 46–58. DOI: 10.18720/HUM/ISSN 2227-8591.33.04

© Санкт-Петербургский политехнический университет Петра Великого, 2020

УДК 371.134 DOI: 10.18720/HUM/ISSN 2227-8591.33.05

Д.И. Троицкий, М.М. Степанова, Д.А. Страхова

ОБУЧЕНИЕ АЛГОРИТМУ ПРОВЕРКИ СМЫСЛА ТЕКСТА ПРИ ПЕРЕВОДЕ

ТРОИЦКИЙ Дмитрий Игоревич – кандидат технических наук, доцент, директор агентства переводов TTS; член Правления Ассоциации преподавателей перевода.
ул. Мезенцева, 44-2-70, Тула, 300026, Россия. e-mail: dmitry.troitsky@tt-sw.ru

TROITSKY Dmitry I. – PhD, Director, TTS Translation Agency, Steering Committee member, Association of Translation Teachers.
Mezentsev, 44-2-70, Tula, 300026, Russia. e-mail: dmitry.troitsky@tt-sw.ru

СТЕПАНОВА Мария Михайловна – кандидат педагогических наук, доцент Гуманитарного института; Санкт-Петербургский политехнический университет Петра Великого. Председатель правления Ассоциации преподавателей перевода, член Союза переводчиков России.
ул. Политехническая, 29, Санкт-Петербург, 195251, Россия.
e-mail: mariekot@mail.ru

STEPANOVA Maria M. – Peter the Great St. Petersburg Polytechnic University. Head of the Steering Committee of the Association of Translation Teachers, member of the Union of Translators of Russia.
Politekhnicheskaya, 29, St. Petersburg, 195251, Russia.
e-mail: mariekot@mail.ru

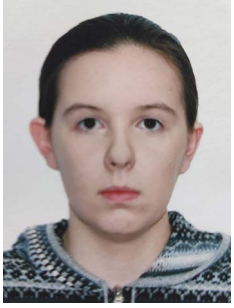

СТРАХОВА Дарья Андреевна – студентка 2 курса; Тульский государственный университет.
пр. Ленина, 92, г. Тула, 300600, Россия. e-mail: ohikokuofu@gmail.com

STRAKHOVA Daria A. – Tula State University.
pr. Lenina, 92, Tula, 300600, Russia. e-mail: ohikokuofu@gmail.com

В статье рассматривается проблема подготовки письменного переводчика к работе в условиях, когда предлагаемые для перевода специализированные тексты являются дефектными, содержащими различного рода ошибки. В отечественной традиции обучения переводу используются идеальные тексты, созданные носителями языка и не имеющие грамматических, лексических и фактических ошибок. В реальности же переводчику чаще всего приходится работать с неидеальными, дефектными текстами. В современных условиях прямой обязанностью переводчика технической документации, научной и специализированной литературы является выявление и исправление смысловых ошибок, присутствующих в исходном тексте, что вызывает необходимость рассмотрения этого аспекта при подготовке письменных переводчиков в

вузе. Авторами предлагается иерархически выстроенный пятиуровневый алгоритм проверки текста, получивший название «пирамида проверки текста». Алгоритм включает такие стадии проверки соответствия содержания исходного и переводного текста, как соответствие законам природы, законам логики и принципам работы описываемого объекта, внутренняя непротиворечивость текста, соответствие установленным фактам. Предлагаемая пятиуровневая иерархическая система правил проверки должна применяться при переводе как минимум дважды: к исходному тексту и к тексту перевода. Проверка по пирамиде выполняется в направлении «снизу-вверх», начиная с соответствия законам природы. Применение алгоритма проверки текста позволит повысить качество перевода. Предлагается обучать будущих переводчиков проверке текстов по данному алгоритму, чтобы сформировать у них критическое отношение как к предлагаемому на перевод тексту, так и к своему переводу, что будет способствовать выполнению перевода на более высоком уровне качества.

ПИСЬМЕННЫЙ ПЕРЕВОД; ДЕФЕКТНЫЙ ТЕКСТ; ПРОВЕРКА ТЕКСТА; ОШИБКИ В ИСХОДНОМ ТЕКСТЕ; КАЧЕСТВО ПЕРЕВОДА; ПОДГОТОВКА ПЕРЕВОДЧИКОВ

Ссылка при цитировании: Троицкий Д.И., Степанова М.М., Страхова Д.А. Обучение алгоритму проверки смысла текста при переводе // Вопросы методики преподавания в вузе. 2020. Т. 9. № 33. С. 59–68. DOI: 10.18720/HUM/ISSN 2227-8591.33.05

Введение. В последние годы существенной проблемой для всей отрасли письменного перевода стала работа с так называемыми «дефектными текстами» (*defective texts*) [1]. Причин такой ситуации множество: экономия на подготовке документации, привлечение к написанию текстов не носителей языка, отсутствие должного контроля, некомпетентность авторов. Как указывает В.В. Максимов, «в современной культурной ситуации их [дефектных текстов] количество неуклонно увеличивается» [2]. При этом многие компании сегодня отказываются от услуг редакторов, возлагая полную ответственность за качество переведенного текста на переводчика. В итоге нередко именно переводчик становится последним барьером, который не должен пропустить ошибки исходного текста в перевод. К сожалению, в большинстве случаев в ходе подготовки будущих переводчиков вопросы перевода дефектных текстов не рассматриваются. Во многом это связано с тем, что традиционно в переводоведении за аксиому принимается то, что исходный текст, созданный носителем языка, является идеальным, правильным как с точки зрения лексико-грамматического оформления, так и содержания.

При обучении письменному переводу в вузе студентам в качестве материала для перевода предлагаются именно такие идеально-правильные тексты, и в результате молодой переводчик оказывается не готов к работе в реальных условиях, когда ему придется переводить тексты, в которых присутствует множество ошибок самого разного уровня.

В настоящее время особенности работы с «дефектным текстом» рассматриваются в работах специалистов по лингвистике, стилистике и литературному редактированию [2], [3], [4]. Т.В. Попова, рассматривая лингвистические особенности дефектного текста, указывает, что такой текст, будучи отрицательным материалом лингвистики, представляет немалый теоретический и практический интерес [4]. В.П. Литус предлагает использовать дефектные тексты как материал для обучения предпереводческому редактированию [5]. К сожалению, переводоведы и методисты в области обучения переводу обходят эту проблему своим вниманием.

Анализ многочисленных публикаций, посвященных ошибкам в переводе [6], [7],

[8], [9] и др., показывает, что среди причин переводческих ошибок недостатки исходного текста даже не упоминаются. Так, Л.К. Латышев и А. Л. Семенов объясняют все ошибки и недочеты в переводе двумя причинами, а именно, недостатками в трансляции исходного содержания и недостатками в адаптации содержания и формы текста перевода [10]. Н.К. Гарбовский в качестве причин переводческих ошибок называет недостаточное владение переводчиком языком оригинала; недостаточный когнитивный опыт переводчика; непонимание того, что автор текста оригинала говорит о предмете и неумение различать особенности индивидуального стиля автора исходного текста [11]. По мнению О.В. Максютиной, существует три основные причины появления переводческих ошибок: пробелы в знаниях, недостаточное владение техникой перевода, слабая мотивация [8]. Таким образом, все сходятся на том, что причины ошибок кроются исключительно в определенных недостатках переводчика, и никоим образом не связаны с проблемами исходного текста.

Среди наиболее частотных ошибок при переводе специальных текстов называют «несоблюдение стилевого регистра», «ошибки в переводе терминов» [12], «ошибки в трансляции исходного содержания», «искажения», «неточности», «неясности» [10], прагматические, культурологические и языковые ошибки [13], однако никто из авторов, занимавшихся анализом переводческих ошибок таких текстов, не упоминает, что ошибка может быть перенесена в текст перевода из текста оригинала.

Постановка задачи. В настоящем исследовании решается задача обучения студентов повышению качества письменных переводов путем применения алгоритма проверки исходного текста и текста перевода на соответствие предлагаемой авторами иерархии правил.

Контроль исходного текста и текста перевода. В ходе работы над переводом дефектного текста переводчик ни в коем случае не может быть «прозрачным стеклом» и оставаться «невидимым» [14], буквально переводя то, что написано, даже если написанное очевидно противоречит законам природы, логике, здравому смыслу и пр. В этом случае такой переводчик ничем не отличается от систем машинного перевода, которые вне зависимости от применяемой технологии пока что совершенно не пригодны для работы с дефектными текстами.

Сегодня заказчик ставит перед профессиональным переводчиком задачу не просто перевода текста, а получения на выходе документа, при практическом использовании которого не возникнет каких-либо проблем. Если исходный текст изложен невразумительно, противоречиво, многословно и т. д., то качественный перевод должен быть свободен от всех этих дефектов. Но еще важнее не переносить в перевод дефекты смысловые, которые, увы, сегодня содержатся практически в любом специализированном тексте. Поэтому в современных условиях переводчик просто обязан знать классификацию возможных ошибок в текстах для их выявления и исправления.

Следует отметить, что речь идет именно о смысловых ошибках, а не об ошибках синтаксиса, грамматики или лексики. Для исправления смысловых ошибок переводчик должен являться специалистом в конкретной предметной области. К сожалению, до сих пор в ряде университетов практикуется подход «можно подготовиться к переводу на любую тематику за 3-4 часа», и работе над освоением конкретных тематик внимания и времени уделяется недостаточно. Далее мы приведем несколько примеров работы горе-переводчиков, не называя конкретных лиц по этическим соображениям (все приведенные примеры легко найти в Интернете).

Иерархия проверки смысла текста. Если речь идет о специализированных текстах, которые будут практически применяться (например, в промышленности), то смысл таких текстов и переводов не должен противоречить целой иерархии правил. Авторами предлагается следующий вид указанной иерархии (рис. 1), получившей название «пирамида проверки текста». У профессионального переводчика при выявлении несоблюдения любого из рассмотренных далее правил должна «загораться красная лампочка», сигнализирующая, что этого не может быть.

Рис. 1. Пирамида проверки текста

Рассмотрим предлагаемые уровни проверки смысла.

1. *Законы природы*. Эти законы существуют объективно, т. е. независимо от человека. Они накладывают массу запретов на происходящие в нашем мире события: нельзя одновременно измерить координаты и скорость электрона; нельзя лететь быстрее скорости света; нельзя более холодным телом нагреть более горячее; нельзя построить вечный двигатель… Вся природа – это сумма нерушимых запретов. Незнание этих запретов, хотя бы в объеме школьного курса физики и химии, приводит к грубейшим ошибкам в переводе. К сожалению, при подготовке лингвистов естественнонаучное образование практически полностью игнорируется, о чем свидетельствует анализ учебных программ вузов нашей страны. Это приводит не только к невозможности выполнения проверки смысла текста на соответствие законам природы, но и делает выпускника переводческого факультета легкой жертвой лженауки и различного рода информационных манипуляций, что по большому счету угрожает безопасности страны.

2. *Законы логики*. Эти законы (например, тождества, непротиворечия, исключенного третьего, «бритва Оккама» и др.) созданы человеком и должны соблюдаться в написанных и переведенных человеком текстах. Увы, часто можно видеть, что автор (а вслед за ним и переводчик) пишет «из А следует В», когда на самом деле между А и В нет решительно никакой связи. Не менее частое нарушение логики – перечисление на одном уровне совершенно разнородных элементов («*наши станки, трехмесячные курсы подготовки и программа послепродажного обслуживания*»). Сюда же относится несогласованность терминологии (*inconsistency*), когда одна и та же сущность называется разными терминами. Скажем, переводчик переводит «*machine*» то как «*станок*», то как «*машина*», то как «*оборудование*», а потом конечный пользователь-инженер ничего не может понять в переведенном документе.

3. *Принципы работы описываемых объектов*. В специализированных текстах, как правило, описывается функционирование того или иного реального объекта (станка, лекарственного препарата, двигателя и т. д.) При этом авторы довольно часто допускают грубые ошибки, а переводчики, к сожалению, добавляют новые, что иногда приводит к трагическим последствиям. Четкое понимание принципов работы описываемого в документе объекта – обязательное профессиональное требование к современному переводчику.

4. *Внутренняя непротиворечивость текста* (*text cohesion*). Переводчик должен внимательно следить за тем, чтобы в результате его работы не получился внутренне противоречивый текст, когда содержащиеся в нем утверждения не согласуются друг с другом. Это происходит как в случае непонимания смысла исходного текста, так и в случае действительного наличия подобных противоречий в самом исходном тексте. И снова устранять их обязан именно переводчик, так как больше некому: автор ничего не заметил и выдал документ именно в таком, непригодном для дальнейшего использования виде.

5. *Соответствие установленным фактам*. Данный вид проверки смысла текста хорошо известен большинству переводчиков. Если переводимый текст не художественный, то он не должен противоречить установленным фактам. Нельзя не отметить, что в ряде случаев подтасовка фактов выполняется авторами намеренно (чаще всего по идеологическим или политическим мотивам), что создает для переводчика достаточно сложную этическую проблему. Поэтому в «Этическом кодексе переводчика» [15] имеется п. 1.8 «Право на отказ», гласящий, что «Переводчик/Переводческая компания имеет право отклонить заказ по идеологическим или этическим причинам до начала работы».

Применение пирамиды проверки текста. Предлагаемая пятиуровневая иерархическая система правил проверки должна применяться при переводе как минимум дважды: к исходному тексту и к тексту перевода. Проверка по пирамиде выполняется в направлении «снизу-вверх», начиная с самого важного правила (бессмысленно бороться с внутренней противоречивостью текста, смысл которого не соответствует законам природы).

Существуют разные мнения относительно действий переводчика при выявлении ошибок в исходном тексте. Специалисты школы переводчиков «Альянс Про» в 2018 г. провели опрос[1], который дал следующие результаты, хорошо коррелирующие с результатами, представленными в [1]:

1. Спрашивают у автора/заказчика, что делать с выявленной ошибкой: 165 человек (88,20 %)
2. Исправляют самостоятельно и добавляют комментарии: 9 человек (4,81 %)
3. Не исправляют, но добавляют комментарии: 7 человек (3,74 %)
4. Не исправляют вообще, переводят «as is»: 5 человек (2,67 %)
5. Не сталкивались с ошибками в исходном тексте: 1 человек (0,58 %)

По мнению авторов, основным критерием выбора той или иной стратегии поведения переводчика является компетентность представителя заказчика, с которым переводчик взаимодействует. Если имеется прямой контакт с автором текста (например, идет перевод научной статьи), то оптимальной будет стратегия 1. Если же со стороны заказчика с переводчиком работает неспециалист в конкретной предметной области, то более предпочтительной представляется стратегия 2. Стратегии 3 и 4 – это непрофессиональное поведение; их следует избегать.

Примеры. Далее мы рассмотрим ряд печальных примеров, когда в результате работы переводчика получился дефектный текст. При этом дефекты не только переносились из исходного документа, но и добавлялись в ходе перевода.

1. *«Высота 8200 метров, температура минус 6»* (*из перевода фильма «Аэронавты»*). На такой высоте температура около минус 30 °С. Минус шесть градусов Цельсия там просто не может быть. Причина ошибки – действие происходит в середине

[1] http://apschool.ru/2018/06/25/oshibki-v-ishodnike-ili-afftar-zhzhot/

XIX века в США и, разумеется, температура указывается в градусах Фаренгейта. Категория ошибки – несоответствие установленным фактам. Переводчик был обязан знать данный факт из школьной программы и усомниться в переводе.

2. *«– А если подключить больше потребителей? – Тогда возрастет нагрузка на двигатель»* (*из перевода фильма «Война токов»*). В этой сцене фильма Вестингауз и Тесла обсуждают энергосистему. Исходя из логики работы электросхем, подключение большего числа потребителей приведет к росту нагрузки на генератор, но никак не на двигатель. Тем более за пять минут до этого эпизода в фильме явно говорится, что электродвигатель переменного тока пока не удается создать. Категории ошибки: несоответствие принципам работы и нарушение внутренней логики. Вероятной причиной стало то, что в оригинале используется слово «*engine»*, которым в XIX веке называли как двигатель, как и генератор.

3. *«A range of just about 6 knots that the aircraft could operate properly in at 70,000 feet»*. Перевод*: «6 узлов – это скорость*, *на которой самолет мог лететь на высоте 21 км»* (из статьи про самолет U2 в журнале «Популярная механика»). Шесть узлов – это около 11 км/ч. Разумеется, на такой скорости, да еще и на высоте 21 км, где воздух крайне разрежен, никакой аппарат тяжелее воздуха летать не может. Переводчику надо было проверить характеристики самолета U2, чтобы убедиться, что летает он на вполне приличной скорости около 690 км/ч. А шесть узлов в данном случае – диапазон, в котором скорость должна оставаться, чтобы, с одной стороны, не произошел срыв пламени в двигателях, а с другой – планер не развалился от скоростного напора. Категория ошибки – несоответствие принципам работы и известным фактам.

4. *«Покрытие должно выдерживать температуру минус 300 ^{o}C»* (из перевода пресс-релиза американской компании). Температура – это средняя скорость движения молекул. Когда молекулы останавливаются, наступает абсолютный ноль и дальше тело охладить нельзя. Температура абсолютного нуля – чуть ниже, чем минус 273 °C. Кстати, откуда взялась подобная ошибка в тексте? Американский маркетолог, не изучавший естественных наук, перевел температуру из Фаренгейта в Цельсий, получил «некрасивое» число в минус 273 градуса и решил его округлить. Категория ошибки – нарушение законов природы.

5. *«Технологии Industrie 4.0 окажут на промышленное производство такое же разрушающее воздействие*, *как Интернет на общение»* (*сайт компании Kuka*). Компания Kuka – одна из основоположников концепции Industrie 4.0 (и этот факт должен быть известен переводчику, если он берется переводить документацию данной компании). Поэтому подобное заявление в тексте выглядит по меньшей мере странно. На самом деле в исходнике было написано «*Industrie 4.0 will have the same disruptive consequences for industrial production as the Internet has had for communication*», что должно переводиться как «*Концепция Industrie 4.0 столь же сильно преобразует промышленное производство*, *как Интернет преобразовал человеческое общение*». В данном случае переводчик не только не понял смысла текста, но и не выполнил проверку перевода на внутреннюю непротиворечивость. Категория ошибки – нарушение внутренней логики текста и несоответствие установленным фактам.

6. Исходный текст (руководство по техническому обслуживанию высоковольтной установки): «*for maintenance*, *connect points A and B*». Перевод: «*Для проведения технического обслуживания перемкните точки A и B*». Переводчик не ознакомился с имеющейся в том же документе электросхемой (ее аналог показан на рис. 2).

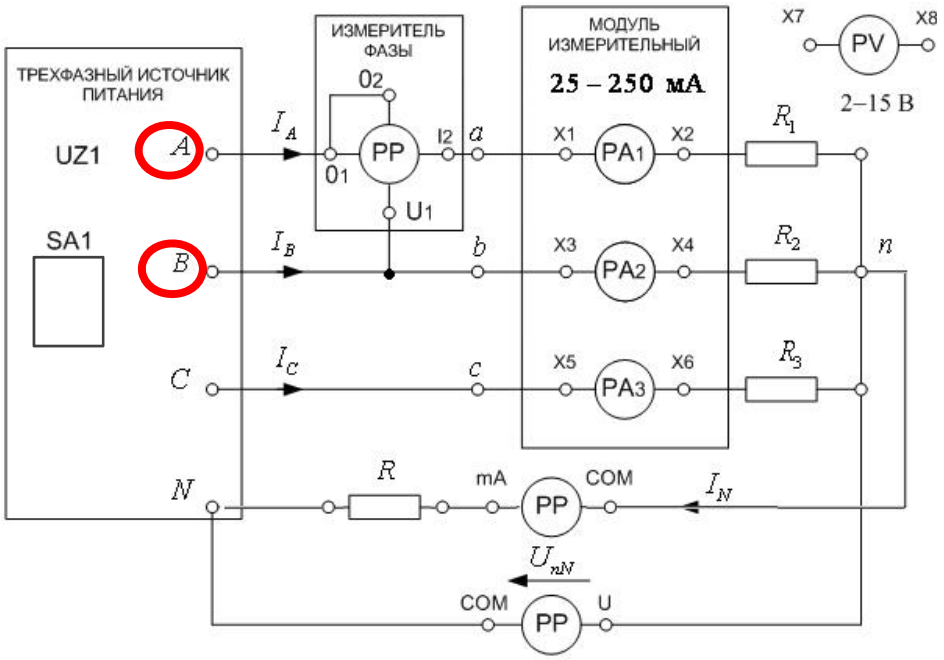

Рис. 2. Электросхема, на основе которой переводчик должен был выполнить проверку текста

Из приведенной схемы следует, что между точками А и В существует высокое напряжение. Если их перемкнуть, произойдет короткое замыкание, что представляет реальную угрозу жизни персонала. Авторы текста ошиблись, указав не те точки. Категория ошибки – несоответствие принципам работы реального объекта.

7. Данный пример взят из Интернет-публикации известного капитана гражданской авиации Д. Оканя. Речь идет о переводе на русский язык инструкции о действиях в аварийных ситуациях (англ. QRH, Quick Reference Handbook) для пилотов учебного самолета DA-42. Эта инструкция находится в кабине и ей пользуются при возникновении нештатных ситуаций в полете. В разделе, посвященном действиям экипажа при пожаре на борту, указание «*Push oxygen off*» было переведено как «*Подачу кислорода включить*». Последствия подачи кислорода в горящую кабину будут катастрофическими. Категория ошибки – нарушение законов природы (кислород поддерживает горение). В этой же инструкции указание «*Land ASAP*» переведено как «*Посадка на ближайшем подходящем аэродроме*», что совершенно неверно: на самом деле речь идет о немедленной аварийной посадке на любом подходящем участке земной поверхности, так как до аэродрома горящий самолет скорее всего не дотянет. Категория ошибки – несоответствие принципам работы реального объекта, а ее последствия в данном конкретном случае могут быть крайне трагичными.

8. Следующий пример был представлен на сайте «Город переводчиков»[2] и является редким случаем того, как у опытного переводчика «зажглась красная лампочка» и ошибка исходного текста не попала в перевод. В тексте было написано: «*Pythagorean-type number sequences* (*1*, *3*, *4*, *8*...)». Очевидный перевод «*пифагорова последовательность чисел*» является абсолютно неверным, поскольку к приве-

[2] http://www.trworkshop.net/

денной последовательности 1, 3, 4, 8… Пифагор не имеет никакого отношения: это фантазия автора. Поэтому единственно правильным вариантом перевода будет просто «*заданная последовательность чисел*». Категория ошибки – несоответствие установленным фактам.

9. Текст о кабельных роликах, по которым прокладывают бронированные кабели погружных насосов на буровой вышке: «*The sheaves should have a minimum 54 inch* (*1.4 m*) *diameter*». Перевод «*Диаметр роликов должен быть не менее 1,4 м*» совершенно неверен: даже простая логика подсказывает, что ролика диаметром с паровозное колесо на буровой вышке быть не может. Дело в том, что термин «кабельный ролик» означает не один ролик, а их комплект, установленный на направляющей (рис. 3).

Рис. 3. Кабельный ролик

Диаметр изгиба направляющей как раз и будет составлять 1,4 м, поэтому корректный перевод – «*Радиус изгиба траектории проложенного по кабельному ролику кабеля должен быть не менее 0,7 м*» (диаметр заменен на радиус в соответствии с традицией изложения подобных текстов на русском языке). Категория ошибки – несоответствие принципам работы реального объекта.

10. Из сценария рекламного ролика «*К конфетам медленно, но уверено ползет черепаха. Шаг за шагом земноводное пробирается к своей цели*». В данном случае словарный перевод термина «*земноводное*» как «*amphibian*» будет неверным, так как черепаха – это пресмыкающееся (*reptile*). Категория ошибки – несоответствие установленным фактам.

Заключение. В настоящей работе показано, что в современных условиях прямой обязанностью переводчика является выявление и исправление смысловых ошибок, присутствующих в исходном тексте. Для этого предложен пятиуровневый алгоритм проверки текста, применение которого позволит повысить качество перевода. Представляется целесообразным обучать будущих переводчиков проверке текстов по данному алгоритму, с целью формирования у них критического отношения как к предлагаемому на перевод тексту, так и к своему переводу, что будет способствовать выполнению перевода на более высоком уровне качества.

БИБЛИОГРАФИЧЕСКИЙ СПИСОК

1. **Molnár O.** Source Text Quality in the Translation Process // Tradition and Trends in Trans-Language Communication. Palacký University Olomouc, 2013. Pp. 59-86.

2. **Максимов В.В.** Анормативный текст: поэтика и дидактика // Критика и семиотика. 2004. №. 7. С. 142-152. ISSN 2307-1737

3. **Зуева Т.А., Иванова Е.Н.** Стилистическая правка и редактирование дефектных высказываний и текстов: учебное пособие. – Екатеринбург, 2016. – 150 с.

4. **Попова Т.В.** Лингвистика дефектного текста // Уральский филологический вестник. Серия: Язык. Система. Личность: лингвистика креатива. 2012. №3. С. 133-138.

5. **Литус В.П.** Дефектные тексты как тренинг-инструмент предпереводоведческого редактирования // Герценовские чтения. Ино-

странные языки: сб. тр. конф. Санкт-Петербург, 15–16 апреля 2014 г. СПб.: Изд-во РГПУ им. А.И. Герцена. – 2014. С. 142-143.

6. **Лебедева А.А., Сальникова Е.В.** О некоторых причинах возникновения переводческих ошибок // Огарёв-Online. 2017. №14 (103). С.5 eISSN: 2311-2468

7. **Козубовская Л.А., Сентебова Е.Л.** Причины переводческих ошибок у студентов технических вузов и некоторые способы их устранения // Современная наука: актуальные проблемы теории и практики. Серия: Гуманитарные науки.2016. №7. С. 93-96. ISSN: 2223-2982

8. **Максютина О.В.** Переводческая ошибка в методике обучения переводу // Вестник Томского государственного педагогического университета. 2010. № 1(91). С. 49-52. ISSN: 1609-624X

9. **Бузаджи Д.М., Гусев В.В., Ланчиков В.К., Псурцев Д.В.** Новый взгляд на классификацию переводческих ошибок / под ред. И.И. Убина. – М., 2009. ISBN 978-5-94360-013-5– 119 с.

10. **Латышев Л.К., Семенов А.Л.** Перевод: теория, практика и методика преподавания: учеб. пособие. – М.: Академия, 2003. ISBN: 5-7695-2486-3 – 192 с.

11. **Гарбовский Н.К.** Теория перевода: учебник 2-е изд.– М.: Изд-во МГУ, 2007. ISBN: 978-5-211-05333-5 – 544 с.

12. **Алексеева И.С.** Транслатологическая типология и типичные ошибки русского перевода // Вестник Северного (Арктического) федерального университета. Серия: Гуманитарные и социальные науки. 2014. № 6. С. 78-83. ISSN: 2227-6564

13. **Nord C.** Text Analysis in Translator Training, Dollerup C. et A. Loddegaard (eds), Teaching Translation and Interpreting, Amsterdam et Philadelphie, John Benjamins. 1992. P. 274

14. **Бузаджи Д.М.** Переводчик прозрачный и непрозрачный // Мосты. Журнал переводчиков. 2009. № 2(22). С. 31-38. ISSN: 2219-6056

15. Этический кодекс переводчика [Электр. ист.] URL: http://translation-ethics.ru/code/

REFERENCES

1. **Molnár O.** Source Text Quality in the Translation Process // Tradition and Trends in Trans-Language Communication. Palacký University Olomouc, 2013. Pp. 59–86.

2. **Maksimov V.V.** Anormativnyĭ tekst: poëtika i didaktika // Kritika i semiotika. 2004. №. 7. S. 142–152. ISSN 2307-1737

3. **Zueva T.A., Ivanova E.N.** Stilisticheskai͡a pravka i redaktirovanie defektnykh vyskazyvaniĭ i tekstov: FGBOU VO «UrGPU». – Ekaterinburg, 2016. – 150 s.

4. **Popova T.V.** Lingvistika defektnogo teksta // Ural′skiĭ filologicheskiĭ vestnik. Seriia: I͡Azyk. Sistema. Lichnost′: lingvistika kreativa. 2012. №3. S. 133–138.

5. **Litus V.P.** Defektnye teksty kak trening-instrument predperevodovedcheskogo redaktirovaniia // Gertsenovskie chteniia. Inostrannye iazyki, 2014. S. 142-143.

6. **Lebedeva A.A., Sal′nikova E.V.** O nekotorykh prichinakh vozniknoveniia perevodcheskikh oshibok // Ogarëv-Online. 2017. №14 (103). C.5 eISSN: 2311-2468.

7. **Kozubovskai͡a L.A., Sentebova E.L.** Prichiny perevodcheskikh oshibok u studentov tekhnicheskikh vuzov i nekotorye sposoby ikh ustraneniia // Sovremennai͡a nauka: aktual′nye problemy teorii i praktiki. Seriia: GUMANITARNYE NAUKI. 2016. №07. S. 93-96.

8. **Maksyutina O.V.** Perevodcheskaya oshibka v metodike obucheniya perevodu [Translation error in the methodology of teaching translation] // Vestnik TGPU [Bulletin of TSPU]. 2010. Issue. 1 (91). P. 49-52. ISSN: 1609-624X [in Russian]

9. **Buzadzhi D.M., Gusev V.V., Lanchikov V.K., Psurtsev D.V.** Novyĭ vzgliad na klassifikatsiiu perevodcheskikh oshibok / pod red. I. I. Ubina. – M., 2009. – 119 s.

10. **Latyshev L.K., Semenov A.L.** Perevod: teoriia, praktika i metodika prepodavaniia: Ucheb. posobie. – M.: Akademiia, 2003. ISBN: 5-7695-2486-3 – 192 s.

11. **Garbovskiĭ N.K.** Teoriia perevoda. – M.: Izd-vo Mosk. un-ta, 2007. – 544 s.

12. **Alekseeva I.S.** Translatologicheskai͡a tipologiia i tipichnye oshibki russkogo perevoda // Vestnik Severnogo (Arkticheskogo) federal′nogo universiteta. Seriia: Gumanitarnye i sotsial′nye nauki. 2014. S. 78-83. ISSN: 2227-6564

13. **Nord C.** Text Analysis in Translator Training, Dollerup C. et A. Loddegaard (eds), Teaching Translation and Interpreting, Amsterdam et Philadelphie, John Benjamins. 1992. P. 274

14. **Buzadzhi D.M.** Perevodchik prozrachnyĭ i neprozrachnyĭ // Mosty. 2009. 2(22). S. 31–38. ISSN: 2219-6056

15. Ėticheskiĭ kodeks perevodchika [Ėlektr.ist.] URL: http://translation-ethics.ru/code/

Troitsky D.I., ***Stepanova M.M.***, ***Strakhova D.A.*** **Teaching the text sense verification algorithm.** The study considers translator training for handling so-called defective specialized texts that contain a range of errors. In Russia, it is conventional to use perfect tutorial texts written by native speakers and free of any grammar, lexical, or factual errors. However, in real life, a translator has to handle imperfect, defective texts. Nowadays, a translator of technical/research/other specialized texts is directly responsible for identifying and correcting source text errors. That is why this aspect shall be included in the translator training university-level programs. We propose a 5-tier hierarchical text verification algorithm called 'the text verification pyramid'. Under the algorithm, both the source and target text are verified for compliance with the laws of nature, laws of logic, principles of operation applicable to the specific item considered, text cohesion requirements, and facts. The proposed verification approach is applied twice: first, to the source text, and then to the target text. The pyramid tiers are used from bottom to top, starting with the compliance with the laws of nature. The proposed text verification algorithm will improve translation quality. It is suggested to teach translators how to verify texts with the algorithm to promote critical thinking in terms of both the source text and the translation.

TRANSLATION; DEFECTIVE TEXTS; TEXT VERIFICATIONS; SOURCE TEXT ERRORS; TRANSLATION QUALITY; TRANSLATOR TRAINING

Citation: Troitsky D.I., Stepanova M.M., Strakhova D.A. Teaching the texts sense verification algorithm. *Teaching Methodology in Higher Education*. 2020. Vol. 9. No 33. P. 59–68. DOI: 10.18720/HUM/ISSN 2227-8591.33.05

© Санкт-Петербургский политехнический университет Петра Великого, 2020

Межкультурная и межъязыковая коммуникация

Intercultural and interlingual communication

УДК 378.147.88 DOI: 10.18720/HUM/ISSN 2227-8591.33.06

Т.А. Лупачева

САМОСТОЯТЕЛЬНАЯ РАБОТА КАК СРЕДСТВО СОВЕРШЕНСТВОВАНИЯ НАВЫКОВ ПИСЬМЕННОГО И УСТНОГО ПЕРЕВОДА

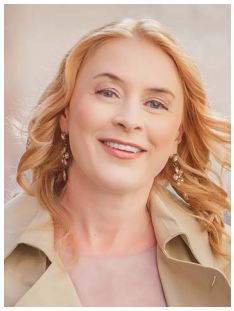

ЛУПАЧЕВА Татьяна Александровна – доцент, кандидат филологических наук, доцент кафедры лингвистики и межкультурной коммуникации; Дальневосточный федеральный университет.
ул. Суханова, 8, г. Владивосток, 690091, Россия. e-mail: lupacheva.ta@dvfu.ru

LUPACHEVA Tatiana A. – Far Eastern Federal University.
8, Sukhanova, Vladivostok, 690091, Russia. e-mail: lupacheva.ta@dvfu.ru

Интерес к данной теме был вызван недостаточной уверенностью выпускников вуза в своей готовности к профессиональной деятельности в связи с переходом на трехуровневую систему образования и сопутствующими этому изменениями. На наш взгляд, представляется особенно актуальным повысить качество подготовки будущих переводчиков в сложившейся ситуации. Данная статья нацелена на поиск идей, помогающих организовать самостоятельную работу студентов-переводчиков или молодых специалистов-переводчиков, способствовать быстрому усвоению учебного материала и совершенствованию навыков перевода, а также оптимизировать работу преподавателей и студентов, в том числе, в ситуации удаленного обучения. Спецификой предложенных элементов методики является организация самостоятельной работы студентов и полусамостоятельной работы в академической группе, что может решить проблему, связанную с сокращением аудиторных часов и увеличением доли автономной работы студентов. Приведенные в статье упражнения на отработку навыков письменного и устного перевода призваны помочь обучающимся решить типичные проблемы, возникающие у начинающих переводчиков. Среди указанных в статье проблем – нарушение сочетаемости слов, нарушение стиля и жанра текста, паузы хезитации, замедление скорости перевода, неясность понимания синтаксиса оригинала, искажение смысла перевода из-за непонимания акцента говорящего, трудность запоминания содержания высказывания, отставание, отсутствие навыка одновременно слушать и говорить при синхронном переводе, «спотыкание» о незнакомые слова. Предложенные автором общие принципы и упражнения помогут организовать учебный процесс по дисциплине «Практический курс перевода» и индивидуализировать учебную деятельность обучающихся, а также сформировать навыки самообразования.

САМОСТОЯТЕЛЬНАЯ РАБОТА СТУДЕНТОВ; ПИСЬМЕННЫЙ ПЕРЕВОД; ПЕРЕВОД С ЛИСТА; ПОСЛЕДОВАТЕЛЬНЫЙ ПЕРЕВОД; СИНХРОННЫЙ ПЕРЕВОД

Ссылка при цитировании: Лупачева Т.А. Самостоятельная работа как средство совершенствования навыков письменного и устного перевода // Вопросы методики преподавания в вузе. 2020. Т. 9. № 33. С. 70–79. DOI: 10.18720/HUM/ISSN 2227-8591.33.06

Введение. Для общественного сознания современности характерен переход к концепции life-long learning (образование в течение всей жизни) и self-regulated learning (саморегулируемое образование) [1]. Социально-экономические условия скла-

дываются таким образом, что полученное однажды образование не гарантирует пожизненное трудоустройство, стремительно меняются спрос и предложение на рынке труда, некоторые профессии вообще становятся достоянием истории. Нередки случаи, когда люди меняют род деятельности в середине жизни или занимаются несколькими видами профессиональной деятельности одновременно. По справедливому утверждению Е.В. Зелениной, «В процессе современного образования должны формироваться психологическая готовность и мотивация к дальнейшему обучению и переквалификации, готовность воспринимать эти процессы как данность, а не как жизненную катастрофу» [2: 478]. В сложившейся ситуации особенно актуальной становится самостоятельная подготовка. Данное утверждение верно и для будущих переводчиков, а также тех, кто уже получил высшее образование в сфере перевода. Самостоятельная работа становится еще более актуальной в свете сокращения аудиторных часов наряду с исчезновением ряда предметов в программе. Это мнение разделяют не только отечественные, но и зарубежные исследователи [3; 4].

При компетентностном подходе к организации лингвистического образования одной из ключевых становится задача формирования профессиональных компетенций переводчика. «Компетентный переводчик должен не просто обладать сформированными в его сознании определенными знаниями, умениями и навыками, но и быть способным профессионально использовать их в процессе выполнения переводческих задач. Это предполагает наличие у него соответствующей мотивации к выполнению профессиональных действий, определенных личностных качеств, знания этических норм поведения, стремления к саморазвитию и т. д.» [5: 28]. Вышеуказанная проблема может быть решена путем активизации самостоятельной работы студентов как во время аудиторных занятий, так и вне их.

В настоящее время многие студенты вузов стремятся получить одновременно несколько квалификаций высшего профессионального образования, в том числе квалификацию переводчика в сфере профессиональной коммуникации. Требования современного образовательного рынка ставят новые задачи перед преподавателями по составлению такой программы, которая давала бы возможность обучающемуся выстраивать гибкую образовательную траекторию, включающую значительный процент самостоятельной работы и самоконтроля.

И преподавателям, и студентам совершенно очевидно, что самостоятельная работа, правильно организованная с методической точки зрения, способна пробудить творческую инициативу, мотивировать студентов, сформировать у них активную жизненную позицию, стимулировать познавательный интерес к выбранной профессиональной деятельности, более эффективно освоить материал дисциплины. Задачей преподавателя становится таким образом формирование и поддержка вышеуказанных качеств. О.Н. Щеголева в своей статье «Актуализация роли самостоятельной контролируемой работы в новой образовательной парадигме» [6: 36-37] предупреждает о том, что «Опора на приоритетную роль преподавателя ставит студента в позицию объекта учебной деятельности, зависимого от преподавателя, лишая его тем самым возможности самостоятельно принимать решения. У студента складывается стереотип, согласно которому если ему

необходимо овладеть необходимыми знаниями и умениями, то его должны «научить». При этом ослабевает внутренняя мотивация и появляется чувство невостребованности творческого потенциала. Такая точка зрения приводит к тому, что даже в случае эффективной организации самостоятельной работы при ведущей роли преподавателя последний, достигая хороших практических результатов, не создает условий для развития реальной самостоятельности обучающегося в учебной деятельности. В связи с этим многие студенты не доводят свою самостоятельную учебную работу до логического конца, не видят результатов своего труда, а также не получают удовольствия от процесса реализации себя как личности в учебном процессе». Напротив, «В роли помощника он [преподаватель] способствует самостоятельному процессу обучения студента, тем самым развивая его автономность и скрытый потенциал, а также мотивирует его, помогая индивидуализировать образовательный процесс» [7: 182]. П. Корнаков отмечает, что «подготовка будущих переводчиков должна обязательно включать в себя психолингвистическую подготовку, принимая во внимание тот факт, что основная часть работы зависит от самоподготовки студентов. Роль преподавателя – помочь в самоподготовке, дать полезные советы, стратегии и упражнения, которые можно использовать вне аудитории, без преподавателя и без сложного оборудования» [8: 248].

В ряде научных и методических работ последних десятилетий уделяется особое внимание автономной, самостоятельной деятельности обучающихся устному и письменному переводу. Среди таких работ пособия А.К. Купцовой [9], Д. Красовского и А. Чужакина [10], Д.В. Псурцева [11], И.В. Полуяна [12] и других.

«Переводчик – одна из профессий, где основой успеха является самостоятельная работа в процессе обучения, личный активный настрой на самосовершенствование. Не секрет, что многие всемирно известные переводчики шли к своей известности самостоятельно, сами вырабатывали собственную методику освоения профессии. Хорошо зная свои сильные и слабые стороны, они постоянно занимаются самотренингом», – считает руководитель Высшей школы перевода И.С. Алексеева [13: 4].

Появляются работы, посвященные самостоятельной работе переводчиков, например, учебное пособие А.А. Каразия «#Не_сизифов_труд. Практикум по устному переводу: интертекстуальный аспект», где автор утверждает, что данный самоучитель предназначен как для обучения начинающих переводчиков, так и для совершенствования навыков у профессионалов [14]. В данном пособии автор акцентирует внимание на интертекстуальном аспекте перевода. Авторы Андрей Фалалеев и Алена Малофеева позиционируют свою серию пособий с упражнениями [15; 16; 17; 18; 19] как самоучители для тех, кто хотел бы отрабатывать приемы синхронного перевода самостоятельно, кто хотел бы или «вынужден приобретать – или оттачивать – свое умение на выступлениях, найденных в Интернете» [15: 6]. «Эта книга для того, кто не может все бросить и уехать на год или два учиться в достойной школе устного перевода. Для того, кто закончил – посредственные – переводческий факультет или курсы, и чувствует, что не готов выйти на рынок, потому что ему не дали необходимых навыков» [15: 6].

Б.П. Погодин отмечает, что его пособие по конференц-переводу в международных организациях «предназначено для само-

стоятельной проработки материала с последующим его закреплением на многократных прогонах, намотке «километража» [20: 9]. В предисловии составитель сборника указывает, что «материалы приложения годятся как для самостоятельной отработки синхронного перевода, так и для аудиторных занятий в школьном формате; сборник предназначен для практикующих переводчиков и студентов переводческих специальностей» [20].

Упражнения на самоподготовку конференц-переводчиков можно встретить в пособии Д. Красовского и А. Чужакина [10: 30-31], упражнения для самостоятельной тренировки письменных переводчиков в пособии Д.В. Псурцева [11: 167], практические рекомендации для тех, кто готовится стать переводчиками-синхронистами в пособии И.В. Полуяна [12].

Необходимо отметить, что именно поддержание профессиональных навыков на должном уровне и их совершенствование приобретает основное значение в самостоятельной работе переводчика, в меньшей степени углубление знаний, полученных на аудиторных занятиях. Студент должен быть готов к продуктивной самостоятельной работе, к редактированию и устранению ошибок и неточностей, другими словами, совершенствоваться.

Методика. Ряд авторов, включая Пиньясо Постиго, полагают, что самоанализ студентов играет важную роль в обучении переводу [21, 22]. Наш опыт работы со студентами-переводчиками показал, что использование портфолио письменных и устных работ студентов (в виде аудиозаписей) и дневника самоанализа значительно увеличивает мотивацию к повышению профессиональной квалификации, самоконтроль и уверенность в своих способностях. Мы предлагаем одно из первых занятий по практике перевода посвятить запизаписи «входного портфолио», то есть, дать студентам задания на выполнение различных видов перевода (письменный перевод, перевод с листа, последовательный перевод, синхронный перевод и т. д.) и сохранить выполненные переводы в письменном виде или в виде аудиозаписи. Как показывает опыт, обычно студенты при этом испытывают стресс и бывают очень недовольны результатами своих первых «переводческих проб». Но такой негативный опыт необходим для того, чтобы результаты последующих тестовых заданий воспринимались более позитивно, таким образом, растет уверенность в собственных силах.

Ведение дневника самоанализа является очень эффективным дополнением к заданиям на самостоятельный перевод. Мы предлагаем примерный вариант оформления такого дневника, его можно дополнять и совершенствовать.

Рассмотрим некоторые типичные проблемы начинающих переводчиков и рекомендуемые виды самостоятельной работы.

ФОНЕТИКА	ГРАММАТИКА	ЛЕКСИКА	СТИЛИСТИКА
Тембр голоса, интонация, паузы хезитации, слова-паразиты, звукоразличение, смыслоразличение, способность понимать индивидуальные особенности речи докладчика и региональные акценты.	Оформлено ли высказывание в соответствии с нормами языка перевода? Мешает ли порядок слов и конструкции оригинального текста понимать высказывание?	Выбор подходящего эквивалента, сочетаемость слов, активный и пассивный словарный запас переводчика.	Соответствует ли перевод стилю, жанру и цели оригинального текста? Эмоциональность высказывания.

Письменный перевод. Пожалуй, самым традиционным и привычным видом самостоятельной работы является предпереводческий анализ текста и последующий письменный перевод текста. Возможен критический анализ перевода в обратном порядке. О ретроспективном рассмотрении переведенного текста и принципах критического анализа текста писала И.С. Алексеева в своей монографии «Текст и перевод. Вопросы теории» [23: 162-168] Для подобного рода заданий можно порекомендовать материалы с сайта inosmi.ru, где можно найти как тексты на исходном языке, так и их переводы, выполненные профессиональными переводчиками. Довольно эффективным является peer review письменных переводов текста одногруппниками, особенно при работе в удаленном режиме.

1) Проблема: нарушение сочетаемости слов. Рекомендации: при переводе проверять сочетаемость в языковых корпусах; найти аутентичные тексты на обоих языках на выбранную тематику, найти в них устойчивые сочетания слов (например, терминологического характера), составить глоссарий.

2) Проблема: нарушения стиля и жанра текста. Рекомендации: читать документы, статьи, тексты разных стилей и жанров на обоих языках, сравнить их черты, выявить сходства и различия; писать заявления, жалобы, ходатайства, справки, рекомендательные письма, запросы, поздравления и т. п. Мы пришли к данным рекомендациям после бесед со студентами, в ходе которых выяснили, что они, как правило, в своей частной жизни почти не сталкиваются с документами и по этой причине не чувствуют тонкостей официально-делового стиля даже на родном языке. Можно также порекомендовать тщательно анализировать все документы (медицинские анализы, справки, истории болезни, академические справки, дипломы о среднем и высшем образовании, резюме и пр.), с которыми студенты сталкиваются в своей частной жизни, подходить к ним с переводческой точки зрения.

Ив Гамбье в своей статье «Влияние инновационных технологий на перевод и переводоведение» [24: 351–352] пишет, что в настоящее время происходят большие изменения в сфере перевода, в частности, активное использование машинного перевода, любительский перевод (например, фанатский перевод, фанатское субтитрование), коллективный письменный перевод, в том числе волонтерский, и так далее. В свете этих тенденций мы предлагаем вышеупомянутые разновидности перевода превратить в задания на самостоятельную работу. Кроме того, обучающиеся смогут сами выбрать интересующую их тему, что значительно повысит их мотивацию. Что касается оценки результатов, то потребители перевода в большинстве случаев совершенно открыто делают это на фанатских сайтах и в чатах, комментируют, исправляют, спорят, предлагают свои варианты. Также стоит отметить, что всемирно известный ресурс TED.com регулярно привлекает переводчиков на волонтерской основе для создания скриптов и перевода выступлений. В качестве поощрения они упоминают имена и фамилии переводчиков на своем сайте. В этом плане мы совершенно согласны с мнением Н.Ф. Коряковцевой, что «учебно-познавательная деятельность учащегося становится продуктивной в том случае, когда в целях придания ей реального творческого и личностно значимого для учащегося характера она включается в социально ориентированный контекст, связанный с созданием определенного деятельностного продукта» [25: 20].

Перевод с листа. Проблема: замедление скорости перевода, паузы хезитации. Рекомендации: тренироваться «забегать

глазами» вперед быстрее, чем говоришь; тренироваться сначала на легких текстах со знакомой тематикой; тренироваться на Power Point слайдах с заданным темпом смены слайда; обязательно вести аудиозапись всех самостоятельно выполняемых упражнений с последующим прослушиванием и заполнением дневника самоанализа.

1) Проблема: неясность понимания синтаксиса оригинала. Рекомендации: тщательный синтаксический разбор текста; упражнения на перефраз как на родном языке, так и на иностранном (необходимо выдать как можно больше перефразированных вариантов без искажения смысла предложения).

2) Проблема: «порог» незнакомого слова, о который «спотыкается» переводчик. Рекомендации: упражнения на антиципацию, вероятностное прогнозирование (например, начать читать новость на сайте, свернуть страницу, попробовать продолжить сообщение самому, открыть сайт и проверить); упражнения на перефраз; пост-переводческий разбор текста со словарем, составление глоссария и заучивание новых слов.

Последовательный перевод. Проблема: искажение смысла перевода из-за непонимания акцента говорящего. Рекомендации: сначала просто слушать, а потом и пробовать переводить видео- и аудиозаписи людей говорящих с заметным акцентом; попробовать сделать скрипт выступления оратора с TED.com, а потом проверить понимание по готовому скрипту, выложенному на данном сайте.

1) Проблема: трудность при запоминании содержания сообщения. Рекомендации: прослушивать аудиозаписи не как на занятии по фонетике, а только чтобы уловить смысл высказывания (более подробно о разнице между фонетическим и переводческим аудированием можно узнать из статьи Т.С. Серовой и М.П. Коваленко [26]); письменный или устный перевод отрывка на память; пересказ новостей после их просмотра (пересказ можно повторить через несколько часов, через день-два), при этом желательно вести аудиозапись.

Синхронный перевод. Проблемы: отставание, отсутствие навыка одновременно слушать и говорить, «спотыкание» о незнакомые слова. Рекомендации: постоянная аудиозапись и ее самоанализ с хронометражом; упражнения на «теневой повтор», например, выступлений ораторов, документальных фильмов и новостей; синхронный перевод с аудиозаписью и последующим самоанализом (медленный темп – документальные фильмы, средний темп – выступления ораторов, быстрый темп – новости); отработка навыков антиципации, вероятностного прогнозирования на основе вышеуказанных материалов; выбор самых коротких эквивалентов при переводе на русский язык (после самоанализа выполнение упражнений на перефраз).

Самостоятельная и полу-самостоятельная работа в аудитории. Позволим себе поделиться опытом проведения занятий по практике перевода «по станциям». Данный вид занятий можно провести в конце изучения темы, если преподаватель придерживается тематического деления, как завершающее в конце семестра или в любое время, чтобы разнообразить формы работы в классе. Студентов необходимо поделить на пары и присвоить каждой паре порядковый номер. Преподаватель заранее готовит задания на различные виды перевода и раскладывает их на определенных партах в аудитории. По сигналу каждая пара студентов приступает к определенному заданию, например, через 10 минут по сигналу преподавателя студенты должны сменить «станцию», переходя, например, по часовой стрелке. Таким образом, за 90-

минутное занятие в среднем можно потренироваться выполнять 7-8 заданий. Последние 10 минут стоит потратить на обратную связь, вопросы и впечатления. Выбор заданий остается за преподавателем, мы приведем лишь примерный список:

1) Письменный перевод отрывка объемом примерно 70-100 слов на память с последующей самопроверкой или проверкой партнером;

2) Заучивание небольшого глоссария терминов (примерно 10) и проверка их знания партнером;

3) Перевод текста с листа (правильность проверяет партнер);

4) Последовательный перевод (текст речи зачитывает партнер или же партнер осуществляет контроль и оценку перевода по аудиозаписи);

5) Синхронный перевод видео- или аудиозаписи (партнер осуществляет контроль и оценку перевода);

6) Диктант на прецизионную информацию (партнер диктует, потом студенты меняются ролями);

7) Упражнение на редактирование письменного перевода.

Опыт показал, что занятия проходят динамично, студенты успевают выполнить много разнообразных заданий. Они отзываются о таких занятиях очень позитивно. Кроме того, на наш взгляд, оценивание перевода партнера ведет к более критическому анализу собственного перевода.

Выводы. Предложенные выше задания для самостоятельной работы переводчиков могут дополнить существующий курс практики перевода в вузе или на переводческих курсах, в том числе при удаленном режиме обучения, а также помочь молодым дипломированным переводчикам совершенствовать свои профессиональные навыки, в том числе навыки самоподготовки.

БИБЛИОГРАФИЧЕСКИЙ СПИСОК

1. **Zimmerman Barry J., Dale H. Schunk**. Self-regulated Learning and Academic Achievement. Mahwah, N.J.: Lawrence Erlbaum, 2001.

2. **Зеленина Е.В.** Роль и место самостоятельной контролируемой работы в формировании профессиональной компетентности будущего переводчика // Известия Тульского государственного университета. Гуманитарные науки. 2010. №2. С. 478-487. ISSN: 2071-6141

3. **Hansen Inge Gorm; Shlesinger Miriam**. The silver lining: Technology and Self-study in the Interpreting Classroom // Interpreting, Volume 9, Issue 1, Jan 2007, pp. 95 – 118

4. **Pietrzak P.** Self-study strategies in project-based specialised translator training// Across Languages and Cultures 20(1), 2019, pp. 97-116

5. **Гавриленко Н.Н.** Ключевые компетентности профессионального переводчика // Дидактика перевода: традиции и инновации: коллективная монография/ под общ. ред. Н.Н. Гавриленко. – М.: ФЛИНТА, 2018. ISBN: 978-5-9765-3907-5. – С.28-59

6. **Щеголева О.Н.** Актуализация роли самостоятельной контролируемой работы в новой образовательной парадигме // Интеграция образования.2007. №2(47). С.36 – 40. ISSN: 1991-9468eISSN: 2308-1058

7. **Гураль С.К., Краснопеева Т.О., Смокотин В.М., Сорокоумова С.Н.** Цели, задачи, принципы и содержание индивидуальных иноязычных образовательных траекторий с учетом латентных характеристик студентов //Язык и культура. 2019. № 47. С.179-196. DOI: 10.17223/19996195/47/10

8. **Kornakov Peter (2000).** Five Principles and Five Skills for Training Interpreters// Meta. 45. 2 pp. 241-248

9. **Купцова А.К.** Английский язык: устный перевод: учебное пособие для вузов. – М.: Юрайт, 2020. – ISBN: 978-5-534-05344-9– 182 с.

10. **Красовский Д.И., Чужакин А.П.** Конференц-перевод (теория и практика). 3-е изд., испр. и доп. – М.: Р.Валент, 2016. – ISBN 978-5-93439-519-4 – 208 с.

11. **Псурцев Д.В.** Стратегия перевода: пособие по письменному переводу с английского языка на русский для завершающего этапа обучения. – изд. 2-е, перераб. и доп. – М.: Р.Валент, 2015. – ISBN 978-5-93439-489-0– 188 с.

12. **Полуян И.В.** Двусторонний синхронный перевод с английского языка на русский и с русского на английский. Практические рекомендации. – М.: «Р. Валент», 2018. – ISBN 978-5-93439-5408 – 268 с.

13. **Алексеева И.С.** Профессиональное обучение переводчика: учебное пособие по устному и письменному переводу для переводчиков и преподавателей. (Серия «Библиотека переводчика»). – СПб.: «Союз», 2001. ISBN: 5-94033-040-1– 288 с.

14. **Каразия А.А**. #Не_сизифов_труд. Практикум по устному переводу: интертекстуальный аспект: учеб. пособие. – СПб.: ПОЛИТЕХ-ПРЕСС, 2018. ISBN 978-5-7422-6394-4 – 340 с.

15. **Фалалеев А., Малофеева А.** Упражнения для синхрониста. Зеленое яблоко. Самоучитель устного перевода с английского языка на русский. – СПб.: Перспектива, Юникс, 2014. ISBN 978-5-91413-038-8 – 187 с. (Серия «Высшая школа перевода»)

16. **Фалалеев А., Малофеева А.** Упражнения для синхрониста. Вертолет береговой охраны. Самоучитель устного перевода с английского языка на русский. – СПб.: Перспектива, Юникс, 2015. ISBN: 978-5-91413-040-1– 192 с. (Серия «Высшая школа перевода»)

17. **Фалалеев А., Малофеева А.** Упражнения для синхрониста. Умильные мордочки енотов. Самоучитель устного перевода с английского языка на русский. СПб.: Перспектива, Юникс, 2015. – 176 с. (Серия «Высшая школа перевода»)

18. **Фалалеев А., Малофеева А.** Упражнения для синхрониста. Ваза династии Мин. Самоучитель устного перевода с английского языка на русский. СПб.: Перспектива, Юникс, 2016. – 176 с. (Серия «Высшая школа перевода»)

19. **Фалалеев А., Малофеева А.** Упражнения для синхрониста. Русский малахит. Самоучитель устного перевода с английского языка на русский. СПб.: Юникс, Перспектива-Трейд, 2016. – 192 с. (Серия «Высшая школа перевода»)

20. **Погодин Б.П.** Конференц-перевод в международных организациях. Рабочие форматы и сценарии. Документация. Лексика. С аудиоприложением. М.: «Р.Валент», 2015. ISBN: 978-5-93439-491-3– 164 с.

21. **Postigo Pinazo E.** Self-Assessment in Teaching Interpreting // TTR, 21 (1), 2008, pp.173-209

22. **Arumi M., Esteve O.** Using Instruments Aimed at Self-Regulation in the Consecutive Interpreting Classroom: Two Case Studies // Electronic Journal of Foreign Language Teaching, 3,2, 2006, pp. 158-189

23. **Алексеева И.С.** Текст и перевод. Вопросы теории: монография. – М.: Междунар. Отношения, 2008. ISBN: 978-5-7133-1318-0 – 184 с.

24. **Gambier Y.** Impact of technology on Translation and Translation Studies // Russian Journal of Linguistics, 23(2), 2019, pp. 344-361

25. **Коряковцева Н.Ф.** Теоретические основы организации изучения иностранного языка учащимися на базе развития продуктивной учебной деятельности: автореф. дис…д-ра пед. наук. 13.00.02. – М, 2003. – 48 с.

26. **Серова Т.С., Коваленко М.П.** Специфические характеристики переводческого аудирования и их дидактические функции в процессе обучения студентов устному последовательному переводу // Язык и культура. 2019. №46. С. 280–298. DOI: 10.17223/19996195/46/16

REFERENCES

1. **Zimmerman Barry J., Dale H. Schunk.** Self-regulated Learning and Academic Achievement. Mahwah, N.J.: Lawrence Erlbaum, 2001.

2. **Zelenina E.V.** Rol' i mesto samostojatel'noj kontroliruemoj raboty v formirovanii professional'noj kompetentnosti budushhego perevodchika // Izvestija TulGU. Gumanitarnye nauki. 2010. №2. c. 478-487

3. **Hansen Inge Gorm; Shlesinger Miriam**. The silver lining: Technology and Self-study in the Interpreting Classroom//Interpreting, Volume 9, Issue 1, Jan 2007, pp. 95 – 118

4. **Pietrzak P.** Self-study strategies in project-based specialised translator training// Across Languages and Cultures 20(1), 2019, pp. 97-116

5. **Gavrilenko N.N.** Kljuchevye kompetentnosti professional'nogo perevodchika//Didaktika perevoda: tradicii i innovacii: kollektivnaja monografija/ pod obshh.red. N.N. Gavrilenko. M.: FLINTA, 2018. ISBN: 978-5-9765-3907-5. – s. 28-59

6. **Shhegoleva O.N.** Aktualizacija roli samostojatel'noj kontroliruemoj raboty v novoj obrazovatel'noj paradigme // ITS. 2007. №2. c. 36–40

7. **Gural' S.K., Krasnopeeva T.O., Smokotin V.M., Sorokoumova S.N.** Goals tasks, principles and content of individual foreign languages educational trajectories based on the latent characteristics of the students. *Language and Culture*. 2019. № 47. pp. 179-196. DOI: 10.17223/19996195/47/10.

8. **Kornakov Peter (2000).** Five Principles and Five Skills for Training Interpreters // Meta. 45. 2 pp. 241-248

9. **Kupcova A.K.** Anglijskij jazyk: ustnyj perevod: uchebnoe posobie dlja vuzov / A.K. Kupcova. Moskva: Izdatel'stvo Jurajt, 2020. – 182 s.

10. **Krasovskij D.I., Chuzhakin A.P.** Konferenc-perevod (teorija i praktika). 3-e izd., ispr. i dop. M.: R.Valent, 2016. – 208 s.

11. **Psurcev D.V**. Strategija perevoda. Posobie po pis'mennomu perevodu s anglijskogo jazyka na russkij dlja zavershajushhego jetapa obuchenija. Izdanie 2-e, pererab. i dop. M.: R.Valent, 2015. – 188 s.

12. **Polujan I.V.** Dvustoronnij sinhronnyj perevod s anglijskogo jazyka na russkij i s russkogo na anglijskij. Prakticheskie rekomendacii. M.: «R. Valent», 2018. – 268 s.

13. **Alekseeva I.S.** Professional'noe obuchenie perevodchika: Uchebnoe posobie po ustnomu i pis'mennomu perevodu dlja perevodchikov i prepodavatelej. SPb.: Izdatel'stvo «Sojuz», 2001. – 288 s. (Serija «Biblioteka perevodchika»).

14. **Karazija A.A**. #Ne_sizifov_trud. Praktikum po ustnomu perevodu: intertekstual'nyj aspekt: ucheb. posobie/ A.A. Karazija. SPb.: POLITEH-PRESS, 2018. – 340 s.

15. **Falaleev A., Malofeeva A**. Uprazhnenija dlja sinhronista. Zelenoe jabloko. Samouchitel' ustnogo perevoda s anglijskogo jazyka na russkij. SPb.: Perspektiva, Juniks, 2014. – 187 s. (Serija «Vysshaja shkola perevoda»)

16. **Falaleev A., Malofeeva A.** Uprazhnenija dlja sinhronista. Vertolet beregovoj ohrany. Samouchitel' ustnogo perevoda s anglijskogo jazyka na russkij. SPb.: Perspektiva, Juniks, 2015. – 192 s. (Serija «Vysshaja shkola perevoda»)

17. **Falaleev A., Malofeeva A**. Uprazhnenija dlja sinhronista. Umil'nye mordochki enotov. Samouchitel' ustnogo perevoda s anglijskogo jazyka na russkij. SPb.: Perspektiva, Juniks, 2015. – 176 s. (Serija «Vysshaja shkola perevoda»)

18. **Falaleev A., Malofeeva A**. Uprazhnenija dlja sinhronista. Vaza dinastii Min. Samouchitel' ustnogo perevoda s anglijskogo jazyka na russkij. SPb.: Perspektiva, Juniks, 2016. – 176 s. (Serija «Vysshaja shkola perevoda»)

19. **Falaleev A., Malofeeva A.** Uprazhnenija dlja sinhronista. Russkij malahit. Samouchitel' ustnogo perevoda s anglijskogo jazyka na russkij. SPb.: Juniks, Perspektiva-Trejd, 2016. – 192 s. (Serija «Vysshaja shkola perevoda»)

20. **Pogodin B.P.** Konferenc-perevod v mezhdunarodnyh organizacijah. Rabochie formaty i scenarii. Dokumentacija. Leksika. S audioprilozheniem. M.: «R.Valent», 2015. – 164 s.

21. **Postigo Pinazo E.** Self-Assessment in Teaching Interpreting // TTR, 21 (1), 2008, pp.173-209

22. **Arumi M., Esteve O.** Using Instruments Aimed at Self-Regulation in the Consecutive Interpreting Classroom: Two Case Studies // Electronic Journal of Foreign Language Teaching, 3,2, 2006, pp. 158-189

23. **Alekseeva I.S.** Tekst i perevod. Voprosy teorii. M.: Mezhdunar. Otnoshenija, 2008. – 184 s.

24. **Gambier Y.** Impact of technology on Translation and Translation Studies// Russian Journal of Linguistics, 23(2), 2019, pp. 344-361

25. **Korjakovceva N.F.** Teoreticheskie osnovy organizacii izuchenija inostrannogo jazyka uchashhimisja na baze razvitija produktivnoj uchebnoj dejatel'nosti: avtoref. dis….d-ra ped.nauk, M, 2003. – 48 s.

26. **Serova T.S., Kovalenko M.P.** Specific characteristics of interpreter's audition and their didactic functions in the process of teaching students consec-utive interpretation. *Language and Culture* 2019. №46. pp. 280-298. DOI: 10.17223/19996195/46/16

Lupacheva T.A. **Self-training as a means of written and oral translation skills mastering.** The interest in the given topic was caused by the lack of university graduates' confidence in their readiness to start their professional career due to the transfer to a three-level educational system and the changes related to that. In our view, it is very timely to increase the quality of translators training in the current

situation. This article is aimed at searching for ideas which could help to organize self-training of students or young translators, facilitate a quicker learning of material and translation skills mastering, as well as to enhance the teachers' and students' efficiency both in traditional and online learning. The specific feature of the given methods is the organization of self-training and peer training in a student group, which can solve the problem of academic hours reduction and increasing the proportion of self-studies. Oral and written translation skills training exercises mentioned in the article are intended to help the students to solve the typical problems young translators usually face. Among the problems mentioned in the present article is non-observance of word combinability, non-observance of the text style and genre, hesitation pauses, interpretation slowdown, ambiguity of the original syntax, translation mutilation due to a speaker's accent, difficulty to remember the statement, lagging behind in tempo, lack of skill to listen and speak at the same time during the simultaneous translation, unknown word "stumbling". The general principles and exercises suggested by the author can help to improve the Practical Course of Translation learning process and individualize the students learning as well as shape self-study skills.

STUDENTS' SELF-TRAINING; WRITTEN TRANSLATION; SIGHT TRANSLATION; CONSECUTIVE TRANSLATION; SIMULTANEOUS TRANSLATION

Citation: Lupacheva T.A. Self-training as a means of written and oral translation skills mastering. *Teaching Methodology in Higher Education*. 2020. Vol. 9. No 33. P. 70–79. DOI: 10.18720/HUM/ISSN 2227-8591.33.06

© Санкт-Петербургский политехнический университет Петра Великого, 2020

УДК 378.4 DOI: 10.18720/HUM/ISSN 2227-8591.33.07

Н.В. Нечаева, Э.М. Каирова

ФОРМИРОВАНИЕ УМЕНИЯ САМОПРЕЗЕНТАЦИИ У СТУДЕНТОВ ПЕРЕВОДЧЕСКИХ СПЕЦИАЛЬНОСТЕЙ

НЕЧАЕВА Наталья Викторовна – кандидат филологических наук, доцент кафедры перевода; Российский государственный педагогический университет им. А.И. Герцена. Член Союза переводчиков России; Президент Ассоциации преподавателей перевода.
наб. реки Мойки 48, Санкт-Петербург, 191186, Россия.
e-mail: nechaeva.translator@gmail.com

NECHAEVA Natalia V. – Herzen State Pedagogical University of Russia. Member of the Union of Translators of Russia; President of the Association of Translation Teachers.
nab. reki Moyki 48, Saint-Petersburg, 191186, Russia.
e-mail: nechaeva.translator@gmail.com

КАИРОВА Эмма Магомедовна – директор ООО «Протранслейшн».
Член Союза переводчиков России;
член Правления Ассоциации преподавателей перевода.
e-mail: ekairova@protranslation.ru

KAIROVA Emma M. – Director at PROtranslation, OOO.
Member of the Union of Translators of Russia;
member of the Steering Committee of the Association of Translation Teachers.
e-mail: ekairova@protranslation.ru

В статье рассматривается роль «надпрофессиональных» умений студентов переводческих специальностей, которые имеют важное значение для успешного трудоустройства и осуществления профессиональной деятельности после выпуска из университета. Такие гибкие, «мягкие» навыки и умения (soft skills) фактически наравне с профессиональными компетенциями выпускников играют важную роль для трудоустройства и успешного осуществления профессиональной деятельности. Это обусловлено актуальными требованиями современной переводческой отрасли. Значительная часть гибких навыков включена в содержание подготовки студентов переводческих специальностей по актуальным стандартам ФГОС 3+ для бакалавриата и магистратуры РФ. Гибкие навыки также представлены в европейском стандарте EMT для магистерских программ. Одним из наиболее важных гибких навыков и умений, который требуется выпускникам вуза вне зависимости от их дальнейшего профессионального пути, выступает умение грамотной самопрезентации в устной и письменной формах: составление резюме, написание сопроводительного письма, а также разумного позиционирования себя в социальных сетях. В статье авторы приводят обзор имеющихся теоретических и практических материалов, которые посвящены данной проблеме. Рассматриваются понятие «гибкие навыки» («мягкие навыки», «soft skills»), виды гибких навыков и умений, их репрезентация в образовательных стандартах России и Европы, навыки и умения самопрезентации и ее формы. На основе анализа специализированной литературы и личного педагогического опыта авторами приводятся рекомендации преподавателям перевода отно-

сительно развития навыков и умений самопрезентации у студентов переводческих специальностей: составления резюме, написания сопроводительного письма, виртуальной самопрезентации в социальных сетях.

ПРЕПОДАВАНИЕ ПЕРЕВОДА; САМОПРЕЗЕНТАЦИЯ; РЕЗЮМЕ; ТРУДОУСТРОЙСТВО; ПРОФЕССИОНАЛЬНЫЕ КОМПЕТЕНЦИИ; ГИБКИЕ НАВЫКИ (SOFTSKILLS); СОВРЕМЕННЫЕ ФОРМЫ И ТЕХНОЛОГИИ ОБУЧЕНИЯ; АККАУНТ В СОЦИАЛЬНЫХ СЕТЯХ; ВИРТУАЛЬНАЯ САМОПРЕЗЕНТАЦИЯ

Ссылка при цитировании: Нечаева Н.В., Каирова Э.М. Формирование умения самопрезентации у студентов переводческих специальностей // Вопросы методики преподавания в вузе. 2020. Т. 9. № 33. С. 80–94. DOI: 10.18720/HUM/ISSN 2227-8591.33.07

Введение. Анализ переводческих образовательных программ в России показывает, что «акцент при обучении студентов делается в первую очередь на формирование у них лингвистических компетенций в пределах разных типов перевода, типологии переводимых текстов, классификации переводческих приемов» [1]. Однако перечень аспектов, которые включаются в современную дидактику перевода, постепенно расширяется, что продиктовано актуальными требованиями рынка труда. Так, все большее значение приобретает уровень готовности студентов переводческих специальностей после выпуска из университета к трудоустройству. Успешное трудоустройство выпускников является одним из основных показателей качества подготовки в вузе. Далеко не последнюю роль при этом играют не столько собственно профессиональные навыки и умения выпускника, сколько универсальные гибкие навыки и умения, в частности, умение самопрезентации. Этим обстоятельством и обусловлена актуальность темы настоящей статьи. В статье проводится обзор имеющихся теоретических и практических материалов, посвященных данной проблеме. Рассматриваются понятие «гибкие навыки» («мягкие навыки», «soft skills»), виды гибких навыков и умений, их репрезентация в образовательных стандартах России и Европы, навыки и умения самопрезентации и ее формы. На основе анализа специализированной литературы и личного педагогического опыта авторами приводятся рекомендации преподавателям перевода относительно развития навыков и умений самопрезентации у студентов переводческих специальностей: составления резюме, написания сопроводительного письма, виртуальной самопрезентации в социальных сетях.

Гибкие навыки и умения в подготовке переводчиков. Уровень конкуренции на современном рынке труда достаточно высок, он диктует необходимость владения не только (а иногда и не столько) собственно переводческими компетенциями (hard skills для переводчика), но и «гибкими», «мягкими» навыками и умениями.

В России достаточно часто используется оригинальный термин на английском языке – «soft skills» [2], также встречаются варианты термина на русском языке – «мягкие навыки» [3], «мягкие компетенции» [4: 16-18] и «гибкие навыки» [5; 6].

В качестве основного авторами настоящей статьи используется термин «гибкие навыки» как наиболее частотный в русскоязычных публикациях и, по мнению авторов, доступно передающий смысл понятия.

Гибкие навыки и умения позволяют выпускнику вуза не только устроиться на работу, т. е. начать свой профессиональный путь, но и успешно работать, а не быть уволенным в первый же месяц [7].

Содержание подготовки переводчиков по программам бакалавриата в России определяется федеральным государствен-

ным образовательным стандартом по направлению подготовки 45.03.02. Лингвистика[1], а по переводческим программам магистратуры – по направлению подготовки 45.04.02. Лингвистика[2]. Надо отметить, что значительная часть гибких навыков и умений включена в список компетенций этих стандартов, они содержатся в формулировке компетенций, которые формируются у студентов переводческих специальностей. Большая часть выделяемых гибких навыков и умений относится к общекультурным компетенциям:

в стандарте по направлению подготовки 45.03.02. Лингвистика: ОК-1, ОК-3, ОК-4, ОК-6;

в стандарте по направлению подготовки 45.04.02. Лингвистика: ОК-1, ОК-3, ОК-4, ОК-7, ОК-8.

А также отчасти к общепрофессиональным:

в стандарте по направлению подготовки 45.03.02. Лингвистика: ОПК-4, ОПК-5, ОПК-8, ОПК-18;

в стандарте по направлению подготовки 45.04.02. Лингвистика: ОПК-4, ОПК-5, ОПК-11, ОПК-21, ОПК-28.

Гибкие навыки и умения также включены в европейский стандарт подготовки письменных переводчиков программы EMT (European Master's in Translation)[3] – европейской магистерской программой по письменному переводу. Гибкие навыки и умения входят в число желаемых образовательных результатов стандарта EMT Competence Framework (2017), а именно составляют два блока: «личностный» («personal and interpersonal») и «сервисный» («service provision»).

Первый подразумевает умение грамотно планировать собственную трудовую деятельность, а также эффективно взаимодействовать с окружающими в групповых проектах. Здесь же упоминается умение «ответственно» пользоваться социальными сетями для профессиональных целей.

«Сервисный» блок» – компетенции, необходимые для успешного оказания переводческих услуг – подразумевает глубокое понимание отрасли, потребностей и ожиданий ее представителей, а также способность найти и занять свое место на рынке, эффективно выстраивать собственную деятельность и взаимодействие с другими людьми внутри и вне отрасли.

Современные исследователи выделяют различные категории гибких навыков и умений: «личностные качества (стрессоустойчивость, ответственность, самодисциплина и т. д.); социальные навыки (коммуникабельность, ораторское искусство, аргументация) и управленческие навыки (лидерство, управление проектами и т. д.)» [8: 14–15].

Авторы И.Д. Фрумин, М.С. Добрякова, К.А. Баранников и И.М. Реморенко обозначают «soft skills» термином «компетентность» и выделяют:

1) «компетентность мышления (креативное, системное мышление, комплексное решение проблем и др.);

2) компетентность взаимодействия с другими (кооперация, сотрудничество с другими, умение договариваться);

3) компетентность взаимодействия с собой (самореализация, саморегуляция)» [9].

В рамках настоящей статьи более подробно рассматриваются коммуникативные навыки и умения, а именно, навыки и уме-

---

[1] ФГОС ВО по направлению подготовки 45.03.02 Лингвистика (уровень бакалавриата) URL: http://fgosvo.ru/uploadfiles/fgosvob/450302_lingvistika.pdf (дата обращения: 03.08.2020).

[2] ФГОС ВО по направлению подготовки 45.04.02 Лингвистика (уровень магистратуры) URL: http://fgosvo.ru/uploadfiles/fgosvom/450402.pdf (дата обращения: 03.08.2020).

[3] Стандарт EMT Competence Framework (2017) URL: https://ec.europa.eu/info/sites/info/files/emt_competence_fwk_2017_en_web.pdf (дата обращения: 03.08.2020).

ния самопрезентации. Владение навыками и умениями самопрезентации позволяет выпускнику при поиске работы выделиться из ряда других соискателей – умение грамотно презентовать себя, создавать и поддерживать «имидж» профессионала, вести письменную деловую коммуникацию с учетом специфики современного рынка, умение с первого электронного письма в компанию показать себя как начинающего, но уже специалиста, который ориентируется в той профессиональной сфере, где собирается работать, умеет грамотно себя «подать».

Навыки и умения профессиональной самопрезентации представлены в общекультурных компетенциях актуальных стандартов ФГОС 3+: в первую очередь, под формулировкой «системы навыков экзистенциальной компетенции» в ОПК-18 (бакалавриат) и ОПК-28 (магистратура), а также в смежных компетенциях (ОК-3, ОПК-5, ОПК-8 в стандарте для программ бакалавриата и ОПК-4, ОПК-5 в стандарте для магистерских программ).

Формирование навыков и умений грамотной профессиональной самопрезентации представляется особенно важным для выпускника переводческой специальности вне зависимости от того, какой путь профессионального развития он для себя выберет (стать переводчиком, редактором, менеджером переводческих проектов, менеджером по продажам переводческих услуг и т. д.). Как правило, первый контакт, первая встреча работодателя с соискателем происходит в виртуальном формате – посредством электронного письма, которое в совокупности с резюме соискателя становится визитной карточкой, «лицом» или «одёжкой» молодого специалиста, по которой его встретят и предложат войти в коллектив профессионалов или же попросят «подождать за дверью».

Важно также отметить, что в случае с выпускниками переводческих специальностей коммуникативные навыки и умения в целом и умение самопрезентации в частности нельзя рассматривать как исключительно надпрофессиональные или гибкие: умение в нужном дискурсе и регистре (ОПК-8 в программах бакалавриата) эффективно выстраивать коммуникацию с учетом ее прагматических целей, адресата сообщения и коммуникативной ситуации (ОПК-5 в программах бакалавриата) – по сути своей есть умение, необходимое для осуществления перевода, т. е. главный «жесткий» навык переводчика. И если от выпускника строительного или бухгалтерского факультета никто не ждет безупречно выстроенного контакта, то в случае с дипломированными «специалистами по межкультурной коммуникации» такой контакт будет являться первой проверкой на профессиональную пригодность.

Поэтому, на наш взгляд, обучение студентов переводческих специальностей самопрезентации, в частности самопрезентации в письменной форме: составлению собственного резюме и сопроводительного письма к нему, создание и развитие личного профессионального аккаунта в социальных сетях – важная составляющая подготовки будущих специалистов.

Исследователи выделяют два подхода к формированию softskills. «Первый – обучать непосредственно, вводя отдельные курсы в рамках вариативного компонента учебного плана: например, в ряде зарубежных университетов (Harvard University, Stanford Research Institute и др.), а также в российской Высшей школе экономики (НИУ ВШЭ) есть курс тимбилдинга (командообразования). Второй подход – использовать потенциал изучаемых дисциплин в сочетании с неформальным образованием, внеучебной воспитательной работой. Такой подход чаще распространен в российских университетах» [6].

Что касается непосредственно формирования навыков и умений успешной самопре-

зентации, то учебные планы большинства вузов страны не предусматривают специальной дисциплины, ориентированной на формирование и развитие навыков и умений презентации и самопрезентации. Однако в российских вузах встречаются инновационные практики. Инициаторами таких практик выступают отдельные преподаватели вузов (например, РГПУ им. А.И. Герцена), формирующие навыки и умения самопрезентации у студентов в рамках преподаваемых дисциплин по практике перевода, курса «Введение в профессию» и других специализированных дисциплин основных образовательных программ, а также в рамках подготовки студентов к производственной практике. Кроме того, все более популярными становятся краткосрочные курсы коммерческих образовательных учреждений дополнительного образования, посвященные данной теме (например, курсы наставнического проекта PROtranslation). В открытом доступе на платформе Coursera размещен онлайн-курс на английском языке «How to Write a Resume» [10]. В Рекомендациях Союза переводчиков России также присутствует раздел о составлении резюме переводчика, приводится его примерный шаблон [11]. В 2019 году Н.А. Корягиной (НИУ ВШЭ) опубликован целый учебник и практикум для вузов «Самопрезентация и убеждающая коммуникация» [12]. В вузах издаются специальные рекомендации и учебные пособия для студентов [7; 13; 14; 15; 16; 17; 18]. В рамках предпроектного исследования авторами были проанализированы перечисленные теоретические и практические разработки, а также обобщен личный педагогический опыт. Результаты исследования представлены в настоящей статье.

Самопрезентация и ее формы. Термин «самопрезентация» («own presentation») впервые был описан в США. Однако в последние годы в зарубежных и отечественных изданиях увеличилось количество публикаций, посвященных изучению этого феномена. «Такой интерес связан с усилением гуманистического подхода, рассматривающего личность человека как главную ценность и критерий общественного прогресса» [19]. Самопрезентация – это «технология построения впечатления о себе посредством использования определенных стратегий и тактик с целью формирования определенного имиджа» [19].

Традиционно различают письменные (резюме, мотивационные и сопроводительные письма) и устные (на собеседовании и т.п.) формы презентации.

Новым направлением исследований самопрезентации индивида выступают исследования аккаунтов в социальных сетях Facebook, Linkedin, ВКонтакте и др. [20; 21; 22; 23; 24; 25], которые также выступают одной из форм создания профессионального имиджа специалиста. Социальные сети – это новое пространство формирования и предъявления идентичности [23].

В настоящей статье рассматриваются письменные формы самопрезентации (резюме и сопроводительное письмо), а также «поликодовая» виртуальная форма самопрезентации – аккаунт в социальных сетях. Выбор данных форм обусловлен их «универсальностью» – грамотное владение ими с наибольшей вероятностью и в равной степени пригодится всем выпускникам переводческих специальностей вне зависимости от выбранного ими пути профессионального развития.

Резюме как письменная форма самопрезентации: формирование умения составления эффективного резюме. Применительно к поиску работы, **резюме** определяется как «документ, содержащий информацию о навыках, опыте работы, образовании и другой относящейся к делу информации, обычно требуемый при рас-

смотрении кандидатуры человека для найма на работу» [13].

Конечно, само резюме (как документ) не гарантирует трудоустройства на желаемую должность, но оно дает возможность выпускникам выделиться в потоке информации, поступающей в компанию. Грамотно составленное резюме увеличивает шансы соискателя и может заинтересовать работодателя.

Известно, что на первичное ознакомление с резюме затрачивается не более 10 секунд. За этот очень короткий промежуток времени нужно определить, интересен ли претендент, достоин ли он более пристального изучения или же его письмо можно «удалить». Поэтому важно научить выпускников грамотно составлять резюме.

Анализ учебно-методической литературы и специализированных сайтов показал, что существует огромное количество рекомендаций по составлению резюме: сюда входят, как разного рода публицистические статьи и списки рекомендаций на общедоступных сайтах в сети Интернет, так и методические рекомендации, и учебные пособия, опубликованные в образовательных учреждениях разного уровня (перечислены в настоящей статье ранее). Достаточно ввести в любую систему поиска запрос «как составить резюме» или «образцы резюме» и система выдаст тысячи предложений на разных языках. Однако даже беглый анализ результатов поиска показывает, что далеко не все материалы одинаково полезны. Студенты же, как правило, не могут оценить качество советов и образцов, стремятся к экономии личного времени, как следствие, «скачивают» в случае необходимости первый попавшийся «универсальный» шаблон и быстро заполняют его. Так появляются тысячи однотипных резюме, написанные по шаблону и (зачастую) дополненные опечатками и пунктуационными ошибками, которые никак «не играют» на стороне соискателя. Поэтому рекомендуется уделить этому моменту отдельное внимание на занятиях в университете.

Исходя из опыта российских и зарубежных коллег, а также личного педагогического опыта авторов, представляется возможным привести несколько рекомендаций относительно того, как можно внести формирование умения составления эффективного резюме в подготовку переводчиков в вузе, включая ситуации, когда для этого в учебном плане не предусмотрен специальный курс. Занятия могут быть интегрированы в различные дисциплины и не требуют специально выделенных часов.

Основная цель занятий – объяснить на различных примерах и в процессе разбора практических заданий до студентов, что:

1. **Резюме – это текст**, у которого, как и любого другого, есть функция, цель, ситуация использования (коммуникативная ситуация) и есть адресат, на которого ориентирована цель.

Рекомендация: Обсудить этот вопрос можно, например, на занятиях по практике или теории перевода, взяв в качестве учебного текста резюме, подготовленное для конкретной вакансии, и разобрать его как любой другой объект предпереводческого анализа.

2. **Функционально** резюме – это текст «маркетингового характера», т. е. призванный каким-то образом воздействовать на адресата: убеждать, формировать мнение, побуждать.

Рекомендация: заранее дайте студентам задание подготовить и прислать свои резюме на конкретную вакансию или место практиканта в конкретной компании, а на занятии, удалив все данные, позволяющие идентифицировать студента, попросите группу оценить качество убеждающего и побуждающего воздействия каждого резюме. В случае с резюме задача

всегда одна: убедить, что его автор специалист в определенной сфере (пусть даже начинающий), сформировать мнение об авторе как о человеке, которому можно доверить работу, побудить к дальнейшему обсуждению сотрудничества.

3. **Коммуникативная ситуация** использования резюме – это все особенности вакансии или проекта, ожидания и требования работодателя, условия работы, сама компания-работодатель и т. п. *Рекомендация: Подберите для примера десяток различных вакансий или проектов для устных и для письменных переводчиков. Проанализируйте вместе со студентами потребности, ожидания и требования потенциального работодателя или заказчика. Насколько они идентичны и чем они различаются. Попросите студентов оценить анонимизированные резюме группы с учетом заданной вакансией ситуации: насколько релевантен текст резюме потребностям и ожиданиям работодателя или заказчика; сколько в тексте лишней информации, сколько в вакансии вопросов, оставшихся без ответов. Предложите порассуждать, что делать и о чем писать в случаях, когда умений и навыков недостаточно для удовлетворения требований работодателя или заказчика.*

4. **Цель резюме** – убедить адресата в том, что автор резюме соответствует требованиям вакансии, обладает всеми необходимыми для решения профессиональных задач знаниями, умениями и навыками, а также личными качествами.

Рекомендация: Продолжаем работать с текстами вакансий и анонимизированными резюме студентов: 1) попросите группу выделить резюме, максимально отвечающие требованиям каждой вакансии, что в каждом из них стоило бы уточнить, исключить, чем дополнить, чтобы они стали более релевантными? 2) Попросите студентов опознать авторов резюме по тексту без идентифицирующих данных: по каким признакам удается угадать и насколько именно эти признаки важны и интересны работодателю? Сколько резюме между собой похожи как две капли воды? Насколько такие тексты эффективны в качестве инструмента самопрезентации, если абсолютно не выделяют автора из общей массы претендентов?

5. **Адресат резюме** – это почти всегда разные незнакомые люди, занимающие разные позиции и решающие разные задачи.

Рекомендация: Обсудите со студентами, кто может оказаться по ту сторону экрана в ситуации отправки резюме: в небольшой компании – это часто собственник бизнеса, в компании побольше – рекрутер из HR или специалист отдела кадров (да, это разные люди); предложите порассуждать, как меняются ожидания и потребности адресатов в зависимости от занимаемой должности; в чем отличие директора или менеджера переводческой компании от директора или менеджеров непереводческих компаний. Дайте домашнее задание: найти в сети должностные инструкции, списки KPI и подробные вакансии всех, кто потенциально может быть адресатом резюме переводчика, составить на их основе «аватары клиентов» – списки, в которых отражены ожидания, потребности, зоны ответственности и риски для каждой должности. На занятии проанализируйте и обсудите с группой получившиеся портреты.

Примеры практических заданий:

1) Дать студентам задание заранее подготовить резюме на конкретные вакансии, разделить группу на пары из соискателя и адресата. Задача адресата тщательно изучить вакансию, на которую подается резюме, выделить конкретные требования

к кандидату и ожидания от сотрудничества. Далее за 10 секунд (по секундомеру) изучить резюме кандидата и дать оценку – «годен» или «не годен». Далее поменяться в паре ролями. Повторить несколько раз, обменявшись партнерами.

2) Подготовить несколько десятков резюме переводчиков (в больших количествах есть в Интернете), удалив все персональные данные и заголовок с целью соискания или кратким описанием специалиста (т. е. оставить только описание опыта, навыков, умений и образования). Предложить студентам по описанию предположить, на какую позицию или проект претендует специалист, как себя позиционирует (специализация, уровень экспертности, опыт и т. п.), какое оставляет впечатление о себе, формирует мнение. Затем сравнить полученные ответы с тем, что пишет о себе составитель. Важно, чтобы в подборке присутствовали как удачные, так и неудачные примеры.

Сопроводительное письмо как инструмент самопрезентации. Резюме – не единственная форма письменной самопрезентации кандидата на вакантную должность. Зачастую к резюме, которое кандидат отправляет работодателю, прилагается сопроводительное письмо. Некоторые соискатели считают, что сопроводительное письмо – это «лишний» дополнительный документ и пренебрегают им или же отправляют универсальное вежливое шаблонное письмо. Однако, если знать, как устроены рабочие процессы сотрудника, которому соискатели отправляют резюме или тестовые переводы, становится очевидным, что внятное и содержательное (но краткое) сопроводительное письмо – это дополнительный шанс произвести хорошее впечатление и получить конкурентное преимущество. Согласно статистике «36% HR-менеджеров признались, что отказывались от кандидатов из-за некорректных сопроводительных писем» [27].

При обучении студентов переводческих специальностей необходимо обратить их внимание на то, что сопроводительное письмо призвано поддерживать резюме, вызывать желание внимательно с ним ознакомиться. Из текста сопроводительного письма должно быть понятно, что соискатель внимательно прочитал текст вакансии (запроса), соотнес свои знания, навыки и умения с тем, что требуется компании, изучил информацию о компании. Следует также порекомендовать студентам, чтобы они внимательно отнеслись к оформлению и структуре письма, стилю его написания и объему.

Относительно стиля изложения можно дать студентам ряд советов, например:

- Избавьтесь от страдательных (пассивных) конструкций, безличных оборотов и причастий с деепричастиями. Только глаголы в активном залоге смогут убедить читателей, что это именно вы знаете и умеете то, про что пишете. Используйте полные предложения, описывайте конкретные проекты, в которых вы принимали участие, и задачи, которые вы решали.
- Старайтесь избегать ка́лек (пословного перевода) с устойчивых иностранных выражений – в русском языке они звучат чуждо, а чаще всего абсолютно бессмысленны.
- Не используйте иностранные слова в русском тексте (кроме случаев, когда аналогов на русском языке или вариантов перевода действительно нет).
- Старайтесь не использовать канцелярские обороты, это не поможет произвести впечатление, а только осложнит коммуникацию.
- Всегда расшифровывайте аббревиатуры, используя их в тексте впервые.
- Не забывайте о лексической сочетаемости, если сомневаетесь, лучше проверьте ее (поможет элементарный информационный поиск).

● Креатив в письме и юмор уместны, если только рассматриваемая компания входит в тот малый процент работодателей, для которых оригинальность и юмор являются частью профессиональной деятельности и соответствует внутренней корпоративной культуре (вы сможете это понять, если внимательно изучите тексты компании: сайт, посты в социальных сетях и т. п.).

Варианты рекомендаций грамотного структурирования письма:

1. Приветствие («Уважаемый [имя/должность]», «[Имя], добрый день», «Dear [name]»)

1.1. Приветствие должно быть либо персонализированным, либо обращаться к сотрудникам конкретного отдела, если имя получателя не известно.

2. Основная часть

2.1. Расскажите, на какую должность вы претендуете, если отправляете резюме на корпоративную почту потенциальному работодателю. На hh.ru или сайте компании, когда нажимаете кнопку под конкретной вакансией этого делать не нужно.

2.2. Объясните, чем вас привлекла именно эта вакансия: интересный продукт, новые функции или сложные задачи.

2.3. От мотивации плавно переходите к опыту и требуемым в вакансии знаниям, умениям и навыкам, а также релевантным пунктам, которые не описаны в резюме, но полезны для данной вакансии.

2.4. Снова напомните о вашей мотивации на позицию.

3. Прощание («Best regards», «С уважением») и продублированные контактные данные.

Относительно объема письма рекомендуется следовать правилу «Не больше одного экрана, не дольше 10 секунд». Прочтению сопроводительного письма менеджеры компании, как правило, уделяют не более 10 секунд. Письмо должно быть ёмким, вместе с тем, не следует описывать в нем абсолютно все предыдущие проекты, не имеющие непосредственного отношения к вакансии. Сопроводительное письмо не должно быть универсально «безликим», из его содержания должно быть понятно, что кандидат знаком с требованиями искомой вакансии. В тексте письма не стоит создавать разного рода головоломки для адресата – следует избегать сокращений и условных обозначений. И, конечно, письмо должно быть грамотным, поэтому необходимо настоятельно рекомендовать студентам перед отправкой тщательно проверить письмо на грамматические, синтаксические и стилистические ошибки.

Как показывает практика, достаточно уделить этой теме одну небольшую лекцию с практическим заданием, а впоследствии наблюдать за электронными письмами студентов в процессе коммуникации по текущим рабочим вопросам. В качестве практического задания можно предложить студентам написать сопроводительное письмо на одну из актуальных вакансий, например, сайта hh.ru. Самое важное – заострить внимание студентов на том, что сопроводительные письма – важный элемент самопрезентации, необходимо писать их вдумчиво, аккуратно, грамотно, т.к. они формируют первое впечатление о профессионале (или будущем профессионале), а, как известно, второго шанса произвести первое впечатление не будет.

Профиль в социальных сетях как новая виртуальная форма самопрезентации. Популярность социальных сетей неуклонно растет, одновременно увеличивается и их социальная значимость. «Социальные сети не только позволяют людям оперативно связываться и общаться между собой, но и дают возможность демонстрировать другим свое виртуальное «лицо», построенное как на реальных фактах, так и

на представлении индивида о своем идеальном Я» [24].

Отмечается, что «особую роль социальные сети играют в жизни поколения миллениалов, или поколения Y («Generation Y»)» [25]. Именно они в настоящее время – самые активные пользователи социальных интернет-сетей, применяющие их не только в личных, но и в профессиональных целях.

О другой «сфере» применения социальных сетей (как формы профессиональной самопрезентации) знают далеко не все студенты и начинающие специалисты. Надо отметить, что об этом не задумываются не только студенты: по данным исследований, превалирующая часть пользователей социальных сетей не задумываются о том, что их профили в соцсетях могут заинтересовать работодателя [28]. Они не корректируют информацию (или доступ к ней) в своих профилях в социальных сетях, находясь в активном поиске работы, не ограничивают видимость, не скрывают друзей и даже не удаляют комментарии или изображения с ненормативной лексикой. «По мнению большинства пользователей, эта информация неинтересна посторонним людям» [28].

Однако работодатели, по данным опроса HeadHunter, все чаще обращаются к анализу аккаунтов в социальных сетях при подборе сотрудников. Делают они это главным образом для того, чтобы понять, «что соискатель представляет собой как личность, и найти недостающую в резюме информацию» [29].

Анализ личности по социальным сетям позиционируется сегодня как один из эффективных методов подбора кандидатов. Аккаунт в социальных сетях незаметно стал неофициальной виртуальной визитной карточкой человека. Фактически у каждого современного студента есть аккаунт в одной или (что значительно чаще) нескольких социальных сетях.

Будущие специалисты не догадываются о том, что их виртуальная жизнь может попасть в фокус внимания работодателя и повлиять на их профессиональный имидж, поэтому представляется важным уделить время этой теме в рамках учебного процесса. Можно провести небольшую интерактивную лекцию-беседу и практическое занятие «Аккаунты в социальных сетях – мои виртуальные визитные карточки».

Интерактивная лекция-беседа «Социальные сети как форма самопрезентации профессионала». Во время лекции необходимо рассказать студентам, почему социальные сети играют сейчас важную роль не только в приватной, но и в профессиональной сфере. Обратить внимание студентов на то, что аккаунт в социальной сети – это своеобразный вид текста о себе, который в совокупности «фото + краткая информация + посты в ленте» создает базовое впечатление о его создателе, позволяет при первом контакте – кем бы он не был инициирован – быстро оценить человека на предмет безопасности-полезности и принять решение о дальнейшем обсуждении или не обсуждении с ним сотрудничества, нетворкинга и т. п. Можно привести статистические данные, предложить задуматься о том, что могут рассказать потенциальному работодателю их странички в социальных сетях на момент лекции.

В качестве практического задания можно предложить студентам проанализировать разные публичные аккаунты и сравнить их между собой (например, свой личный аккаунт, аккаунт друга, аккаунт директора переводческой компании, аккаунт переводчика-фрилансера и т. д.). Кроме того, можно, например, посоветовать студентам создать отдельный аккаунт на Facebook именно для профессионального позиционирования, а все личные аккаунты,

например, в популярной среди молодежи сети «ВКонтакте» сделать «закрытыми», чтобы на них не могли войти потенциальные работодатели. Публичный аккаунт «профи» рекомендуется держать «под контролем». Ведь то, какими вас заметят и запомнят – зависит только от вас.

Читающий ваш публичный аккаунт «профи» – регулярно или случайно – должен понять, что: а) вы переводчик (редактор, менеджер переводческих проектов…), б) вы эксперт в своем деле, в) вы любите свою работу, г) вам можно доверять, д) с вами комфортно работать. Эти опции должны быть отражены в информации на основной странице и в текущих постах новостной ленты.

В качестве практического задания можно также порекомендовать студентам выполнить редактирование своего открытого аккаунта (к которому могут получить доступ потенциальные работодатели) или создать новый «рабочий» аккаунт, руководствуясь несложными рекомендациями.

1. Настроить «видимость»: рекомендуется скрыть от широкой аудитории откровенно личные фотографии и записи.

2. Посмотреть, кто из друзей отметил вас на фотографиях. Если какие-то метки смущают, рекомендуется их убрать.

3. Посмотреть все, что осталось открытым для широкой аудитории. Убедиться в том, что эта информация не противоречит данным, представленным в резюме.

4. Проанализировать свои публикации, оценить соответствуют ли они имиджу «профи».

5. Полностью заполнить профиль: имя, разделы с работой и образованием, личные и профессиональные интересы, добавить фотографию.

6. Постараться регулярно делать публикации, отражающие вашу учебу, волонтерскую деятельность, практику.

7. Рекомендуется расширять публичные профессиональные контакты. Для начала студенты могут добавить в друзья коллег по волонтерским переводческим проектам, преподавателей перевода, руководителя практики из переводческой компании (если, конечно, преподаватели и руководитель не возражают).

Выводы. Самопрезентация относится к важным гибким навыкам и умениям специалиста переводческой отрасли (и не только переводческой) – особым «надпрофессиональным» навыкам и умениям, которые имеют важное значение для успешного трудоустройства и успешного карьерного пути выпускника вуза. Самоопрезентация – это технология построения впечатления о себе посредством использования определенных стратегий и тактик с целью формирования определенного имиджа.

Различают письменные (резюме, мотивационные и сопроводительные письма) и устные (на собеседовании и т.п.) формы презентации. Наиболее актуальны для письменных переводчиков письменные формы самопрезентации: резюме, сопроводительное письмо, мотивационное письмо; а также виртуальная поликодовая форма самопрезентация – аккаунт в социальных сетях.

Как показывает практика, формирование навыков и умений самопрезентации не требует обязательного включения в программу подготовки отдельного (многочасового) курса или дисциплины, а польза от даже нескольких специальных занятий будет ощущаться уже на этапе организации производственной практики студентов. Ведь многие переводческие компании проводят конкурсный отбор практикантов и на первом этапе просят студентов прислать резюме, сопроводив его мотивационным письмом. Уделив внимание формированию этих навыков и умений у студентов на практических занятиях, можно реально повысить шансы выпускника найти работу,

помочь ему выделиться среди тысяч специалистов, которые выпускаются на рынок перевода ежегодно. «В современной экономике чтобы выгодно себя продать, нужно выгодно себя подать» [13]. Предлагаемые авторами рекомендации могут быть полезны преподавателям перевода, позволят студентам проявлять, развивать и совершенствовать свои навыки и умения самопрезентации, выгодно выделиться на фоне других кандидатов при устройстве на работу или производственную практику.

БИБЛИОГРАФИЧЕСКИЙ СПИСОК

1. **Новикова Л.В.** Формирование универсальных навыков у переводчика в соответствии с актуальными требованиями рынка труда // Мир науки. Педагогика и психология. 2019. Т.7. №2. С.24. eISSN: 2658-6282

2. **Чечева Н.А.** Развитие soft skills у курсантов в процессе обучения иностранному языку // Мир науки. 2018. № 5. С.44. eISSN: 2309-4265

3. **Жадько Н.В., Безруких М.М.** Формирование «мягких» навыков в профессиональном обучении // Профессиональное образование. Столица. 2011. № 8. С. 14-15. ISSN: 1999-2262

4. **Шульгина Е.М.** Методика формирования иноязычной коммуникативной компетенции студентов посредством технологии веб-квест: профиль "Рекреационная география и туризм", английский язык: дисс…канд. пед. наук. 13.00.02. – Томск, 2014.

5. **Меньшенина С.Г., Лабзина П.Г.** Потенциал дисциплины «Иностранный язык» для формирования гибких навыков студентов технических вузов // Вестник Самарского государственного технического университета. Серия: Психолого-педагогические науки. 2019. №2(42). С.105-118. DOI: 10.17673/vsgtu-pps.2019.2.8

6. **Яркова Т.А., Черкасова И.И.** Формирование гибких навыков у студентов в условиях реализации профессионального стандарта педагога // Вестник Тюменского государственного университета // Гуманитарные исследования. Humanities. 2016. Т. 2. № 4. С. 222-234. DOI: 10.21684/2411-197X-2016-2-4-222-234

7. **Tulgan Bruce.** Bridging the Soft Skills Gap: How to Teach the Missing Basics to Todays Young Talent, Jossey-Bass, 2015-09-15, 289 pages

8. **Степин В.С.** Новая философская энциклопедия. – М: Мысль, 2001. ISBN 5-244-00961-3.

9. **Фрумин И.Д., Добрякова М.С., Баранников К.А., Реморенко И.М.** Универсальные компетентности и новая грамотность: чему учить сегодня для успеха завтра. Предварительные выводы международного доклада о тенденциях трансформации школьного образования // Современная аналитика образования. 2018. №2(19). 2018 С.1-25 ISSN: 2500-0608.

10. Онлайн-курс «How to Write a Resume (Project-Centered Course)». URL: https://www.coursera.org/learn/how-to-write-a-resume.

11. Письменный перевод. Рекомендации переводчику, заказчику и редактору. 3-я редакция – М.: Р.Валент, 2015. – 176 с.

12. **Корягина Н.А**. Самопрезентация и убеждающая коммуникация: учебник и практикум для вузов. – М. : Юрайт, 2019 ISBN: 978-5-534-11562-8 – 225 с.

13. Метод рекомендации по составлению и оформлению резюме МичГАУ URL: https: //dep_etme.pnzgu.ru/files/dep_etme.pnzgu.ru/reokmendacii_po_sostavleniyu_rezyume.pdf .

14. **Neidhardt M.** Überleben als Übersetzer. Das Handbuch für freiberufliche Übersetzerinnen 3. Auflage ISBN: 978-3-00-054680-8, 328 S.

15. Технология эффективного трудоустройства (методические рекомендации для студентов и выпускников ВлГУ) /Владим. гос. ун-т; сост. С.М. Башарина, Т.А. Козлова – Владимир: Изд-во Владим. гос. ун-та, 2011. – 73 с

16. **Зыкова К.Ю.** Комплексный подход к формированию и развитию навыков в презентации и самопрезентации в рамках учебного спецкурса «Технологии профессионально-личностного роста» // Культура, личность, общество в современном мире: методология, опыт эмпирического исследования. [XI Междунар.конф., 19-20 марта 2008 г.]: в 5 частях. – Екатеринбург: [Фак-т политологии и социологии Уральского гос. ун-та], 2008. – Ч. 3. – С. 42-45.

17. **Клименко А.А., Хазова С.А., Карасева С.А.** Самопрезентационная компетентность: содержание и основы формирования:

учеб. пособие. – Краснодар: КубГАУ, 2018. ISBN 978-5-00097-571-8 – 164 с.

18. **Полина А.В., Каримова Н.А., Торопчин И.И.** Психологические основы профессионального трудоустройств: учебно-метод. пособие. – ВГИ, 2008. ISBN 978-5-98461-781-9 – 82 с.

19. **Захарова Ю.Н., Ковардакова М.А., Мызрова К.А., Поселеннова О.А.** Навыки творческой самопрезентации студентов – элемент профессиональной коммуникации // Современные проблемы науки и образования. 2015. № 5. С.480 eISSN: 2070-7428.

20. **Baiyun C. & Marcus J. (2012).** Students' self-presentation on Facebook: An examination of personality and self-construal factors. Computers in Human Behavior. 28. 2091–2099. 10.1016/j.chb.2012.06.013

21. **Yang C., Bradford Brown B.** Online Self-Presentation on Facebook and Self Development During the College Transition. J Youth Adolescence 45, 402–416 (2016). https://doi.org/10.1007/s10964-015-0385-y

22. **Sievers K., Wodzicki K., Aberle I., Keckeisen M., Cress U.** Self-presentation in professional networks: More than just window dressing, Computers in Human Behavior, Volume 50, 2015, Pages 25-30

23. **Королева Д.О., Томилова Е.А.** «Портрет» современного подростка через его самопрезентацию в социальной сети: сб. науч.-практ. конф. «Интернет по ту сторону цифр» Москва, 23-24 мая 2017 г. – ISBN 978-5-4490-4731-1. – С. 21-27

24. **Карпова М.К., Монина М.А.** Социальные сети как особый канал самопрезентации индивида // Наука. Общество. Государство. 2018. №1 (21). С.158-167 eISSN: 2307-9525.

25. **Рожкова А.В.** Самовыражение (самопрезентация) в социальных интернет-сетях как феномен киберсоциализации человека // Электронный научно-публицистический журнал «Homo Cyberus». – 2017. – №2(3). URL: http://journal.homocyberus.ru/Samovyrazhenie_v_socialnyh_internet-setjah_kak_fenomen_kibersocializacii.

26. **Remillard B.** «How Recruiters Read Resumes In 10 Seconds or Less» [Электр. ресурс] – Режим доступа: http//www.higherbracket.ca/article_recruiters_ten_second_resume_read_ br.php

27. Результаты опроса HeadHunter «36% работодателей готовы отказать из-за неграмотного сопроводительного письма» URL: https://spb.hh.ru/article/306200.

28. Результаты опроса ESET URL: https://www.esetnod32.ru/company/press/center/65-rabotodateley-analiziruyut-profili-kandidatov-v-sotssetyakh/.

29. Результаты опроса HeadHunter «Смотреть в профиль: как работодатели проверяют соцсети кандидатов» URL: https://spb.hh.ru/article/301106.

REFERENCES

1. **Novikova L.V. (2019).** Enhancing universal skills of translators as per current requirements of the job market. *World of Science. Pedagogy and psychology.* 2019. T.7. №2. pp.24. eISSN: 2658-6282 [online] (in Russian)

2. **Checheva N.A. (2018).** Developing soft skills of future officers in the process of foreign language teaching. *World of Science. Pedagogy and psychology.* 2018. №5. pp.44. eISSN: 2309-4265 [online] (in Russian).

3. **Zhad'ko N.V., Bezrukikh M.M. (2011).** Fostering soft skills in professional training. *Professional Training. Capital City.* 2011. № 8. pp. 14-15. (In Russ).

4. **Shul'gina E.M.** Metodika formirovaniia inoiazychnoi kommunikativnoi kompetentsii studentov posredstvom tekhnologii veb-kvest: diss...kand. ped.nauk. – 13.00.02. – Tomsk, 2014.

5. **Menshenina S.G., Labzina P.G.** Education potential of "Foreign Language" course to develop Soft Skills of technical Students. *Vestnik of Samara State Technical University. The Series: Psychological and Pedagogical Sciences.* 2019. №2 (42). pp. 105-118 DOI: 10.17673/vsgtu-pps.2019.2.8

6. **Yarkova T.A., Cherkasova I.I.** Forming Soft Skills of Students in the Implementation of Professional Standard of a Teacher. *Tyumen State University Herald. Humanities Research. Humanities.* 2016. vol. 2, no 4, pp. 222-234.DOI: 10.21684/2411-197X-2016-2-4-222-234.

7. **Tulgan Bruce.** Bridging the Soft Skills Gap: How to Teach the Missing Basics to Todays Young Talent, Jossey-Bass, 2015-09-15, 289 p/

8. **Stepin V.S.** Novaia filosofskaia entsiklopediia. – M: Mysl', 2001.

9. Universal'nye kompetentnosti i novaia gramotnost': chemu uchit' segodnia dlia uspekha zavtra. Predvaritel'nye vyvody mezhdunarodnogo doklada o tendentsiiakh transformatsii shkol'nogo obrazovaniia / **I.D. Frumin, M.S. Dobriakova, K.A. Barannikov, I.M. Remorenko;** Natsional'nyi issledovatel'skii universitet "Vysshaia shkola ekonomiki', Institut obrazovaniia. – M.: NIU VShE, 2018. – 28 s.

10. Onlain-kurs «How to Write a Resume (Project-Centered Course)». URL: https://www.coursera.org/learn/how-to-write-a-resume.

11. Pis'mennyi perevod. Rekomendatsii perevodchiku, zakazchiku i redaktoru. 3-ia redaktsiia – M.: R.Valent, 2015. – 176 s.

12. **Koriagina N.A.** Samoprezentatsiia i ubezhdaiushchaia kommunikatsiia : uchebnik i praktikum dlia vuzov. – M. : Iurait, 2019 ISBN: 978-5-534-11562-8 – 225 s.

13. Metod rekomendatsii po sostavleniiu i oformleniiu reziume MichGAU URL: https: //dep_etme.pnzgu.ru/files/dep_etme.pnzgu.ru/reokmendacii_po_sostavleniyu_rezyume.pdf.

14. **Neidhardt M.** Überleben als Übersetzer. Das Handbuch für freiberufliche Übersetzerinnen 3. Auflage ISBN: 978-3-00-054680-8, 328 S.

15. Tekhnologiia effektivnogo trudoustroistva (metodicheskie rekomendatsii dlia studentov i vypusknikov VlGU)/Vladim. gos. un-t; sost. **S.M. Basharina, T.A. Kozlova –** Vladimir: Izd-vo Vladim. gos. un-ta, 2011. – 73 s

16. **Zykova K.Iu.** Kopleksnyi podkhod k formirovaniiu i razvitiiu navykov prezentatsii i samoprezentatsii v ramkakh uchebnogo spetskursa "Tekhnologii professional'nolichnostnogo rosta' URL: http: //elar.urfu.ru/bitstream/10995/55907/1/klovsm_2008_03_14.pdf.

17. **Klimenko A.A., Khazova S.A., Karaseva S.A.** Samoprezentatsionnaia kompetentnost': soderzhanie i osnovy formirovaniia : ucheb. posobie– Krasnodar: KubGAU, 2018. ISBN 978-5-00097-571-8 – 164 s.

18. **Polina A.V., Karimova N.A., Toropchin I.I.** Psikhologicheskie osnovy professional'nogo trudoustroistv: ucheb. posobie. –VGI, 2008. ISBN 978-5-98461-781-9 – 82 s.

19. **Zakharova Y.N., Kovardakova M.A., Myzrova K.A., Poselennova O.A.** Creative self-presentation skills of students – an element of professional communication. *Modern problems of science and education.* 2015. № 5. C.480 eISSN: 2070-7428.

20. **Baiyun C. & Marcus J. (2012).** Students' self-presentation on Facebook: An examination of personality and self-construal factors. Computers in Human Behavior. 28. 2091–2099. 10.1016/j.chb.2012.06.013

21. **Yang C., Bradford Brown B.** Online Self-Presentation on Facebook and Self Development During the College Transition. J Youth Adolescence 45, 402–416 (2016). https://doi.org/10.1007/s10964-015-0385-y

22. **Sievers K., Wodzicki K., Aberle I., Keckeisen M., Cress U.** Self-presentation in professional networks: More than just window dressing, Computers in Human Behavior, Vol. 50, 2015, P. 25-30

23. **Koroleva D.O., Tomilova E.A.** "Portret' sovremennogo podrostka cherez ego samoprezentatsiiu v sotsial'noi seti. Internet po tu storonu tsifr – 2017 URL: https://publications.hse.ru/mirror/pubs/share/direct/214135303.

24. **Karpova M.K., Monina M.A.** Social networks as a special channel for self-presentation of an individual. *Science. Society. State*. 2018. №1 (21). P.158-167 eISSN: 2307-9525 (InRussian)

25. **Rozhkova A.V.** Samovyrazhenie (samoprezentatsiia) v sotsial'nykh internet-setiakh kak fenomen kibersotsializatsii cheloveka // Homo Cyberus. 2017. №2 (3). URL: http: //journal.homocyberus.ru/Samovyrazhenie_v_socialnyh_internet-setjah_kak_fenomen_kibersocializacii.

26. **Remillard B.** «How Recruiters Read Resumes In 10 Seconds or Less» [Elektr. resurs] – Rezhim dostupa: http: // www.higherbracket.ca/article_recruiters_ten_second_resume_read_br.php.

27. Rezul'taty oprosa HeadHunter «36% rabotodatelei gotovy otkazat' iz-za negramotnogo soprovoditel'nogo pis'ma». URL: https://spb.hh.ru/article/306200.

28. Rezul'taty oprosa ESET URL: https://www.esetnod32.ru/company/press/center/65-rabotodateley-analiziruyut-profili-kandidatov-v-sotssetyakh/.

29. Rezul'taty oprosa HeadHunter «Smotret' v profil': kak rabotodateli proveriaiut sotsseti kandidatov». URL: https://spb.hh.ru/article/301106.

Nechaeva N.V., Kairova E.M. **Development of personal marketing skills among translation and interpreting students.** The article examines the role of soft skills in the future career and professional competence of translation and interpreting students. The expectations of the modern-day language

service industry make these soft skills just as important for finding a job after graduation and performing well professionally as the hard skills related to academic subjects. Current standards for translation and interpreting education programs in Russian Federation (Federal Educational Standard 3+ for bachelor and master degrees) include a significant part of the soft skill set. The European Master's in Translation standard also features soft skills. One of the key soft skills college graduates require no matter what career path they subsequently choose has to do with presenting themselves on the labor market. This includes resume and cover letter writing, well-considered social media positioning, etc. The article reviews the available theoretical and practical materials on the subject, inspects the concept and types of soft skills and their presence in Russian and European educational standards, and discusses the skill of personal marketing and its aspects. Based on literature analysis and personal teaching experience, the authors provide recommendations to linguist educators on the development of students' personal marketing skills such as resume and cover letter writing and professional social media presence.

TEACHING TRANSLATION AND INTERPRETING; LINGUIST EDUCATION; PERSONAL MARKETING; RESUME; CURRICULUM VITAE; EMPLOYMENT; PROFESSIONAL SKILLS; SOFT SKILLS; MODERN FORMS OF EDUCATION; EDUCATION TECHNOLOGY; SOCIAL MEDIA PRESENCE

Citation: Nechaeva N.V., Kairova E.M. Development of personal marketing skills among translation and interpreting students. *Teaching Methodology in Higher Education*. 2020. Vol. 9. No 33. P. 80–94. DOI: 10.18720/HUM/ISSN 2227-8591.33.07

© Санкт-Петербургский политехнический университет Петра Великого, 2020

Вузовская практика

Higher education practice

УДК 378.4 DOI: 10.18720/HUM/ISSN 2227-8591.33.08

Е.С. Коканова, М.В. Берендяев, Н.Ю. Куликов, А.С. Епимахова

ИЗ ОПЫТА РАБОТЫ БАЗОВОЙ КАФЕДРЫ ПЕРЕВОДЧЕСКОЙ КОМПАНИИ В СЕВЕРНОМ (АРКТИЧЕСКОМ) ФЕДЕРАЛЬНОМ УНИВЕРСИТЕТЕ

КОКАНОВА Елена Сергеевна – кандидат филологических наук, доцент; заведующий базовой кафедрой технологий и автоматизации перевода в бюро переводов «АКМ-Вест»; Северный (Арктический) федеральный университет имени М.В. Ломоносова.
Набережная Северной Двины, 17, Архангельск, 163002, Россия.
e-mail: e.s.kokanova@narfu.ru

KOKANOVA Elena S. – Northern (Arctic) Federal University.
Severnaya Dvina, 17, Arkhangelsk, 163002, Russia. e-mail: e.s.kokanova@narfu.ru

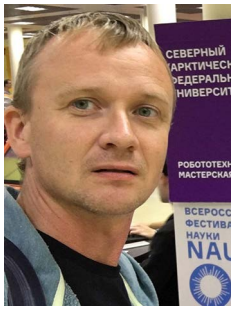

БЕРЕНДЯЕВ Максим Викторович – доцент базовой кафедры технологий и автоматизации перевода в бюро переводов «АКМ-Вест»; Северный (Арктический) федеральный университет имени М.В. Ломоносова.
Набережная Северной Двины, 17, Архангельск, 163002, Россия;
e-mail: m.berendyaev@narfu.ru

BERENDYAEV Maxim V. – Northern (Arctic) Federal University.
Severnaya Dvina, 17, Arkhangelsk, 163002, Russia.
e-mail: m.berendyaev@narfu.ru

КУЛИКОВ Николай Юрьевич – доцент базовой кафедры технологий и автоматизации перевода в бюро переводов «АКМ-Вест»; Северный (Арктический) федеральный университет имени М.В. Ломоносова. Член Правления Ассоциации преподавателей перевода.
Набережная Северной Двины, 17, Архангельск, 163002, Россия;
e-mail: n.kulikov@narfu.ru

KULIKOV Nikolai Yu. – Northern (Arctic) Federal University. Member of the Steering Committee of the Association of Translation Teachers.
Severnaya Dvina, 17, Arkhangelsk, 163002, Russia. e-mail: n.kulikov@narfu.ru

ЕПИМАХОВА Александра Сергеевна – кандидат филологических наук, доцент базовой кафедры технологий и автоматизации перевода в бюро переводов «АКМ-Вест»; Северный (Арктический) федеральный университет имени М.В. Ломоносова.
Набережная Северной Двины, 17, Архангельск, 163002, Россия.
e-mail: a.epimahova@narfu.ru

EPIMAKHOVA Aleksandra S. – Northern (Arctic) Federal University.
Severnaya Dvina, 17, Arkhangelsk, 163002, Russia. e-mail: a.epimahova@narfu.ru

В статье представлен опыт первых двух лет работы базовой кафедры технологий и автоматизации перевода в бюро переводов «АКМ-Вест» – первой базовой кафедры по переводу в России, открытой осенью 2018 г. совместными усилиями московской переводческой компании «АКМ-Вест»

(г. Москва) и Северного (Арктического) федерального университета имени М.В. Ломоносова (САФУ; г. Архангельск). Создание такой кафедры позволило существенно усилить практико-ориентированность подготовки студентов бакалавриата и магистрантов, обучающихся по направлениям подготовки 45.03.02 Лингвистика (профиль «Перевод и переводоведение») и 45.04.02 Лингвистика за счет непосредственного участия представителей профессионального сообщества не только в преподавании профильных дисциплин, но и в формировании содержания образовательных программ, в том числе по самостоятельно устанавливаемым САФУ образовательным стандартам, в основу которых положен проект профессионального стандарта «Специалист в области перевода», разработанный при непосредственном участии представителей компании «АКМ-Вест». Ориентированность процесса обучения на практическую работу по будущей специальности выражается во включении в учебный план дисциплин, нацеленных на профессиональную адаптацию студентов и формирование навыков работы с современными программными инструментами переводчика и специалиста в области перевода, а также в углублении проектной деятельности обучающихся, которая создает основу для написания выпускных квалификационных работ и магистерских диссертаций, ведения активной научной работы в русле темы исследования базовой кафедры «Новейшие технологии в переводе». На основании двухлетнего опыта работы можно заключить, что традиционные для любой кафедры учебно-методическое, научное, воспитательное и профориентационное направления деятельности реализуются базовой кафедрой технологий и автоматизации перевода в бюро переводов «АКМ-Вест» по-новому, при активном и непрерывном взаимодействии университета и представителей профессионального сообщества.

БАЗОВАЯ КАФЕДРА; ПРОФЕССИОНАЛЬНАЯ АДАПТАЦИЯ СТУДЕНТОВ; ТЕХНОЛОГИИ В ПЕРЕВОДЕ; ПОДГОТОВКА ПЕРЕВОДЧИКОВ; ПРОФСТАНДАРТ «СПЕЦИАЛИСТ В ОБЛАСТИ ПЕРЕВОДА»

Ссылка при цитировании: Коканова Е.С., Берендяев М.В., Куликов Н.Ю., Епимахова А.С. Из опыта работы базовой кафедры переводческой компании в Северном (Арктическом) федеральном университете // Вопросы методики преподавания в вузе. 2020. Т. 9. № 33. С. 96–109. DOI: 10.18720/HUM/ISSN 2227-8591.33.08

Введение. В современной научной и методической литературе широко обсуждается вопрос о том, как следует учить студентов-переводчиков, чтобы они сразу были готовы вступить во «взрослую» профессиональную жизнь и стать конкурентоспособными специалистами на рынке переводческих услуг. Какие факторы окажутся решающими при трудоустройстве? Статус и репутация вуза? Участие студентов в профессионально ориентированных молодежных школах и волонтерских проектах? Практика в переводческих компаниях? Участие представителей производства в процессе обучения студентов?

Система высшего образования сейчас склоняется к практико-ориентированности и повышению участия работодателей в реализации образовательных программ. Тем не менее, процесс не обходится без трудностей. С одной стороны, объем потребности вузов даже в дискретном взаимодействии с отраслью намного выше потенциальных кадровых возможностей переводческих компаний и подразделений. С другой стороны, отдельные мастер-классы и встречи с представителями профессионального сообщества дают лишь фрагментарные, обрывочные знания. Однако и целые курсы дисциплин, которые отдаются представителям профессионального сообщества, не позволяют достичь системности в подготовке специалистов, если работодатель не имеет педагогических навыков и не понимает современных студентов. Лишь человек, заинтересованный в развитии отрасли и продвижении передовых технологий, готовый учиться

новому, тратить свои время и силы на то, чтобы «достучаться» до студентов, сможет, вероятно, достичь успеха. Нельзя забывать, что установленные по отношению к образовательным программам требования и регламенты, достаточно жесткая структура рабочих программ и оценочных средств также не всегда способствуют быстрому включению профессионалов-практиков из отрасли в процесс обучения.

Несмотря на надежность проверенных временем технологий в условиях быстро меняющегося общества и эволюционирующей системы образования, ни преподавателю, ни представителю профессионального сообщества нельзя останавливаться. Требуется готовность к сотрудничеству и взаимопониманию ради достижения общей цели – подготовки молодых специалистов, которым потом на работе не скажут: «Забудьте все, чему вас учили в вузе», поскольку сам работодатель будет участником образовательного процесса.

Одной из форм успешного сотрудничества стало создание базовых кафедр, то есть кафедр на производстве. Во-первых, они создаются с целью повышения уровня подготовки выпускников. Во-вторых, базовые кафедры способствуют снижению производственных издержек работодателей, связанных с доучиванием кадров в соответствии с требованиями конкретной организации. Для предприятий базовые кафедры становятся также возможностью привить будущим сотрудникам определенные корпоративные нормы. Для вузов базовые кафедры становятся возможностью внедрить в образовательный процесс новые быстро обновляемые технологии.

Однако в центре внимания находятся сами выпускники, для которых крайне важна профессиональная адаптация уже в процессе получения образования. Для студентов работа с представителями отрасли помогает избежать ситуаций, когда «знания и навыки, полученные во время обучения в вузе, не «срабатывают» и даже зачастую становятся вредными: молодые специалисты используют их чисто автоматически, не понимая сути конкретных ситуаций» [1: 87].

В статье представлен опыт первых двух лет работы базовой кафедры технологий и автоматизации перевода в бюро переводов «АКМ-Вест» Северного (Арктического) федерального университета имени М.В. Ломоносова (САФУ).

Предпосылки и цели создания базовой кафедры. Базовая кафедра по переводу является первой в своем роде, однако сама традиция сотрудничества вузов и предприятий имеет достаточно долгую историю. Создание кафедр на производстве было довольно распространенным явлением в СССР, которое было утрачено в 1990-е гг., после чего новой формой эффективного взаимодействия стало появление базовых кафедр [2]. Прежде всего, такая форма сотрудничества была присуща техническим университетам и промышленным предприятиям при подготовке выпускников инженерных и технических специальностей. Опыт технических вузов показал ее эффективность на протяжении различных этапов развития советского и российского высшего образования [3; 4; 5], поскольку позволял применить интеллектуальный потенциал университета на почве новейших используемых в производстве технологий и конкретных запросов отрасли.

Подчеркнем, что базовые кафедры следует создавать в сотрудничестве с предприятиями, которые являются лидерами в перспективных отраслях экономики и готовы делиться передовым опытом, вкладывать в выпускников ресурсы и усилия (а не просто решать свои кадровые проблемы), поскольку именно в таком случае можно

достичь соответствия образовательных программ актуальным потребностям экономики и общества [1: 89].

Известен также опыт создания базовых кафедр по иным, например, педагогическим направлениям подготовки. Такие кафедры существенно усиливают практико-ориентированность обучения педагогических кадров [6: 144; 7].

В 2018 году создана базовая кафедра технологий и автоматизации перевода в бюро переводов «АКМ-Вест» (первая базовая кафедра по переводу в России) в целях совершенствования качества подготовки переводчиков путем прямого сотрудничества с московской переводческой компанией «АКМ-Вест». Соглашение о ее создании было торжественно подписано 24 сентября 2018 года генеральным директором московской переводческой компании «АКМ-Вест» Н.Ю. Куликовым и проректором по образовательной деятельности САФУ Л.В. Морозовой. Базовая кафедра является структурным подразделением Высшей школы социально-гуманитарных наук и международной коммуникации САФУ. Можно с уверенностью сказать, что наставничество непосредственных представителей профессионального переводческого сообщества позволяет существенно усилить практико-ориентированную подготовку обучающихся, которые могут работать с новейшими переводческими технологиями и узнавать тренды переводческой отрасли из первых уст, а передовой опыт базовой кафедры становится основой для научных исследований по переводу и дидактике перевода в России и за рубежом.

Идея создания кафедры появилась в 2017 году, когда в Архангельске проходила X Летняя школа перевода Союза переводчиков России, у заведующего кафедрой перевода и прикладной лингвистики САФУ профессора А.М. Поликарпова и директора по технологии и качеству переводческой компании «АКМ-Вест» М.В. Берендяева. В течение 9 месяцев были проведены рабочие встречи между представителями бюро переводов «АКМ-Вест», сотрудниками кафедры перевода и прикладной лингвистики и руководством САФУ, в том числе, в декабре 2017 года в офисе компании «АКМ-Вест» по приглашению генерального директора Н.Ю. Куликова и директора по технологии и качеству «АКМ-Вест» М.В. Берендяева, где обсуждались перспективы создания базовой кафедры и формат взаимодействия компании и университета. Одной из особенностей базовой кафедры является географическая удаленность партнеров. Однако, возможно, именно сочетание энергии Москвы и северного спокойствия Архангельска позволили достичь желаемого результата.

Создание базовой кафедры для компании «АКМ-Вест» – это результат накопленного опыта по ведению семестрового учебного курса для бакалавров «Технология работы переводческой компании. Введение в профессию переводчика», а также разработке и внедрению программы студенческих практик для российских вузов, где имеются подразделения, занимающиеся профессиональной подготовкой переводчиков. Тем не менее, такого точечного сотрудничества с университетами, по мнению представителей компании, недостаточно: необходима системность и поддержка профессионалов-практиков на протяжении всего процесса обучения будущих переводчиков. Не случайно наставничество внесено в проект профессионального стандарта «Специалист в области перевода» как одно из необходимых умений [8]. Таким образом, базовая кафедра была основана как инновационный проект, нацеленный на повышение качества образования в переводческой сфере. Это также проявление социальной ответственности компании «АКМ-Вест», которая стремится

повысить качество жизни общества через улучшение качества перевода.

С момента своего основания базовая кафедра стала полигоном для тестирования проекта профессионального стандарта «Специалист в области перевода», поскольку «АКМ-Вест» входит в состав его разработчиков. Это позволяет учить переводчиков по-новому, с учетом самых современных требований, предъявляемых на рынке переводческих услуг. Проект профессионального стандарта положен в основу СУОС (самостоятельно устанавливаемых образовательных стандартов) САФУ по направлению подготовки 45.03.02 «Лингвистика», по которым будет осуществляться подготовка студентов бакалавриата с 2020-2021 учебного года.

Для САФУ сотрудничество с компанией «АКМ-Вест» крайне важно не только в силу того, что она предоставляет возможность студентам учиться у передовых представителей отрасли, но и потому, что компания работает в качестве поставщика лингвистических услуг в широком спектре отраслевых сегментов, крайне важных в развитии Арктического региона, для которого Северный (Арктический) федеральный университет готовит кадры. К таким областям знаний относятся: фармацевтика, вирусология, энергетика, транспорт, военно-промышленный комплекс, строительство, юридические услуги и консалтинг, финансовая сфера, медицина и медицинская техника, инфраструктура городов и др.

Таким образом, создание базовой кафедры технологий и автоматизации перевода в бюро переводов «АКМ-Вест» позволяет по-новому учить переводчиков, внедряя передовые методики по преподаванию перевода с применением специализированного программного обеспечения и обращая особое внимание на требования, предъявляемые к специалисту в области перевода на современном рынке труда.

Учебно-методическая работа. Базовая кафедра технологий и автоматизации перевода в бюро переводов «АКМ-Вест» в качестве структурного подразделения САФУ участвует в реализации программ по нескольким направлениям подготовки.

Прежде всего, это программа бакалавриата по направлению подготовки 45.03.02 «Лингвистика», профиль «Перевод и переводоведение». В рамках данной программы базовая кафедра обеспечивает преподавание таких дисциплин как «Информационные технологии в переводе», «Профессиональная этика», «Введение в проектную деятельность» и др. Как следует из названий указанных дисциплин, их цель – познакомить студентов с различными аспектами работы переводчика и переводческой компании. Это и современные технологии управления переводческими проектами, и специализированное программное обеспечение для перевода, и этические нормы, принятые в отрасли и в компании. Особо следует отметить дисциплину «Проекты», которая предполагает реализацию двух студенческих переводческих проектов (в 4-м и 6-м семестрах), что позволяет на практике применить полученные знания. Одной из важнейших задач базовой кафедры также является руководство практиками, прежде всего, производственными. Под руководством сотрудников кафедры выполняются курсовые и выпускные квалификационные работы, тематика которых соответствует профилю базовой кафедры.

Базовая кафедра технологий и автоматизации перевода в бюро переводов «АКМ-Вест» также работает со студентами уровня магистратуры: направление 45.04.02 «Лингвистика», магистерская программа «Перевод в бизнес-коммуникации евро-арктического пространства». В то время как теоретические основы обеспечиваются кафедрой перевода и прикладной лингвистики, прак-

тики находятся в ведении базовой кафедры, и наставничество непосредственных представителей профессионального переводческого сообщества позволяет существенно усилить практико-ориентированную подготовку обучающихся. Под руководством доцентов базовой кафедры Н.Ю. Куликова и М.В. Берендяева магистранты могут окунуться в процесс реализации переводческого проекта. Руководство магистерскими диссертациями позволяет разрабатывать актуальные и релевантные для переводческой отрасли тематики.

К выпускным квалификационным работам бакалавров и магистерским диссертациям предъявляется требование практико-ориентированности, т.е. в процессе их написания обязательно должен быть создан прикладной продукт. Приведем несколько формулировок названий тем работ, защита которых состоялась в 2019 и 2020 гг.: «Нейросетевой машинный перевод в аспекте качества перевода (на материале англоязычных разножанровых текстов и их переводов на русский язык)»; «Особенности использования нейронного машинного перевода при переводе медицинских текстов с английского языка на русский»; «Особенности межъязыкового субтитрирования документального фильма «Долгий путь домой» (на материале английского и немецкого языков)»; «Использование специализированного программного обеспечения для управления терминологией и перевода политических текстов об Арктике с русского языка на французский»; «Особенности перевода немецкоязычных терминов в сфере машинного перевода на русский язык» и т. д.

Рассмотрим примеры проектов, реализованных в рамках одноименной дисциплины, производственных практик, а также волонтерской деятельности и положенных в основу некоторых выпускных квалификационных работ.

Осенью 2018 и 2019 гг. под руководством преподавателей базовой кафедры осуществлялся перевод (субтитрирование) фильмов для международного кинофестиваля Arctic Open. Студентами различных курсов бакалавриата и магистратуры были выполнены переводы как с английского языка на русский, так и в обратном направлении. Студенты работали при этом в команде, где были распределены функции переводчиков, редакторов, проект-менеджеров (из числа студентов). Фильмы распределялись между студентами в соответствии с уровнем сложности и уровнем подготовки группы. Работа с субтитрами стала для студентов интересным опытом, поскольку требовалось не только соблюсти требования эквивалентности и адекватности, но и уложить субтитры согласно техническим требованиям (использовалась программа Aegisub). Для студентов участие в таком волонтерском проекте стало возможностью увидеть результаты своего труда на экране (в титрах фильмов, перевод которых выполнялся в 2019 г., значатся имена студентов-переводчиков). Опыт работы над волонтерским проектом был положен в основу нескольких студенческих статей ([9; 10; 11] и др.).

Еще одним волонтерским проектом стала работа над переводом основной выставки Музея истории САФУ (перевод на английский язык подписей к экспонатам). Работа предполагала создание проект-менеджером проекта в облачной системе памяти переводов и автоматизированного перевода Memsource, назначение лингвистов, между которыми были распределены тексты, назначение редакторов и совместное выполнение перевода командой студентов. Экспонаты музея отражают историю создания и развития архангельских университетов-предшественников САФУ, их роль в различных исторических событиях, а также научные, творческие, спор-

тивные достижения университетов. Работая с небольшими текстами различных тематик, студенты были должны постоянно следить за соблюдением единообразия терминологии и логической связью полученных переводов, что не могло не стать для них полезным опытом.

Также интересен проект по переводу статей для издания о цифровых технологиях «Системный Блокъ», над которым работали магистранты второго курса программы «Перевод в бизнес-коммуникации евро-арктического пространства». В настоящий момент на сайте опубликованы две статьи [12; 13].

Отдельные дисциплины реализуются кафедрой для аспирантов, обучающихся в рамках программ направленности «Германские языки» и «Сравнительно-историческое, типологическое и сопоставительное языкознание».

Как показывает опыт двух лет существования базовой кафедры, начинать привлечение представителей работодателя необходимо на самых ранних этапах. Уже на первом курсе бакалавриата студенты САФУ могут получить первые уроки профессиональной адаптации, узнавая от передовых представителей переводческого сообщества о том, как на практике работает отрасль. Это позволяет им более осмысленно воспринимать такие ключевые и традиционные дисциплины как, например, «Практический курс перевода» или «Теория перевода», уделяя внимание не только собственно языковым, но и иным аспектам, в том числе техническим. Темы курсовых работ, начиная со второго курса, формулируются в соответствии с современными запросами переводческой отрасли. Благодаря такому подходу, у студентов активизируется их мотивация к учебе, существенно возрастает понимание важности своей будущей профессии. Таким образом, постепенно меняется весь процесс подготовки переводчиков, а также взгляд коллектива преподавателей в целом на предъявляемые к студентам требования.

С 2020 г. будет осуществляться набор студентов на программу бакалавриата 45.03.02 «Лингвистика», построенную согласно самостоятельно устанавливаемому САФУ образовательному стандарту, который был разработан при непосредственном участии представителей компании «АКМ-Вест» на основании проекта профессионального стандарта «Специалист в области перевода». Важно отметить, что во всех дисциплинах общепрофессионального модуля, проектного модуля и профессионального модуля уделяется большое внимание умению переводить «ручками», которое дополняется умениями переводить с помощью систем автоматизации перевода. Все понимают, что надо готовить не только собственно переводчиков, но и различных сопутствующих специалистов в области перевода и локализации. Например, на рынке необходимы постредакторы машинного перевода, к которым предъявляются другие требования, чем просто к редактору перевода или переводчику.

Вместе с тем потенциал базовой кафедры реализуется не только применительно к студентам-переводчикам. Ряд дисциплин разработан для иных направлений подготовки. В следующем учебном году начнется преподавание курса «Технологии научно-технического перевода», созданного в нескольких вариантах для инженерных, естественнонаучных и гуманитарных направлений подготовки.

Лекционные, практические и лабораторные занятия, проводимые доцентами кафедры М.В. Берендяевым и Н.Ю. Куликовым, проходят в аудиториях, оборудованных средствами видеосвязи. Очевидно, для студентов такой дистанционный формат не создает трудностей, они активно участвуют в обсуждении поднимаемых во-

просов. В условиях дистанционного обучения весной-летом 2020 г. была выявлена закономерность: студенты бакалавриата, имеющие опыт участия в аудиторных занятиях-видеоконференциях, легче адаптировались к режиму полностью дистанционного обучения. При этом они не испытывали технических трудностей при подключении и использовании средств связи, управлении камерой и микрофоном для наибольшей эффективности коммуникации и были готовы принять на себя функции наставников для студентов, не имевших такого опыта.

Методические наработки базовой кафедры отражаются, во-первых, в опубликовании методических пособий для переводчиков и, во-вторых, в онлайн-публикациях на сайте САФУ, сайте компании «АКМ-Вест», на обучающей платформе «Школа дидактики перевода» [14] и сайте компании Nimdzi [15]. Особый интерес представляет обсуждение на методических совещаниях различного уровня, таких как Translation Forum Russia, Методическое совещание «Структура и содержание подготовки переводчиков» Союза переводчиков России, методических мероприятиях Ассоциации преподавателей перевода и т. д.

Научная работа базовой кафедры. Опыт работы базовой кафедры технологий и автоматизации перевода в бюро переводов «АКМ-Вест» становится основой для научных исследований по переводу и дидактике перевода. Основная тема базовой кафедры «Новейшие технологии в переводе» сформулирована достаточно широко, чтобы вместить исследование постоянно развивающихся возможностей применения программных средств в переводе и преподавании перевода. Тема «Новейшие технологии в переводе» (соруководители Е.С. Коканова, М.В. Берендяев) нацелена на исследование инноваций, применяемых для оптимизации переводческой деятельности, а также на их внедрение в образование. Исследование технологий памяти переводов и машинного перевода как аспекта переводческой деятельности проводится в сочетании с анализом возможностей их внедрения в процесс подготовки переводчиков в вузе [16; 17].

Важным направлением научной работы является тема «Нейролингвистические исследования в переводе» (руководитель Е.С. Коканова), которая охватывает рассмотрение нейролингвистических аспектов переводческой деятельности (перевод с листа) с применением методики айтрекинга. Исследование имеет междисциплинарный характер и проводится совместно с ЦКП «Нейрофизиология» САФУ. В качестве участников эксперимента привлекаются профессиональные переводчики, студенты бакалавриата и магистранты.

Помимо этого, активно проводятся исследования региональных аспектов переводческой и лексикографической деятельности на Архангельском Севере.

Сотрудники базовой кафедры регулярно выступают с докладами в научных мероприятиях различного уровня (от региональных до международных), в том числе зарубежных. В рамках перечисленных тем подготавливаются заявки в научные фонды.

Особое внимание уделяется активному участию студентов в научной жизни. При этом обязательно учитывается практико-ориентированность проводимых исследований, в основе которых лежит опыт реализации конкретных переводческих проектов (в том числе волонтерских) и языковой материал, собранный в процессе работы над данными проектами. Не только при выполнении проекта, но и при его исследовании студенты должны осознавать прикладной характер своего труда, видеть возможности применения полученных результатов.

Результаты научных исследований студентов отражены в научных докладах, представленных на таких мероприятиях как круглый стол «Новейшие технологии в переводе» (проводится базовой кафедрой два раза в год: в апреле и сентябре), секция «Профессия переводчика: вызовы и перспективы» региональной научно-практической конференции молодых ученых «Язык. Культура. Литература», проводимой в рамках Ломоносовских чтений молодых ученых Архангельской области; видеофорум «Научное взаимодействие федеральных университетов: развитие прикладной лингвистики в условиях цифровизации» (САФУ), Международная научная конференция студентов, аспирантов и молодых ученых «Ломоносов-2019» (Московский государственный университет имени М.В. Ломоносова), международная молодежная научно-практическая конференция «Фундаментальные проблемы теории перевода и влияние их решений на успешность коммуникации» (г. Нижний Новгород, НГЛУ), международная конференция молодых ученых «Язык, перевод, коммуникация в условиях полилога культур» в рамках Международного молодежного лингвистического форума, организованного Гуманитарным институтом Санкт-Петербургского политехнического университета Петра Великого.

Участие студентов в научных мероприятиях за пределами САФУ позволяет обмениваться научным опытом и, несомненно, способствует научному росту обучающихся.

Темы студенческих научных докладов и статей соответствуют направлениям современных переводческих исследований и новейшим трендам в профессии. Приведем несколько примеров: «Системы машинного перевода в аспекте качества перевода (на материале перевода информационного текста с английского языка на русский)»; «Особенности перевода медицинских публицистических текстов с английского языка на русский с использованием систем машинного перевода», «Приемы предредактирования текста для повышения качества машинного перевода»; «Создание двуязычной базы терминов по целлюлозно-бумажной промышленности в Мемсорс», «Отличительные особенности перевода субтитров с русского языка на английский и с русского языка на немецкий (на материале документального фильма «Долгий путь домой»)»; «Современные онлайн технологии в устном переводе» и др. Приведенные темы были разработаны студентами бакалавриата (начиная со 2 курса) и магистрантами.

Глубина и охват исследования зависят от имеющейся у студента научной базы и развиваются по мере его обучения. Как правило, студент, вовлеченный в исследовательскую деятельность, уже не теряет к ней интерес и продолжает развивать предложенную тему, что положительно сказывается и на его академических успехах.

Воспитательная и профориентационная работа. В центре внимания кафедры находятся студенты и их подготовка к реальной переводческой деятельности и дальнейшему саморазвитию, для чего регулярно проводится ряд мероприятий.

В апреле и сентябре (месяце создания кафедры) проводится круглый стол, посвященный современным технологиям в переводе, на котором студенты бакалавриата и магистратуры делятся собственным опытом применения переводческих инноваций.

Заметным событием в январе 2020 г. стало получение гранта компании «АКМ-Вест» по результатам успеваемости студентами 2-го курса САФУ, который позволил им принять участие в Третьей Зимней школе перевода Союза переводчиков Рос-

сии (СПР). В течение трех дней Зимней школы СПР студенты посещали лекции и мастер-классы, на которых рассказывалось о том, как работает современный переводческий рынок, каковы запросы работодателей, с каким программным обеспечением обязательно должен работать переводчик и какие юридические тонкости он должен знать. Особенно важным событием для студентов стало посещение компании «АКМ-Вест» и встреча с М.В. Берендяевым, Н.Ю. Куликовым и другими сотрудниками компании.

С большим энтузиазмом были восприняты студентами проведенные в июне 2020 г. мастер-классы, в рамках которых состоялась виртуальная встреча с основателем и директором компании «Т-Сервис» С.Ю. Световой и координатором проектов SDL Trados Т.Б. Виноградовой. Мастер-классы были посвящены применению в переводе решений SDL Trados, которые основаны на технологии памяти переводов, системе управления терминологией и постредактированию машинного перевода.

Помимо собственных проектов, базовая кафедра продолжает принимать активное участие в традиционных мероприятиях, которые реализуются теперь совместно двумя кафедрами: базовой кафедрой технологий и автоматизации перевода в бюро переводов «АКМ-Вест» и кафедрой перевода и прикладной лингвистики САФУ. Так, раз в два месяца проходят заседания студенческого объединения «Переводческая мастерская». Формат переводческой мастерской позволяет организовывать встречи с представителями переводческого сообщества либо профессиональных сфер, где часто требуется перевод (туризм, нефтедобыча и пр.).

Преподаватели базовой кафедры проводят мастер-классы на Летней и Зимней школах перевода СПР, на ежегодной международной конференции Translation Forum Russia, а также на фестивале «Наука 0+» САФУ. Фестиваль «Наука 0+» позволяет охватить не только студенческую аудиторию, но и старшеклассников, для которых это шанс лучше понять сущность профессии переводчика и подготовки к ней, чтобы сделать собственный выбор профессии и образовательной траектории.

Каждую весну базовая кафедра принимает участие в организации международного конкурса перевода «Arctic Transfer», проводимого совместно с кафедрой перевода и прикладной лингвистики САФУ. В 2020 г. конкурс прошел уже в шестой раз. Всего поступило 258 заявок от студентов из Германии, Франции, Беларуси, Латвии, а также более 40 вузов России. Рабочие языки конкурса – русский, английский, немецкий и французский; студентам предлагается выполнить перевод на русский язык либо с русского языка.

Перспективы дальнейшей работы базовой кафедры. На настоящий момент достигнуты основные цели, поставленные при создании базовой кафедры в 2018 году, что позволяет наметить перспективы дальнейшего развития. В ближайшие годы планируется продолжить начатую работу, подготовив поколение студентов, обучение которых опирается на работу с сотрудниками базовой кафедры на протяжении всего периода обучения. От таких выпускников следует ожидать высокого уровня адаптации к профессии и готовности к работе в переводческой компании с меньшей подготовкой на месте.

Также планируется продолжение научной работы в сфере изучения перевода и дидактики перевода, прежде всего, на основании накапливающегося опыта применения новейших технологий при обучении студентов. Достигнутые результаты будут представлены в публикациях, на научных и методических мероприятиях, в том числе,

организуемых базовой кафедрой для распространения передовых практик.

Полученный научный опыт позволит выделить и определить наиболее актуальные тематики выпускных квалификационных работ бакалавров и магистрантов (исследования по нейронному машинному переводу, постредактированию машинного перевода и т. д.), а также собрать материал для студенческих научных статей.

Выводы. Таким образом, создание базовой кафедры технологий и автоматизации перевода в бюро переводов «АКМ-Вест» позволило усилить практико-ориентированность подготовки переводчиков в Северном (Арктическом) федеральном университете имени М.В. Ломоносова за счет привлечения в штат передовых специалистов-практиков компании, занимающей лидирующие позиции на рынке перевода и локализации, готовых вкладывать собственное время и силы в то, чтобы учить студентов по-новому, в соответствии с актуальными требованиями современного рынка переводческих услуг.

Опыт первых двух лет работы базовой кафедры показал, что даже за такой небольшой срок можно достичь заметных результатов, которые, несомненно, будут улучшаться по мере продолжения подготовки переводчиков.

Важным достижением следует считать формирование образовательной программы по направлению подготовки 45.03.02 «Лингвистика», профиль «Перевод и переводоведение» на основании самостоятельно устанавливаемых САФУ образовательных стандартов, в основу которых положен проект профессионального стандарта «Специалист в области перевода» и при непосредственном участии представителей компании «АКМ-Вест». Северному (Арктическому) федеральному университету имени М.В. Ломоносова удалось заметно повысить качество подготовки переводчиков, на основе активного участия представителей профессионального сообщества не только в процессе обучения, но и в содержательном наполнении программы.

Сотрудничество путем создания базовой кафедры технологий и автоматизации перевода в бюро переводов «АКМ-Вест» позволило достичь взаимопонимания за счет постоянного и тесного взаимодействия преподавателей, представителей профессионального сообщества и студентов, результатом чего стала не только вовлеченность, но и увлеченность каждого участника образовательного процесса. Такое взаимодействие позволяет привить студентам-переводчикам не только ответственное отношение к профессии, но и высокую мотивацию и искреннюю любовь к переводческому труду.

БИБЛИОГРАФИЧЕСКИЙ СПИСОК

1. **Радионов А.А., Рулевский А.Д.** Условия эффективности деятельности базовых кафедр вузов // Вестник Южно-Уральского государственного университета. Серия Образование. Педагогические науки. 2016. Т. 8. № 1. С. 87-93. DOI: 10.14529/ped160112.

2. **Сюпова М.С., Бондаренко Н.А.** Основные формы взаимодействия вузов и предприятий // Ученые заметки ТОГУ. 2014. Т. 5. № 4. С. 111–116. eISSN: ISSN 2079-8490.

3. **Аникин В.М.** Базовые кафедры: «связь университетов с жизнью» // Известия Саратовского университета. Новая серия. Серия Физика. 2017. Т. 17. № 4. С. 281-290. DOI: https://doi.org/10.18500/1817-3020-2017-17-4-281-290.

4. **Дмитриев С.М., Ермакова Т.И., Ивашкин Е.Г.** Опыт работы технического университета с базовыми кафедрами // Высшее образование в России. 2014. № 2. С.73–81. ISSN: 0869-3617 eISSN: 2072-0459

5. **Бородавкин В.А., Щеглов Д.К., Охочинский М.Н., Русина А.А.** Базовая кафедра предприятия в структуре высшего учебного заведения // Инновации. 2015. № 9(203). С. 93-97. ISSN: 2071-3010

6. **Тарасенко Т.В.** Базовая кафедра педагогики детства как одно из инновационных условий подготовки бакалавров профиля «Дошкольное образование» // Вестник Казанского государственного университета культуры и искусств. 2018. № 2. С. 134–138. ISSN: 1812-0547

7. **Кузнецова И.Ю.** Особенности практической подготовки студентов на базовой кафедре вуза // Непрерывное образование: XXI век. 2018.№ 4 (24). С.107-116 eISSN: 2308-7234

8. Проект Приказа Министерства труда и социальной защиты РФ «Об утверждении профессионального стандарта «Специалист в области перевода» (подготовлен Минтрудом России 12.11.2019) – [Электр.ресурс]. – URL: https://www.garant.ru/products/ipo/prime/doc/56714265/.

9. **Бармина А.А.** Особенности перевода документального фильма с русского языка на английский (на материале субтитров к фильму «Долгий путь домой») // Язык, перевод, коммуникация в условиях полилога культур : труды Междунар. студенческого лингвистического форума 2020, 19-21 марта 2020 г. – СПб.: ПОЛИТЕХ-ПРЕСС, 2020. ISBN: 978-5-7422-6951-9 – С. 8–14.

10. **Вакорина Е.А.** Волонтерский переводческий проект: мой первый опыт // Проблемы языка и перевода в трудах молодых ученых: сб. науч. тр. Вып.19. – Н. Новгород: НГЛУ, 2020. – ISSN 2410-3101. – С.25-30.

11. **Гнатюк А.С.** Из опыта субтитрирования фильмов для фестиваля Arctic Open в рамках студенческого переводческого проекта // Ломоносовские научные чтения студентов, аспирантов и молодых учёных – 2019: сб. ст. конф.: в 2-х томах / сост. Ю.С. Кузнецова; Сев. (Аркт.) фед. ун-т им. М.В. Ломоносова. – Архангельск: САФУ, 2019. ISBN: 978-5-261-01397-6. – Т. 1. – С. 140–144.

12. Вавилонская нейросеть для многоязычного перевода – [Электр.ресурс]. – URL: https://sysblok.ru/linguistics/vavilonskaja-nejroset-dlja-mnogojazychnogo-perevoda/.

13. Google-проповедник, гендерные стереотипы и развитие ИИ: интервью с разработчиком Google-Переводчика – [Электр. ресурс]. – URL: https: //sysblok.ru/linguistics/google-propovednik-gendernye-stereotipy-i-razvitie-ii-intervju-s-razrabotchikom-google-perevodchika/.

14. Первая в России базовая кафедра технологий и автоматизации перевода – [Электр. ресурс]. – URL: https://gavrilenko-nn.ru/blog/view/72.

15. AKM translations – A Russian Leader in Educational Partnership – [Electr. resource]. – URL: https://www.nimdzi.com/akm-translations-a-russian-leader-in-educational-partnership/.

16. **Коканова Е.С., Берендяев М.В., Куликов Н.Ю.** Типы ошибок при нейронном машинном переводе текста об Арктических конвоях // Развитие Северо-Арктического региона: проблемы и решения в гуманитарной сфере: материалы Всеросс. науч.-практ. конф. (Архангельск, 25-27 апреля 2019 г.) / отв. ред. Л.Ю. Щипицина; Сев. (Аркт.) фед. ун-т им. М.В. Ломоносова. – Архангельск: САФУ, 2019. ISBN: 978-5-261-01417-1– С. 80–86.

17. **Пак Н.С.** Особенности перевода медицинских текстов с английского языка на русский с использованием систем машинного перевода // Ломоносовские научные чтения студентов, аспирантов и молодых ученых – 2020: сб. тр. конф.: в 2-х томах / сост. Ю.С. Кузнецова; Сев. (Аркт.) фед. ун-т им. М.В. Ломоносова.– Архангельск: САФУ, 2020. ISBN: 978-5-261-01500-0. – Т. 1. – С. 517-522.

REFERENCES

1. **Radionov A.A., Rulevskiy A.D.** Conditions of Effectiveness of University Basic Departments. *Bulletin of the South Ural State University. Ser. Education. Educational Sciences.* 2016, vol. 8, no. 1, pp. 87-93. DOI: 10.14529/ped160112 (in Russ.)

2. **Siupova M.S., Bondarenko N.A.** Osnovnye formy vzaimodejstviia vuzov i predpriiatij // Uchenye zametki TOGU. 2014. T. 5. vol. 4. S. 111–116. eISSN: ISSN 2079-8490.

3. **Anikin V.M.** Basic Chairs: «Relations between Universities and Life». *Izv. Saratov Univ. (N.S.), Ser. Physics*, 2017, vol. 17, iss. 4, pp. 281–290. DOI: 10.18500/1817-3020-2017-17-4-281-290. (in Russian).

4. **Dmitriev S.M., Ermakova T.I., Ivashkin E.G.** Interaction Between a Technical Universityand the Departments under Enterprises**.** *Higher Education in Russia.* 2014.No. 2, pp.73–81. ISSN: 0869-3617 eISSN: 2072-0459.

5. **Borodavkin V.A., Shcheglov D.K., Okhochinskij M.N., Rusina A.A.** The Enterprise Base Department in the Structure of Higher Education Institution. *Innovations.* 2015. No. 9. pp. 93–97. ISSN: 2071-3010.

6. **Tarasenko T.V.** Basic department of pedagogy of childhood as one of the innovative conditions of preparation of bachelors profile «preschool education» *Kazan state institute of culture bulletin.* 2018. vol. 2. pp. 134–138. ISSN: 1812-0547.

7. **Kuznetsova I.Yu.** Features of the practical training of students at the core department of the university". *Nepreryvnoe obrazovanie: XXI vek.* 2018. № 4 (24). C.107-116 eISSN: 2308-7234 (In Russian).

8. Proekt Prikaza Ministerstva truda i social'noj zashchity RF «Ob utverzhdenii professional'nogo standarta «Specialist v oblasti perevoda» (podgotovlen Mintrudom Rossii 12.11.2019) – [Electr. resource]. – URL: https://www.garant.ru/products/ipo/prime/doc/56714265/

9. **Barmina A.A.** Osobennosti perevoda dokumental'nogo fil'ma s russkogo iazyka na anglijskij (na materiale subtitrov k fil'mu «Dolgij put' domoj») // Iazyk, perevod, kommunikaciia v usloviiakh poliloga kul'tur : trudy Mezhdunar. studencheskogo lingvisticheskogo foruma 2020, 19-21 marta 2020 g. – SPb. : POLITEKh-PRESS, 2020. ISBN: 978-5-7422-6951-9 – S. 8–14.

10. **Vakorina E.A.** Volonterskij perevodcheskij proekt: moj pervyj opyt // Problemy iazyka i perevoda v trudakh molodykh uchenykh: Sbornik nauchnykh trudov. Vypusk 19. N. Novgorod: NGLU, 2020. ISSN 2410-3101 – S.25-30.

11. **Gnatiuk A.S.** Iz opyta subtitrirovaniia fil'mov dlia festivalia Arctic Open v ramkakh studencheskogo perevodcheskogo proekta // Lomonosovskie nauchnye chteniia studentov, aspirantov i molodykh uchenykh – 2019: sbornik materialov konf.: v 2-kh tomakh / sost. Iu.S. Kuznecova; Sev. (Arkth.) fed. un-t im. M.V. Lomonosova. – Arkhangel'sk: SAFU, 2019. ISBN: 978-5-261-01397-6. – T. 1. – S. 140–144.

12. Vavilonskaia nejroset' dlia mnogoiazychnogo perevoda – [Electronic resource]. – URL: https://sysblok.ru/linguistics/vavilonskaja-nejroset-dlja-mnogojazychnogo-perevoda.

13. Google-propovednik, gendernye stereotipy i razvitie II: interv'iu s razrabotchikom Google-Perevodchika – [Electr.resource]. – URL: https://sysblok.ru/linguistics/google-propovednik-gendernye-stereotipy-i-razvitie-ii-intervju-s-razrabotchikom-google-perevodchika.

14. Pervaya v Rossii bazovaya kafedra tekhnologij i avtomatizacii perevoda – [Electr. resource]. – URL: https://gavrilenko-nn.ru/blog/view/72.

15. AKM translations – A Russian Leader in Educational Partnership – [Electr. resource]. – URL: https://www.nimdzi.com/akm-translations-a-russian-leader-in-educational-partnership.

16. **Kokanova E.S., Berendyaev M.V., Kulikov N.Yu.** Tipy oshibok pri nejronnom mashinnom perevode teksta ob Arkticheskih konvoyah // Razvitie Severo-Arkticheskogo regiona: problemy i resheniya v gumanitarnoj sfere: materialy Vseross. nauchno-prakt. konf. (Arhangel'sk, 25–27 aprelya 2019 g.) / otv. red. L.YU. SHCHipicina; Sev. (Arkt.) fed. un-t im. M.V. Lomonosova. – Arhangel'sk: SAFU, 2019. ISBN: 978-5-261-01417-1– S. 80–86.

17. **Pak N.S.** Osobennosti perevoda medicinskikh tekstov s anglijskogo iazyka na russkij s ispol'zovaniem sistem mashinnogo perevoda // Lomonosovskie nauchnye chteniia studentov, aspirantov i molodykh uchenykh – 2020 : sbornik materialov konferencij: v 2-kh tomakh / sost. Iu.S. Kuznecova; Sev. (Arkt.) fed. un-t im. M.V. Lomonosova. – Arkhangel'sk: SAFU, 2020. ISBN: 978-5-261-01500-0. – T.1. – S. 517-522.

Kokanova E.S., Berendyaev M.V., Kulikov N.Yu, Epimakhova A.S. **Pattern of Partnership: the Joint Department of the Translation Company at the Northern (Arctic) Federal University.** The Department of Translation Technology and Practice at AKM-WEST opened at Northern (Arctic) Federal University in Russia in 2018. It is the first joint department in translation and interpreting in Russia. This joint department is the result of the cooperation between a successful Moscow Translation Company and a federal university in Arkhangelsk (North of Russia). Professionals take part not only in

teaching specialized subjects but also in developing the content of educational programs, including the new one based on NArFU Independently Established Standards of Higher Education that corresponds to the Russian Professional Standard in Translation draft worked out with the direct participation of the AKM-WEST representatives. The academic plan includes subjects aimed at the professional adaptation of students to the requirements of modern translation industry and their ability to use translation software tools. The students take part in translation project activities that are further developed in qualification works and Master's theses as well as in students' scientific papers on the theme «Innovative Technologies in Translation». The two-year experience permits to draw a conclusion on the successful cooperation of professionals and university specialists within a joint department of a new type for the benefit of students who get education adapted to both academic standards and needs of modern translation industry.

JOINT DEPARTMENT; PROFESSIONAL ADAPTATION OF STUDENTS; TECHNOLOGIES IN TRANSLATION; TRANSLATORS TRAINING; PROFESSIONAL STANDARD IN TRANSLATION; SPECIALIST IN TRANSLATION

Citation: Kokanova E.S., Berendyaev M.V., Kulikov N.Yu, Epimakhova A.S. Pattern of Partnership: the Joint Department of the Translation Company at the Northern (Arctic) Federal University. *Teaching Methodology in Higher Education*. 2020. Vol. 9. No 33. P. 96–109. DOI: 10.18720/HUM/ISSN 2227-8591.33.08

© Санкт-Петербургский политехнический университет Петра Великого, 2020

УДК 378.147.88 DOI: 10.18720/HUM/ISSN 2227-8591.33.09

Я.Э. Осипова

ОРГАНИЗАЦИЯ САМОСТОЯТЕЛЬНОЙ РАБОТЫ СТУДЕНТОВ ПО ПЕРЕВОДУ: ОПЫТ МИНСКОГО ГОСУДАРСТВЕННОГО ЛИНГВИСТИЧЕСКОГО УНИВЕРСИТЕТА

ОСИПОВА Яна Эдуардовна – преподаватель кафедры современных технологий перевода; Минский государственный лингвистический университет. ул. Захарова, 21, г. Минск, 22034, Беларусь. e-mail: y.osipava@gmail.com

OSIPAVA Yana E. – Minsk State Linguistic University
21 Zakharov st., 220034, Minsk, Belarus. e-mail: y.osipava@gmail.com

В статье рассказывается об опыте организации внеаудиторной самостоятельной работы на кафедре современных технологий перевода Минского государственного лингвистического университета. Необходимость постоянного саморазвития и самосовершенствования как ключевые составляющие компетенции переводчика, а также быстрорастущая информатизация образовательного пространства, вызывают необходимость поиска способов организации совместной работы, работы по совершенствованию гибких навыков (soft skills) и развитию метакогнитивных умений. Описывается необходимость движения от изолированного обучения к обучению в группах, от процесса обучения, где главную роль выполняет преподаватель, к процессу обучения, который предполагает взаимодействие с равными партнерами, экспертами и реальными заказчиками. Чем менее студент зависим от преподавателя, тем выше его автономность и включенность в процесс перевода. Вследствие этого, главной функцией преподавателя становится менторство. Анализируется термин «саморегуляция», рассматриваются этапы саморегуляции и их взаимосвязь с степенью успешности самообучения. Приводятся конкретные примеры практических заданий на самостоятельную работу на разных этапах обучения переводу с использованием информационно-коммуникационных технологий, таких ресурсов как ClassMarker, Voicethread, PBWorks, облачных систем Google. Рассматриваются функции каждого из ресурсов, описываются их преимущества как средств, позволяющих приблизить процесс обучения к реальной переводческой деятельности. Предлагается к рассмотрению использование чек-листов как средства самоконтроля в обучении разным видам перевода. Описываемые технологии и ресурсы успешно применяются в обучении студентов второго, третьего и четвертого курсов факультета межкультурных коммуникаций Минского государственного лингвистического университета с 2018 года.

САМОСТОЯТЕЛЬНАЯ РАБОТА; ОРГАНИЗАЦИЯ САМОСТОЯТЕЛЬНОЙ РАБОТЫ СТУДЕНТОВ; САМОРЕГУЛЯЦИЯ; САМООБУЧЕНИЕ; САМООБРАЗОВАНИЕ

Ссылка при цитировании: Осипова Я.Э. Организация самостоятельной работы студентов по переводу: опыт Минского государственного лингвистического университета // Вопросы методики преподавания в вузе. 2020. Т. 9. № 33. С. 110–119. DOI: 10.18720/HUM/ISSN 2227-8591.33.09

Введение. В эпоху высокой конкуренции требования, предъявляемые к переводчикам на рынке профессиональных услуг, постоянно растут. Сейчас переводчик – это не просто посредник в процессе межкультурного общения, это специалист,

умеющий работать с различными электронными программами, оптимально организовать взаимодействие с коллегами и свое рабочее время, постоянно совершенствовать свои «гибкие навыки» (soft skills). Во многом благодаря волонтерской деятельности, многие переводчики имеют возможность начать профессиональную карьеру уже во время обучения в университете. В связи с этим, особенно остро встает вопрос о выборе таких форм обучения переводу, которые, как отметила Е.Р. Поршнева, «позволили бы в течение короткого времени смоделировать все аспекты профессиональной деятельности и сократить время накопления профессионального опыта, формируя у будущих специалистов целостное представление о профессиональной деятельности в ее динамике» [1]. Вместе с этим, профессия переводчика требует от специалиста постоянного саморазвития и самосовершенствования, а ограниченность количества аудиторных часов на подготовку лингвиста-переводчика ставит необходимостью организацию самостоятельной работы студентов, способствующей обретению дополнительных умений и навыков, необходимых для будущей профессиональной деятельности.

Актуальность исследования. В последнее время остро стоит вопрос перехода к индивидуально-ориентированной организации учебного процесса, внедрения в учебный процесс информационных технологий квазипрофессиональной и учебно-профессиональной деятельности; создания достаточного количества регулярно обновляемых заданий нового поколения для самостоятельной работы, создания необходимых условий для самостоятельной работы студентов в библиотеках, компьютерных центрах [2]. Из-за специфики программы, программа по подготовке переводчиков должна делать бóльший акцент на развитие у студентов, связанных с переводом, например, терминологической компетенции. В то же время необходимо создавать условия для поддержания положительной мотивации: так как обучение переводу предполагается как практико-ориентированный процесс, у студента должна быть возможность участвовать в реальных переводческих проектах, нежели тренироваться только в стенах университета. Если возможности вовлечь студентов в реальный переводческий проект нет, либо такая возможность выпадает редко, необходимо моделировать ситуации, максимально приближенные к реальным условиям, в которых работают переводчики. Времени, которое необходимо студентам на выполнение таких заданий необходимо гораздо больше, чем может позволить занятие в аудитории, поэтому стоит обратиться к самостоятельной работе.

Самостоятельная работа студентов – это «планируемая работа, выполняемая по заданию и при методическом руководстве преподавателя, но без его непосредственного участия. Она способствует углублению и расширению знаний, формированию интереса к познавательной деятельности, овладению приемами процесса познания, развитию познавательных способностей» [3].

В данной статье мы подробно остановимся на организации внеаудиторной самостоятельной работы и необходимых для этого факторов как со стороны преподавателя, так и со стороны студента.

Нельзя отрицать, что существуют разные типы учащихся, и многие из них попросту не готовы к самостоятельной работе, так как нуждаются в постоянном контроле и наставлении со стороны преподавателя [4]. Для того, чтобы избежать появления различий в уровне готовности студентов к самостоятельной работе в будущем, необходимо сформировать у них

навыки, которые сделают эту работу возможной. Среди них можно выделить целеполагание, самооценку, управление проектами, критическое мышление, групповую работу, выработку стратегий учения и умение пользоваться информационными ресурсами. Сама по себе самостоятельная работа предполагает интенциональное учение [5].

Интенциональное учение означает, что студент осознает цель выполняемого задания, проводит параллели, адаптирует опыт, полученный в одной ситуации и использует его в другой. Объединить перечисленные выше способности можно с помощью термина саморегуляции. Под саморегуляцией понимается планирование и постоянная адаптация своего поведения и деятельности в соответствии с реакцией на них окружающих людей для достижения самостоятельно поставленных целей. Студенты с высокой степенью саморегуляции вдумчиво и уверенно ставят цели и разрабатывают план по их достижению. Они развивают саморегуляцию до такого уровня, что становятся активными участниками процесса самообучения благодаря осознанности и мотивации. В процессе самостоятельной работы студент должен обладать навыками саморегуляции для того, чтобы восполнить отсутствие мотивации и преодолеть трудности, связанные с тем, что в процессе самостоятельной работы возникает новая учебная ситуация и отсутствует видимая конкурентная среда. Б. Циммерман разработал циклическую модель саморегуляции в процессе обучения. Она состоит из этапов планирования, реализации плана и саморефлексии [6].

На этапе планирования студент анализирует стоящие перед ним задачи, осуществляет постановку целей и планирует стратегии своей деятельности. Важными составляющими данного этапа являются сильная внутренняя мотивация, вера в собственные силы, заинтересованность и ориентация на достижение цели.

На этапе реализации студент применяет выбранные стратегии, организовывает рабочее пространство и свое время, осуществляет самонаблюдение и самокоррекцию. На данном этапе студент также может задаваться вопросом о правильности выполнения задачи, распределения времени и выбранных способов достижения цели, т.е. осуществлять метакогнитивное наблюдение [7].

На этапе саморефлексии студент производит самооценку достигнутых результатов, насколько они соответствуют запланированным задачам, оценивает уровень удовлетворенности процессом обучения. Так же на данном этапе происходит корректировка стратегий с целью повышения эффективности их использования в решении последующих задач.

Среди методов организации самостоятельной работы, которые способствуют формированию саморегуляции, можно выделить: исследовательское обучение (Inquiry Learning), проектно-ориентированное обучение (project-oriented learning (POL), project-based learning (PBL)), обучение путем открытия (discovery based learning) [5]. Вышеперечисленные методы обучения предполагают постановку преподавателем вопроса или задачи, которую студент должен решить самостоятельно, используя для этого информационные ресурсы, анализируя и сопоставляя полученные знания. Роль преподавателя в данном процессе сведена к минимуму, студенту дается не готовый ответ на вопрос, а, скорее, средства, с помощью которых он может этот ответ найти.

В результате заданий, где студент индуктивно приходит к решению проблемы, формируются пять составляющих зрелого ученика: представление о себе как о личности, готовность учиться, использование

опыта как источника для действий, ориентация на проблемную ситуацию, желание немедленно применить полученные знания и внутренняя мотивация [8].

Наиболее перспективным видится использование возможностей внеаудиторной самостоятельной работы с использованием информационно-коммуникационных технологий. Они позволяют преподавателю не только организовать дополнительную работу, но и осуществлять контроль на всех ее этапах. Более того, это позволяет сформировать у студентов метакогнитивные умения, то есть способность самостоятельно, планировать, контролировать и оценивать свою деятельность, ее успешность.

На втором курсе, когда закладываются основы переводческого ремесла, уже стоит обратить внимание студентов на то, что деятельность переводчика требует умения организации постоянного самообучения. На данный момент, самостоятельная работа студентов, изучающих основы перевода, состоит в составлении таблиц, где им необходимо перечислить основные виды переводческих трансформаций и записать их примеры. Тем не менее, нам представляется целесообразным знакомство студентов с облачными системами и их возможностями.

Как известно облачные технологии широко используются в организации совместной работы коллектива, а также имеют огромный дидактический потенциал. Кроме удобства в использовании (получить доступ к системе можно с любого устройства: телефон, планшет, ноутбук), облачные системы отличает бесплатность; простота совместного использования; защита персональных данных и эргономика приложений [9].

Так, в рамках обучения основам перевода, на платформе Google Docs размещается теория и контрольные вопросы для проверки понимания. Затем студентам предлагается выполнить упражнения и осуществить перевод текста в группах. Еще одним заданием может послужить редактирование перевода одногруппника, либо составление краткого переводческого комментария. Панель «задачи», которая присутствует на платформе, позволяет преподавателю поставить индивидуальные задачи для каждого студента в группе, что способствует индивидуализации процесса обучения. Также панель «задачи» можно трансформировать в своего рода чек-лист, где студент после перевода отметит как выполненные пункты, которые он учел при выполнении работы. В целом, преимущество такой совместной работы заключается в том, что она, прежде всего, формирует у студентов те самые soft skills, то есть умение организовать свое собственное время, умение договариваться с коллегами, когда перевод осуществляется дистанционно и т. д. Более того, Google Docs позволяет организовать дополнительное пространство для обсуждения пройденного материала. Преподаватель имеет возможность осуществлять контроль над выполнением заданий в режиме реального времени, оставлять комментарии на полях документа, выделять части перевода, которые студенту стоит пересмотреть, моментально давать обратную связь. Зачастую совместная работа студентов и преподавателя преобразуется в настоящие дискуссии в чате документа.

В качестве еще одного средства управления самостоятельной работой студентов на втором курсе нами была разработана серия тестов на платформе ClassMarker. Тесты соответствуют темам, которые проходятся в течении учебного года, плюс студентам предлагаются тесты-обобщения для подготовки к экзамену. Тесты содержат в себе вопросы теоретического и практического характера. Работа с платформой ClassMarker начинается со второго семест-

ра. Преподаватель высылает студентам индивидуальный логин и пароль, сгенерированный программой. Затем студент в удобное для себя время имеет возможность выполнить тест. Преимущество платформы заключается в том, что преподаватель имеет возможность установить срок выполнения и ограничить время прохождения теста, тем самым, приблизив его прохождение к условиям занятия в аудитории. Более того, программа рандомизирует вопросы, позволяя избежать списывания. Также преподаватель может установить балл, после которого тест считается пройденным. Если студент не справляется, программа предложит пройти тест еще раз, либо сообщит о необходимости дополнительной консультации с преподавателем. После того, как все студенты пройдут тест, преподавателю приходит уведомление о возможности скачать их результаты. Результаты выглядят как PDF-файл, в котором подробно описываются ошибки, допущенные студентом, время, за которое тест был пройден и отметка Pass/non-pass. Платная версия программы позволяет дать студенту индивидуальную обратную связь, тем не менее, обратная связь может быть организована в аудитории, что позволит еще раз всем вместе обсудить недочеты и возможности их предотвращения в будущем. Стоит также отметить, что платформу ClassMarker можно использовать в обучении студентов специальному переводу и переводу деловой документации.

На кафедре современных технологий перевода в рамках обучения письменному переводу студентам предлагается в течение семестра выполнить групповой проект. Его цель заключается в моделировании стадий работы над переводом, проект также дает студентам возможность попробовать себя в роли редактора и рецензента. Так, преподаватель организовывает студентов в группы по три человека и рассказывает, что в течение семестра им необходимо самостоятельно перевести, отредактировать и отрецензировать три текста объемом 5-8 страниц. Преподаватель описывает задачи каждой роли – так студенты знакомятся с профессиями редактора и рецензента. Они узнают, что переводчик осуществляет перевод текста и может пользоваться инструментами CAT. Несмотря на то, что перевод редактирует и вычитывает третье лицо, переводчик все равно осуществляет первичную проверку правильности передачи реалий и мер величины. Редактор оценивает качество осуществленного перевода, исправляет грамматические и синтаксические ошибки, убирает опечатки, сверяет достоверность переведенной информации. Рецензент, который может быть внутренним или внешним, оценивает финальный перевод с точки зрения его специфики: насколько точно переведена терминология, правильно ли осуществлена адаптация графической информации. Задачи каждой из ролей дублируются на платформе, в которой осуществляется коллективное взаимодействие. В нашем случае – это Google Docs. Преподаватель создает папки для каждой из групп, загружает в них тексты и добавляет задачи. Так как текста для каждой группы три, каждый из студентов сможет выступить в роли и переводчика, и редактора, и рецензента. Студенты самостоятельно распределяют время работы над проектом, учатся договариваться и решать коллективные задачи. Совместная работа также учит студента одному из главных этических принципов — социальной ответственности, так как от принятых им решений зависит работа других людей. Кроме выполнения групповых проектов в Google Docs, может быть предложено составление коллективных глоссариев (Collaborative Vocabulary) на платформе PBWorks. Идея задания была описана Г.В. Зарчиковой [2]. Она предла-

гает осуществлять такое задание в рамках проекта, предполагая регулярное пополнение глоссария. Каждый студент получает свой логин и пароль, таким образом, у преподавателя есть возможность отслеживать действия каждого студента. Глоссарий включает несколько разделов в соответствии с темами учебного курса, что позволяет студентам легко ориентироваться в выполнении проекта. Студент также имеет возможность видеть добавленную информацию, выполненную другими студентами группы, редактировать ее, писать примечания. Преимуществом PBWorks является возможность скачивать получившийся глоссарий и затем подгружать его платформы CAT. Длительность проекта позволяет выработать ответственность за продукт, так как студент учится самостоятельно управлять процессом работы над переводом: сюда входят, например, условия работы, дедлайны, качество перевода.

В качестве самоконтроля выполнения заданий как проектной работы, так и работы с глоссарием, студентам рекомендуется использовать чек-листы, разработанные либо самим преподавателем, либо воспользоваться проверочным листом, разработанным Д. Тишиным – генеральным диктором переводческого бюро «Окей», членом Национальной лиги переводчиков, автором документа «Письменный перевод: рекомендации переводчику, заказчику и редактору» [10]. Проверочный лист включает в себя такие вопросы как: «Для незнакомых понятий провел поиск в энциклопедиях, на wiki-сайтах, в картинках Google и т.д»; «Уточнил у заказчика или редактора смысл непонятных фрагментов и терминов, а при локализации – также значение тэгов, переменных и спецсимволов»; «Дал только один вариант перевода для каждого фрагмента, без вариантов в скобках»; «По всему тексту придерживался одного варианта языка (например, британского английского); «Перевод всех терминов проверил по предоставленному глоссарию»; «Для одного понятия использовал только один термин»; «Использовал только общеупотребительные и утверждённые в глоссарии сокращения»; «Нашел ошибку в глоссарии – сообщил заказчику в файле примечаний, но в переводе использовал термин из глоссария» и т.д. [10].

С целью подготовки к устному переводу студентам рекомендуются такие виды деятельности, как ежедневный просмотр выпусков новостей, интервью на иностранном языке и рассказ о произошедшем в начале каждой пары; эхо-повтор новостей (сначала на русском языке, позже – по мере отработки навыка – на иностранном языке) с отставанием в 2-3 слова от диктора и с записью на электронный носитель в mp3-формате; а также групповое составление глоссария общественно-политических и иных терминов в Google Таблицах по текстам прослушанных новостям и прочитанным статьям. Кроме того, в начале семестра студентам на выбор предлагается 20 тем, которые они могут раскрыть в устном выступлении на русском языке. В нашем случае, источником для тем служил список вопросов для устной части Кембриджского экзамена на подтверждение профессионального владения английским языком (CPE Cambridge Exam) [11]. Вопросы были переведены и организованы в отдельный документ. Подобная практика используется в рамках обучения последовательному переводу в британских университетах, например, в университете г. Кент, так как для хорошего переводчика важно владеть не только иностранным языком, но и родным [12]. Темы устных выступлений затрагивают абсолютно разные сферы жизни, начиная с вопроса о личных свободах человека и заканчивая путешествиями и кино. Пример темы представляет собой вопрос («Как СМИ влияет на решения, ко-

торые принимает человек?») И три подтемы («Траты», «Текущие события», «Развлечения»), которые студент должен осветить. Такое разнообразите тем подразумевает использование лексики из различных коммуникаций общения и побуждает студентов дополнительно ознакомиться с предметом или явлением, про которые им необходимо рассказать. Так дополнительно формируются фоновые знания. Задача студентов записать на диктофон/видео свою речь, длительностью 3 минуты. Далее преподаватель просит студента в течении недели ознакомить других студентов с выбранной темой для того чтобы они могли составить мини-глоссарий на иностранном языке. В течение занятия можно попросить студента включить запись и попросить другого студента эту запись перевести. Такие упражнения способствуют формированию у студентов навыков публичного выступления, способности анализировать и контролировать свою речь, позволяют привыкнуть к своему голосу на записи, научиться им управлять. Также в аудитории можно проанализировать речевые и стилистические ошибки, если таковые были допущены в ходе выступления. К концу семестра формируется банк выступлений, который далее можно загрузить на платформу SpeechPool, где как действующие, так и будущие переводчики делятся фрагментами речей для тренировки последовательного перевода. Преимущество данной платформы заключается в том, что речь можно выбрать по скорости, сложности и наличию/отсутствию акцента.

Оптимизировать процесс, описанный выше можно с помощью платформы Voicethread. Она позволяет хранить устные темы в одном месте, дает возможность других студентов еще раз прослушать аудиозапись и потренировать последовательный перевод, оставить комментарий. Преподаватель может давать обратную связь в режиме реального времени и корректировать работу студента. На платформе преподаватель предварительно размещает темы, которые студентам необходимо выбрать. Затем каждый из студентов получает ссылку на доступ к презентации. В презентации в нижней панели студент выбирает кнопку «запись» и опцию аудио-/видео-. Аудиозаписи сохраняются на боковых панелях и имеют возможность комментирования.

С помощью платформы Voicethread преподаватель также может управлять самостоятельной работой студента по развитию умений такого вида перевода, как перевод с листа. Вместо тем для устного выступления, как было описано выше, преподаватель загружает в презентацию фрагменты текстов и предлагает студентам записать аудио или видео фрагмент перевода. Преимущество такой формы работы заключается в моделировании условий, максимально приближенных к реальным.

Продукт, создаваемый в результате самостоятельной работы, можно оформить в виде электронного портфолио. Электронные портфолио могут быть использованы для разных целей, например, отражение результатов учения, презентация особенных умений и навыков, а также как место для демонстрации достижений [13]. Использование портфолио позволяет повысить мотивацию к учению и, следовательно, ответственнее относиться к качеству продукта, усилить ощущение гордости за свою работу и поделиться результатами труда с другими. Еще одним преимуществом создания портфолио можно назвать повышение саморегуляции процесса обучения. Электронные портфолио можно создавать на различных платформах: например, sites.google.com, pressfolios.com, freelance.ru

Приведенные выше платформы помогут осуществить переход от изолированно-

го обучения к обучению в группах, от процесса обучения, где главную роль выполняет преподаватель, к процессу обучения, который предполагает взаимодействие с ровесниками, экспертами и реальными заказчиками. Чем менее студент зависим от преподавателя, тем выше его автономность и включённость в процесс перевода [5]. Преподавателю должна отводиться роль наблюдателя и ментора, но преподаватель не является истиной в последней инстанции [14].

Выводы. Корректная организация и управление самостоятельной работой студентов способствует формированию составляющих профессиональной компетентности будущих переводчиков. Главной целью самостоятельной работы должны стать максимальная автономия и включённость в процесс, что в будущем приведет к такой важной составляющей профессии переводчика как независимость суждений. Как видно из приведенных выше заданий, важно учить студентов самостоятельно вырабатывать стратегии самообучения уже с начальных этапов обучения переводу. Это позволит изменить кривую обучаемости, т.е., научить учиться быстро, пользуясь информационными ресурсами, выработает у студентов способность необходимость того или иного инструмента в соответствии с ситуацией, научит коллективной работе над решением учебной проблемы и позволит научиться критически оценивать результаты своей работы. Перед разработкой заданий на самостоятельную работу преподаватель должен задать себе вопрос «как выбранный мной способ может вовлечь студента в изучение проблемы и поможет ему сконструировать знания?» [15]. Поэтому еще одним важным моментом в организации самостоятельной работы является совместная разработка плана самостоятельного обучения, опрос студентов о том, что они считают важным для себя как будущего специалиста в области перевода. Практика использования вышеописанных заданий на практике показала, что студенты улучшают взаимоотношения с одногруппниками и, самое главное, начинают ответственнее относиться к заданиям по другим предметам. Тем не менее, такой вид организации и управления самостоятельной работой требует от преподавателя серьезного осмысления, разработки методических приемов и выявления подходов для их успешного включения в процесс обучения, и добиться от самостоятельной работы такой же, если не большей, эффективности, как и в аудитории по эффективности усвоения знаний, приобретения навыков и умений, необходимых для будущей профессиональной деятельности.

БИБЛИОГРАФИЧЕСКИЙ СПИСОК

1. **Поршнева Е.Р., Панова А.Н.** Методика проведения имитационно-деловой игры при обучении переводу // Вестник ПНИПУ. Проблемы языкознания и педагогики. 2013. № 8 (50). С. 101-108. ISSN: 2224-9389eISSN: 2305-140X

2. **Зарчикова Г.В.** Проблема организации самостоятельной работы лингвистов-переводчиков посредством веб-проектов // Вектор науки Тольяттинского государственного университета. Серия: Педагогика, психология. 2014. No1(16). С. 86-88. ISSN: 2221-5662

3. **Вербицкий А.А., Попов Ю.В., Подлеснов В.Н., Андросюк Е.Р.** Самостоятельная работа студентов: проблемы и опыт // Высшее образование в России. 1995.№ 2. С.137-145.

4. **Компарелли Р., Солоненко А.В.** Деятельность преподавателя по формированию навыков самообучения иностранному языку у студентов неязыковых факультетов (на материале второго иностранного языка) // Язык и культура. 2014. No2(26). С.151-162. ISSN: 1999-6195eISSN: 2311-3235

5. **Washbourne Richard (2013).** The self-directed learner: intentionality in translator training and education. Perspectives. 22. 373-387.

6. **Zimmerman B.J., Moylan A.R (2009).** «Self-regulation: where metacognition and motivation intersect,» in Handbook of Metacognition in Education, eds D.J. Hacker, J. Dunlosky, and A.C. Graesser (New York, NY: Routledge), 299–315.

7. **Zimmerman B.J. (2000).** Attaining self-regulation: a social cognitive perspective. Pp. 13-39 in M.Boekaerts, P. Pintrich, & M. Zeidner (Eds.). Handbook of Self-Regulation. New York: Academic Press.

8. **Kadiyono Anissa & Hafiar H. (2017).** The role of academic self-management in improving students' academic achievement. 117-120.

9. **Заславский А.А.** Дидактический потенциал облачных технологий для управления образовательной организацией // Вестник Российского университета дружбы народов. Серия: Информатизация образования. 2016. №3. С.101-108.ISSN: 2312-8631eISSN:2312-864X

10. **Тишин Д.Л.** Письменный перевод: рекомендации переводчику, заказчику и редактору [Электронный ресурс]. – Режим доступа: http://www.russian-translators.ru/netcat_files/130/84/h_57f5b572d0fcd54c4cf6dfa56c08e1f0.

11. https://www.esl-lounge.com/proficiency/proficiency-speaking-3.php

12. **He An. (2012).** Systematic use of mother tongue as learning/teaching resources in target language instruction. Multilingual Education. 2. 10.1186/2191-5059-2-1.

13. **Alexiou Aikaterini & Paraskeva Fotini. (2010).** Enhancing self-regulated learning skills through the implementation of an e-portfolio tool. Procedia – Social and Behavioral Sciences. 2. 3048-3054.

14. **Суван-оол Е.С.** Особенности организации самостоятельной работы будущих лингвистов-переводчиков в техническом вузе // Профессиональное образование в России и за рубежом. 2015. No1(17). С. 115-122. ISSN: 2220-3036

15. **Liu C., Yu C.** Understanding students' motivation in translation learning: a case study from the self-concept perspective. *Asian. J. Second. Foreign. Lang. Educ.* 4, 4 (2019).

REFERENCES

1. **Porshneva E.R., Panova A.N.** Business simulation game methodology in teaching translation skills. *PNRPU Linguistics and Pedagogy Bulletin.* 2013. № 8 (50). P. 101-108. ISSN: 2224-9389eISSN: 2305-140X

2. **Zarchikova G.V.** The problem of linguists-interpreters homework assignment organization througn web-projects. *Science Vector of Togliatti State University. Series: Pedagogy, Psychology.* 2014. No1(16). P. 86-88. ISSN: 2221-5662

3. **Verbitsky A.A, Popov Yu. V., Podlesnov V.N., Androsyuk E.R.** Samostojatel'naja rabota studentov: problemy i opyt // Vysshee obrazovanie v Rossii. 1995. № 2. P. 137-145.

4. **Komparelli R., Solonenko A.V.** Dejatel'nost' prepodavatelja po formirovaniju navykov samoobuchenija inostrannomu jazyku u studentov nejazykovyh fakul'tetov (na materiale vtorogo inostrannogo jazyka) // Jazyk i kul'tura. 2014. No 2(26). S.151-162. ISSN: 1999-6195eISSN: 2311-3235

5. **Washbourne Richard (2013).** The self-directed learner: intentionality in translator training and education. Perspectives. 22. 373-387.

6. **Zimmerman B.J., Moylan A.R. (2009).** «Self-regulation: where metacognition and motivation intersect,» in Handbook of Metacognition in Education, eds D.J. Hacker, J. Dunlosky, and A.C. Graesser (New York, NY: Routledge), 299–315.

7. **Zimmerman B.J. (2000).** Attaining self-regulation: a social cognitive perspective. Pp. 13-39 in M.Boekaerts, P. Pintrich, & M. Zeidner (Eds.). Handbook of Self-Regulation. New York: Academic Press.

8. **Kadiyono Anissa & Hafiar H. (2017).** The role of academic self-management in improving students' academic achievement. 117-120.

9. **Zaslavsky A.A.** Didactic potential of cloud technologies for menagment of educational institution. *RUDN Journal of Informatization in Education.* 2016. №3. P. 101-108. ISSN: 2312-8631eISSN: 2312-864X

10. **Tishin D.L.** Pis'mennyj perevod: rekomendacii perevodchiku, zakazchiku i redaktoru [Jelektronnyj resurs]. – Rezhim dostupa: http://www.russian-

translators.ru/netcat_files/130/84/h_57f5b572d0fcd54c4cf6dfa56c08e1f0.

11. https://www.esl-lounge.com/proficiency/proficiency-speaking-3.php

12. **He An. (2012).** Systematic use of mother tongue as learning/teaching resources in target language instruction. Multilingual Education. 2. 10.1186/2191-5059-2-1.

13. **Alexiou Aikaterini & Paraskeva Fotini. (2010).** Enhancing self-regulated learning skills through the implementation of an e-portfolio tool. Procedia – Social and Behavioral Sciences. 2. 3048-3054.

14. **Suvan-ool E.S.** The organization features of the self-study of future linguists and interpreters in the technical University. *Professional Education in Russia and Abroad.* 2015. No1(17). P. 115-122. ISSN: 2220-3036

15. **Liu C., Yu C.** Understanding students' motivation in translation learning: a case study from the self-concept perspective. Asian. J. Second. Foreign. Lang. Educ. 4, 4 (2019).

Osipava Ya.E. **Organizing students' self-study in translation and interpreting: experience of minsk state linguistic university.** The article discusses the experience of the self-study process organization at the department of modern translation techniques at Minsk State Linguistic University. constant self-development and self-learning are the major components of translator and interpreter's competence. Due to rapid digitalization of education new ways of organizing collaborative work, mastering soft skills and developing metacognition are being studied. The less students depend on a teacher the more autonomous and engaged in learning they become and this is the reason why the necessity to shift the learning process from being teacher-centered towards interaction with peers, experts and clients is explained. The term self-regulation, phases of self-regulation and their relation to the level of self-study efficiency are reviewed. The article provides practical examples of the self-study tasks aimed at developing translation and interpreting skills on different levels. The tasks presuppose the use of online resources, particularly Google cloud systems. The functions of each resource are described in order to show how they can contribute to making the learning process more related to professional life. The article suggests using check lists as an effective tool of self-regulation while studying translation and interpreting. Techniques listed have been successfully implemented in the study process at the Faculty of Intercultural Communications since 2018.

SELF-STUDY; SELF-REGULATION; STUDENTS' SELF-STUDY MANAGEMENT; SELF-EDUCATION; SELF-LEARNING

Citation: Osipava Ya.E. Organizing students' self-study in translation and interpreting: experience of Minsk State Linguistic University. *Teaching Methodology in Higher Education*. 2020. Vol. 9. No 33. P. 110–119. DOI: 10.18720/HUM/ISSN 2227-8591.33.09

© Санкт-Петербургский политехнический университет Петра Великого, 2020

Хроника научной жизни. Персоналии

Chronicle of academic life. Personalia

DOI: 10.18720/HUM/ISSN 2227-8591.33.10

Е.В. Кондрашова, Э.М. Каирова

НОВОСТИ АССОЦИАЦИИ ПРЕПОДАВАТЕЛЕЙ ПЕРЕВОДА

КОНДРАШОВА Елена Валерьевна – старший преподаватель кафедры иностранных языков факультета гуманитарного образования; Новосибирский государственный технический университет. Член Ассоциации преподавателей перевода, член Союза переводчиков России.
e-mail: evk21274@yandex.ru

KONDRASHOVA Elena V. – Senior Lecturer, Department of Foreign Languages, Faculty of Humanities Education; Novosibirsk State Technical University. member of the Association of Translation Teachers, member of the Union of Translators of Russia.
e-mail: evk21274@yandex.ru

КАИРОВА Эмма Магомедовна – директор ООО «Протранслейшн».
Член Союза переводчиков России;
член Правления Ассоциации преподавателей перевода.
e-mail: ekairova@protranslation.ru

KAIROVA Emma M. – Director at PROtranslation, OOO.
Member of the Union of Translators of Russia;
member of the Steering Committee of the Association of Translation Teachers.
e-mail: ekairova@protranslation.ru

Ссылка при цитировании: Кондрашова Е.В., Каирова Э.М. Новости Ассоциации преподавателей перевода // Вопросы методики преподавания в вузе. 2020. Т. 9. № 33. С. 121–124. DOI: 10.18720/HUM/ISSN 2227-8591.33.10

Об Ассоциации. Ассоциация преподавателей перевода (АПП) основана в 2017 г. с целью формирования профессионального сообщества преподавателей перевода в России, а также представления и защиты профессиональных интересов преподавателей перевода. Одно из важнейших направлений деятельности – обеспечение связи переводческих компаний и вузов.

АССОЦИАЦИЯ ПРЕПОДАВАТЕЛЕЙ ПЕРЕВОДА

Сегодня члены АПП представляют пять стран и более 30 городов: от Нальчика до Владивостока (Россия), от Шумена (Болгария) до Нур-Султана (Казахстан). Среди официальных членов преподаватели вузов, руководители и сотрудники переводческих компаний, менеджеры и преподаватели частных школ перевода, практикующие переводчики, преподающие перевод в рамках разнообразных курсов.

АПП реализует профессиональное взаимодействие вузов и отрасли в следующих формах:

- совместная разработка учебно-методических и научно-практических материалов (пособия, онлайн-курсы, доклады, статьи);
- совместная организация и проведение мероприятий (конкурсы перевода, конференции, квесты, кейс-поединки, открытые лекции и пр.);
- совместная организация и проведение курсов повышения квалификации;
- поддержка благотворительных проектов и студенческого волонтерства:
- организация стажировок и практик для студентов и выпускников.

Деятельность Ассоциации во втором полугодии 2019/20 учебного года. Ассоциация продолжает работу по проведению курсов повышения квалификации для преподавателей перевода, начатую весной 2019 г. совместно с Гуманитарным институтом Санкт-Петербургского политехнического университета Петра Великого (СПбПУ). Второй комплексный курс прошел с 27 по 30 января 2020 г. в Санкт-Петербурге на базе Образовательного центра Литерра. Повышение квалификации прошли преподаватели из 7 российских вузов. В качестве преподавателей курса выступили члены АПП, преподаватели ведущих вузов, руководители переводческих компаний, практикующие переводчики. Были рассмотрены следующие тематические направления: обучение последовательному и синхронному устному переводу, обучение письменному переводу с использованием САТ, обучение техническому переводу, развитие «гибких навыков», организация практик и стажировок студентов в переводческих компаниях. Кроме того, Ассоциацией совместно со Школой аудиовизуального перевода (руководитель – член правления АПП А.В. Козуляев) было проведено два курса «Аудиовизуальный перевод для преподавателей». Первый прошел в очном режиме осенью 2019 г., а второй – в дистанционном режиме в июне 2020 г.

Весной 2020 г. в связи с введением мер по предупреждению распространения новой коронавирусной инфекции было запрещено проведение очных мероприятий, но это не помешало рабочему процессу Ассоциации. Многие проекты были переведены в онлайн-режим, благодаря чему привлекли даже больше участников, чем это было возможно при офлайн-варианте работы. Записи всех проведенных онлайн-мероприятий доступны на Youtube-канале АПП: http://www.youtube.com/c/translationteachers.

Молодежный лингвистический форум, организованный и запланированный в СПбПУ на 19-21 марта 2020 г., проведен в дистанционном формате, а статьи его участников, подготовленные к конференции и принятые к публикации, напечатаны в сборнике и уже размещены в отечественной базе данных «Российский индекс научного цитирования» (РИНЦ). Четвертый студенческий конкурс устного перевода, который должен был пройти в рамках Форума, отложен до полного снятия ограничений.

С большим успехом проведен пятый этап волонтерского переводческого проекта «Юник», инициированного в 2015 году Президентом АПП Н.В. Нечаевой, доцентом кафедры перевода РГПУ им. А.И. Герцена. В 2019/20 учебном году в проекте участвовали более сотни студентов из 17 городов России, была переведена 21 брошюра. Помимо «официальных» волонтеров проекта, вклад в общее дело в этом году внесли студенты-практиканты из пяти вузов страны, проходившие в апреле 2020 года дистанционную производственную практику в компании PROtranslation.

26 мая 2020 г. Ассоциации преподавателей перевода исполнилось три года. Этот день решением Правления АПП был объявлен Днем преподавателя перевода. Для проведения праздничных мероприятий был создан Оргкомитет в составе пяти человек, которые организовали и провели онлайн-марафон «Неделя преподавателя перевода». В онлайн-марафоне приняли участие более 350 человек со всей России от Владивостока до Калининграда и ряда стран ближнего и дальнего зарубежья. Среди них 30 спикеров из 7 стран: России, Беларуси, Украины, Австралии, Италии, Бельгии, Германии.

К празднику было приурочено и успешно проведено два конкурса:

- «Самый активный участник АПП» по итогам 2019/20 учебного года – членами жюри это звание было единодушно присуждено *Максиму Викторовичу Берендяеву*, директору по технологии и качеству ООО «АКМ-Вест» (группа АКМ Translations).
- Профессиональный конкурс «Преподаватель перевода года».

В конкурсе «Преподаватель перевода года» мог участвовать любой преподаватель, независимо от членства в Ассоциации (за исключением членов Правления АПП). Было получено множество заявок от преподавателей из нескольких десятков городов и вузов. По результатам анализа поданных заявок было решено присвоить:

- титул «Лучший преподаватель перевода» 2019/2020 – *Елене Сергеевне Кокановой* (Архангельск, Северный (Арктический) федеральный университет имени М.В. Ломоносова) – заведующей первой в России базовой кафедрой переводческой компании;
- награду в номинации «За самоотверженную работу со студентами» – *Елене Валерьевне Кондрашовой* (Красноярск, Сибирский государственный университет науки и технологий имени академика М.Ф. Решетнева);
- награду в номинации «За стремление сократить разрыв между образованием и отраслью» – *Марине Анатольевне Ивлевой* (Новосибирск, Новосибирский государственный технический университет);
- награду в номинации «За развитие науки о переводе и его преподавании» – *Людмиле Александровне Девель* (Санкт-Петербург, Санкт-Петербургский государственный институт культуры).

Специальная награда от Школы дидактики перевода Н.Н. Гавриленко (члена правления АПП) досталась *Екатерине Михайловне Божко* (Екатеринбург, Уральский федеральный университет имени первого Президента России Б.Н. Ельцина).

Всем победителям вручены дипломы и памятные призы.

За неделю празднования в адрес Ассоциации поступило множество поздравлений от других международных ассоциаций и союзов, вузов и школ перевода, переводческих компаний. Не обошлось и без подарков: в управление АПП была передана ***образовательная платформа «Юнитех»*** (http://unitechbase.com/), созданная для поддержки и развития практико-ориентированного обучения переводчиков в вузах. Ассоциация преподавателей перевода благодарит основателя платформы Виталия Башаева за ценный подарок.

Руководство и члены АПП также принимают активное участие в мероприятиях отрасли. Так, в 2020 году представители АПП выступили на Четвертом Общероссийском методическом совещании «Структура и содержание подготовки переводчиков», которое прошло 31 января – 1 февраля 2020 г. на базе Российского нового университета; принимали участие в организации и проведении онлайн-конференции «Профессионально ориентированный перевод: реальность и перспективы» под руководством Школы дидактики пере-

вода Н.Н. Гавриленко. Кроме того, Ассоциация выступала информационный партнером Первого Сибирского переводческого онлайн-форума TranSib, где несколько членов АПП также представили свои доклады.

Новые проекты АПП. ВОЛОНТЕРСКИЙ КОРПУС АПП сформирован решением Правления АПП в сентябре 2020 г. с целью создания дополнительных условий для развития и реализации организаторского, творческого и интеллектуального потенциала социально-активных студентов и выпускников-переводчиков. Волонтеры АПП будут привлекаться на добровольной основе для поддержки мероприятий и проектов Ассоциации, где смогут получить опыт работы в различных сферах будущей профессиональной деятельности, развить имеющиеся и получить новые практические навыки и умения (и не только переводческие).

ОНЛАЙН-ПЕДСОВЕТЫ АПП проводятся с апреля 2020 г. Изначальная цель – содействие и помощь преподавателям перевода при переходе на дистанционный режим преподавания в условиях ограничений, вызванных пандемией. С апреля по июнь проведено 7 педсоветов на различные темы, где более 15 преподавателей имели возможность поделиться своим опытом. По многочисленным просьбам коллег с нового учебного года проект возобновлен и будет охватывать широкую тематику обучения различным видам перевода (и не только онлайн!).

НАУЧНО-МЕТОДИЧЕСКИЙ СОВЕТ (НМС) ПРИ АПП – научно-методическое объединение, целью которого является объединение представителей вузов, факультетов и школ, занимающихся подготовкой профессиональных переводчиков, а также переводческих компаний, осуществляющих образовательную деятельность, координацию их действий при составлении стандартов и программ, обеспечение качества и развития содержания образования в области подготовки переводчиков, презентация преподавательскому сообществу передовых педагогических идей и методик в сфере обучения различным видам перевода.

Подробнее об Ассоциации преподавателей перевода, ее деятельности и проектах можно узнать на официальном сайте АПП: http://translation-teachers.ru/

Citation: Kondrashova E.V., Kairova E.M. Association of Translation Teachers News. *Teaching Methodology in Higher Education*. 2020. Vol. 9. No 33. P. 121–124. DOI: 10.18720/HUM/ISSN 2227-8591.33.10

© Санкт-Петербургский политехнический университет Петра Великого, 2020

В СЛЕДУЮЩЕМ ВЫПУСКЕ

ХВОЩ Раиса Николаевна
Заведующая кафедрой филологических дисциплин, кандидат филологических наук, доцент, Тюменский государственный медицинский университет (*г. Тюмень, Россия*)
МАКАРОВА Ольга Владимировна
доцент кафедры филологических дисциплин, кандидат филологических наук, Тюменский государственный медицинский университет (*г. Тюмень, Россия*)
ПАЦИЕНТОЦЕНТРИЧНЫЙ ПОДХОД В ФОРМИРОВАНИИ КОММУНИКАТИВНОЙ КОМПЕТЕНЦИИ БУДУЩИХ ВРАЧЕЙ

ВАСИЛЬЕВА Светлана Леонидовна
заведующая кафедрой иностранных языков, кандидат филологических наук, доцент, Сибирский государственный медицинский университет (*г. Томск, Россия*)
ДМИТРИЕНКО Наталья Александровна
доцент, кандидат филологических наук, Сибирский государственный медицинский университет (*г. Томск, Россия*)
АКТУАЛИЗАЦИЯ СОДЕРЖАНИЯ ОБУЧЕНИЯ АНГЛИЙСКОМУ ЯЗЫКУ СТУДЕНТОВ-МЕДИКОВ В УСЛОВИЯХ РАЗВИТИЯ МЕЖДУНАРОДНЫХ КОНТАКТОВ

ЧОНГОР Александра, ХАМБУХ Анико, НЕМЕТ Тимея, ХИЛЬД Габриэлла
Все авторы – преподаватели кафедры языков для биомедицинских целей и коммуникации; Медицинский факультет, Печский университет (*г. Печ, Венгрия*)
МОТИВЫ И ПРЕИМУЩЕСТВА ВЗАИМНОГО ОБУЧЕНИЯ СТУДЕНТОВ-МЕДИКОВ НА ЗАНЯТИЯХ ПО ИНОСТРАННОМУ ЯЗЫКУ

IN THE NEXT ISSUE

KHVOSHCH Raisa N.
Tyumen State Medical University (*Tyumen, Russia*)
MAKAROVA Olga V.
Tyumen State Medical University (*Tyumen, Russia*)
PATIENT-CENTERED APPROACH IN THE FORMATION OF COMMUNICATIVE COMPETENCE OF FUTURE DOCTORS

VASILYEVA Svetlana L.
Siberian State Medical University (*Tomsk, Russia*)
DMITRIENKO Natalia A.
Siberian State Medical University (*Tomsk, Russia*)
UPDATING ENGLISH LANGUAGE TEACHING CONTENT FOR MEDICAL STUDENTS IN THE CONTEXT OF THE DEVELOPMENT OF INTERNATIONAL INTERACTION

CSONGOR Alexandra, HAMBUCH Anikó, NÉMETH Timea, HILD Gabriella
Department of Languages for Biomedical Purposes and Communication University of Pécs Medical School (*Pécs, Hungary*)
THE MOTIVES AND BENEFITS OF PEER TEACHING FOR MEDICAL STUDENTS IN LANGUAGE CLASSES

УСЛОВИЯ ОПУБЛИКОВАНИЯ СТАТЕЙ В ЖУРНАЛЕ «ВОПРОСЫ МЕТОДИКИ ПРЕПОДАВАНИЯ В ВУЗЕ»

ОБЩИЕ ПОЛОЖЕНИЯ

С 1999 года сборник научных статей «Вопросы методики преподавания в вузе» («ВМП») выпускался на русском языке как непериодическое издание. С 2012 года ежегодный сборник выпускался как самостоятельное периодическое печатное издание под двойным названием: **«Вопросы методики преподавания в вузе» = «Teaching Methodology in Higher Education»** с правом опубликования статей на русском и английском языках. С 2017 г. выпускается 4 раза в год.

Журнал перерегистрирован в Федеральной службе по надзору в сфере связи, информационных технологий и массовых коммуникаций (Роскомнадзор): Свидетельство о регистрации ПИ № ФС 77 – 72908 от 22.05.2018. В системе "Международной стандартной нумерации сериальных изданий" (International standard serial numbering) ему присвоен номер ISSN 2227-8591.

Сведения о публикациях представлены в базе данных «Российский индекс научного цитирования» (РИНЦ), размещенной на платформе Научной электронной библиотеки **http://www.elibrary.ru;** в базе данных **EBSCO (США),** а также на платформе научной библиотеки открытого доступа (Open Access) «**КиберЛенинка»** https://cyberleninka.ru.

Журнал рассылается в ведущие библиотеки страны, распространяется в России, странах ближнего и дальнего зарубежья. Печатная версия журнала распространяется по Объединенному каталогу «Пресса России»: подписной индекс 33083. Информация о журнале и полнотекстовый архив всех выпусков «ВМП» размещаются на сайте Гуманитарного института СПбПУ: http://hum.spbstu.ru/voprosu_metodiki_prepodavaniya_v_vuze/

Публикация научных статей для всех авторов бесплатна, авторские гонорары не выплачиваются.

Все статьи, поступившие в редакцию журнала «ВМП», проходят процедуру обязательного рецензирования. С авторами статей, прошедших рецензирование, заключается **Лицензионный договор**.

Всем российским авторам необходимо представить **Экспертное заключение** на статью о возможности её открытого опубликования. «Внешние» авторы акт экспертизы подтверждают в экспертных комиссиях по месту работы и в отсканированном виде пересылают в редакцию.

При отборе статей редколлегия руководствуется научно-редакционной политикой издания и соблюдением принципов публикационной этики. Точка зрения редакции может не совпадать с мнением авторов статей.

Авторы опубликованных статей несут ответственность за точность приведенных фактов, статистических данных, имен собственных и прочих сведений, а также за содержание материалов, не подлежащих открытой публикации.

«ВМП» является научным междисциплинарным изданием, освещающим широкий спектр педагогических, лингводидактических и методических проблем в высшем образовании. В журнале публикуются работы, соответствующие группе специальностей **13.00.00 – Педагогические науки (13.00.01/13.00.02/13.00.08) и 10.00.00 – Филологические науки (10.02.21 Прикладная и математическая лингвистика/10.02.22**

Языки народов зарубежных стран Европы, Азии, Африки). Журнал принимает к публикации оригинальные статьи; авторские переводы статей, опубликованных в зарубежных научных изданиях; обзоры; рецензии; комментарии и отчеты о научных мероприятиях.

При цитировании статей и перепечатке материалов журнала ссылка обязательна.

ПРАВИЛА ДЛЯ АВТОРОВ

Требования к содержанию

Статья должна содержать законченный и логически цельный материал, посвященный актуальной научной проблеме, начинаться **с введения**, формулировки целей и завершаться выводами, рекомендациями по внедрению результатов в практику и оценке перспектив дальнейшего развития проблемы. Название статьи должно быть кратким и отражать основную идею ее содержания. **В названии не рекомендуется использовать аббревиатуры и сокращения.**

Процент оригинальности статьи при проверке в системе **«Антиплагиат»** – не менее 85 %.

Требования к проценту оригинальности статьи по результатам студенческих конкурсов, конференций при проверке в системе «Антиплагиат» могут быть снижены и определяются редколлегией.

Принимаются оригинальные, ранее не опубликованные статьи, содержащие полученные авторами новые научные результаты и публикуются в соответствии с тематическими разделами:

- Теория и методика профессионального образования
- Информатизация образования
- Межкультурная и межъязыковая коммуникация
- Лингводидактический форум
- Международные конференции
- Вузовская практика
- Научный Дебют
- Хроника научной жизни. Персоналии**.**

В отдельных случаях возможно формирование специальных тематических выпусков журнала в пределах общей тематики издания и установленной периодичности 4 раза в год.

Технические требования

1. Рекомендуемый объем статьи 8–10 стр. (40 000 знаков), формата А-4, с учетом графических вложений. Количество рисунков не должно превышать трех, таблиц – двух; литературных источников – **не менее 15 пятнадцати.** Рекомендуемый объем списка литературы ***для обзорных статей – не менее 50 источников.*** По согласованию с редакцией возможен увеличенный объем статьи, но не более 60 000 знаков**.**

1.1. *Для статей рубрики Научный Дебют:* возможен меньший объем статьи: 6–7 стр., с учетом авторских данных (рус+англ), аннотации+ключевых слов (рус+англ) и Библиографического списка (рус+транслит); Библиографический список должен иметь порядка 10 научных источников; цитируемые источники должны быть датированы 21 веком (2000 годы);

2. Текст научной статьи должен быть структурирован: Введение/Актуальность/Методы/Выводы.

3. Желательно, чтобы число авторов статьи не превышало трех человек. Автор имеет право публиковаться в выпуске один раз единолично, второй - в соавторстве.

4. Набор текста осуществляется в редакторе MS Word, формулы – в редакторе MS Equation. Таблицы набираются в том же формате, что и основной текст.

Шрифт – Times New Roman, размер шрифта основного текста – 14, интервал – 1,0; таблицы большого размера могут быть набраны 12 кеглем. Параметры страницы: поля слева – 3 см, сверху, снизу – 2,5 см, справа – 2 см. Текст размещается без переносов. Абзацный отступ – 1,5 см.

Порядок оформления

Статья оформляется в соответствии с приведенной структурой:

– **УДК** в соответствии с классификатором (в заголовке статьи);

– **сведения об авторах блоком /Authors** (на русском/английском языках) на каждого автора заполняется отдельно: фамилия, имя, отчество полностью, должность, ученое звание, ученая степень, место работы (*полное название организации* (*без сокращений или аббревиатур*; *без указания организационно-правовой формы*), *которую представляет автор* (*аффилиация*), почтовый адрес организации (с почтовым индексом), контактные телефоны, e-mail;

Для статей рубрики Научный Дебют: научный руководитель не является официальным соавтором; *ФИО и статус научного руководителя указывается в авторских данных*;

При указании названия и адреса организации на английском языке предпочтительно использовать название и адрес, *принятые уставом организации*, *указанные на её сайте*;

Личные имена в названии организации на английском языке пишутся перед названием организации, *не используется вариант «named ofter..» Все значимые слова в названиях организаций на английском языке начинаются с прописной буквы*, *кроме предлогов и артиклей.*

При написании адреса на английском языке необходимо следовать международным правилам и указывать данные в следующей последовательности (*учитывая знаки препинания*)*: номер дома*, *улица*, *город*, *почтовый индекс*, *страна*;

Если в названии организации есть название города, *в любом случае в адресных данных необходимо указывать город*;

– ***фото автора*(*ов*) *статьи*** (*минимальное разрешение – 300 dpi* (*формат.jpeg или.tiff*)*: характер снимка деловой*, *но необязательно строго официальный*, *как на паспорт или визу*; *фон фотографии светлый и не должен содержать лиц других людей/детей и посторонних предметов.*

– **название статьи** (***до 12 слов*, *включая предлоги***) на русском и английском языках. *Не рекомендуется использовать аббревиатуры и формулы*;

– **аннотация /Abstract** (на русском/английском языках): не менее **200–250** слов: с указанием новизны исследования и методов, использованных при его проведении; аннотация на русском языке и ключевые слова указываются через пробел ниже названия статьи;

Аннотация является автономным и основным источником информации о научной статье и может публиковаться отдельно от неё в отечественных и зарубежных базах данных.

В аннотацию не допускается включать ссылки на источники из полного текста, а также аббревиатуры, которые раскрываются только в полном тексте. Аббревиатуры и сокращения в аннотации должны быть раскрыты. Аннотация готовится после завершения статьи, когда текст написан полностью;

– **ключевые слова/Keywords** (на русском/английском языках). *Рекомендуемое количество ключевых слов – 5–7 на русском и английском языках, количество слов внутри ключевой фразы – не более трех; ключевые слова/фразы разделяются точкой с запятой;*

Ключевые слова должны отражать содержание статьи и, по возможности, не повторять термины, использованные в заглавии и аннотации.

Предпочтительно использовать термины, которые облегчат и расширят возможности нахождения статьи с помощью баз данных и поисковых систем.

– **текст статьи** на русском языке, в соответствии с техническими требованиями;

Текст научной статьи должен быть структурирован: Введение/Актуальность/Методы/Выводы.

*В тексте **буква «ё»** употребляется только в фамилиях и географических названиях.*

Текст статьи может быть представлен и на английском языке, в этом случае название статьи, аннотация, ключевые слова и сведения об авторе представляются на двух языках: русском и английском. Текст размещается без переносов.

– **список литературы** на русском языке должен быть оформлен в соответствии с ГОСТ 7.0.5-2008. «Библиографическая ссылка. Общие требования и правила составления».

Цитируемая литература приводится общим списком в конце статьи **в порядке упоминания**.

Текст статьи должен содержать ссылки **на все источники** из списка литературы. Порядковый номер в тексте заключается в квадратные скобки. Недопустимо указывать источник в формате «Тот же» и «Там же»! Недопустимо объединять несколько источников под одним номером. Каждая процитированная публикация приводится в списке только один раз – при повторной ссылке на тот же источник в тексте указывается присвоенный ранее номер.

– **References**. Статьи, написанные на русском языке/ на кириллице, помимо списка литературы, на русском языке/на кириллице/ на языке первоисточника должны содержать транслитерированный список литературы – **References**. Русскоязычные источники, источники на кириллице, не имеющие перевода на английский язык, в References указываются в транслитерации. Транслитерация – это перевод с кириллицы на латиницу. Нужна для того, чтобы данные о публикациях русскоязычных авторов были читаемы в мировых базах данных реферативной и аналитической информации о научных исследованиях (Scopus, Web of Science).

Для транслитерации русского текста на латиницу используется бесплатный сайт http://www.translit.ru

Транслитерация осуществляется по системе Библиотеки Конгресса США (ALA-LC).

Статьи без пристатейных библиографических списков к рассмотрению не принимаются

Научная статья должна содержать ссылки на информацию, полученную из конкретного источника (внутритекстовые ссылки), а также библиографический список этих источников в конце статьи. *В списки литературы включаются только источники, использованные при подготовке статьи.*

В журнале «ВМП» применяется ***«Ванкуверский»*** *стиль* (*Vancouver Style*)*: цифра по порядку следования ссылки в тексте, список литературы по порядку этих цифр.*

Внутри текста: «Ванкуверский» стиль: [*1*] *– цитирование всей статьи*; [*1*, *с. 15*] *или* [*1*, *p. 15*] *– при цитировании конкретных данных на конкретной странице*;

Самоцитирование: *ранее опубликованные исследования автора могут являться источником цитаты, однако, таких* ***ссылок в общем списке источников не должно быть более 5 %.***

Список литературы – как правило, не менее 15 наименований, из них желательно не менее 20%. – на зарубежные источники по проблематике статьи, индексированные в зарубежных базах данных (*Scopus*, *Web of Science и др.*). *Приветствуются ссылки на статьи не только из ранних выпусков журнала «ВМП», но и из других рецензируемых журналов.* ***Желателен анализ научной литературы по описываемой в статье проблеме, опубликованной за последние десять лет.***

Благодарности (***Acknowledgements***)***:*** *в научной традиции принято выражать признательность коллегам, оказавшим помощь в выполнении исследования и подготовке статьи. Однако прежде чем выразить и опубликовать благодарность, необходимо заручиться персональным согласием тех, кого планируете поблагодарить.*

При наличии Источника, оказавшего финансовую поддержку исследования, необходимо на одной странице с названием статьи указать реквизиты грантов, контрактов, стипендий, с чьей помощью удалось провести исследование (This work was supported by the Russian Foundation for Basic Research, project no. 94-02-04253a).

ВАЖНО:
во избежание досадных недоразумений перед подачей статьи уточните условия, требуемые к опубликованию материалов Вашими грантодателями. Несоблюдение правил приводит к задержке опубликования статьи.

Рассмотрение материалов

Текст статьи и все материалы к статье должны быть оформлены одним файлом и присланы в электронном виде на электронный адрес редакции: **voprosy_metodiki@mail.ru**.

Все статьи, поступившие в редакцию журнала «ВМП», проходят процедуру обязательного рецензирования, публикуются в случае соответствия критериям актуальности, новизны, практической значимости и проблематике разделов журнала.

К рецензированию не допускаются статьи: с низким уровнем оригинальности текста, или повторной публикации (основной материал уже опубликован автором в другом журнале или размещен в Интернете/под другим названием, в другой редакции или в соавторстве); содержащие значительные фрагменты защищенных автором диссертаций; в случае грубого несоответствия статьи основным требованиям журнала.

Редакция обеспечивает рецензирование всех научных статей, принятых к рассмотрению. Рецензирование осуществляют члены редакционной коллегии или приглашен-

ные рецензенты, которые являются признанными специалистами по тематике рецензируемых материалов и имеют в течение последних трёх лет публикации по тематике рецензируемой статьи. **Рецензирование одностороннее слепое**, то есть автор не знает рецензента.

Редакция осуществляет научное и литературное редактирование поступивших материалов, при необходимости корректирует их по согласованию с автором. Присланные материалы и корректуры авторам не возвращаются.

В случае отказа в публикации статьи редакция направляет автору мотивированный отказ.

В случае принятия статьи к опубликованию после итогового заседания редколлегии с автором заключается Лицензионный договор.

Редакционная коллегия сообщает автору решение об опубликовании статьи. До передачи макета журнала в печать авторам всех статей рассылаются препринты их статей.

Адрес редакции:
Россия, 195251, Санкт-Петербург, Политехническая ул., 29.
тел. 8 (812) 297-78-18; e-mail: **voprosy_metodiki@mail.ru**

© Санкт-Петербургский политехнический университет Петра Великого, 2020

Научное издание
Журнал

ВОПРОСЫ МЕТОДИКИ ПРЕПОДАВАНИЯ В ВУЗЕ

TEACHING METHODOLOGY IN HIGHER EDUCATION

Том 9. № 33. 2020

Учредитель – Федеральное государственное автономное образовательное учреждение высшего образования
«Санкт-Петербургский политехнический университет Петра Великого»

Издание зарегистрировано в Федеральной службе по надзору в сфере связи, информационных технологий и массовых коммуникаций (Роскомнадзор)
Свидетельство о регистрации ПИ № ФС 77 – 72908 от 22.05.2018

Р е д а к ц и я

Попова Н.В. – д-р пед. наук, профессор – ответственный редактор журнала
Степанова М.М. – канд. пед. наук – ответственный редактор выпуска
английский перевод Предисловия – Д.И. Троицкий.
Манцерова И.В. – выпускающий редактор

Тел. редакции: 8 (812) 297-78-18
Электронный адрес редакции: voprosy_metodiki@mail.ru

Дизайн обложки: *Бражникова М.В.*, *Ветрогонова Я.А.*
Компьютерная верстка: *Корнукова Е.А.*

Выпуск журнала отпечатан при финансовом участии Ассоциации преподавателей перевода.

Лицензия ЛР № 020593 от 07.08.1997 г.
Налоговая льгота – Общероссийский классификатор продукции
ОК 005-93, т. 2; 95 3004 – научная и производственная литература

Подписано в печать 27.07.2020. Формат 60×84 1/8. Печать цифровая
Усл. печ. л. 16,5. Тираж 500 Заказ

Отпечатано с готового оригинал-макета
в Издательско-полиграфическом центре Политех-Пресс.
Россия, 195251, Санкт-Петербург, Политехническая ул., 29.
Тел.: (812) 552-77-17; 550-40-14.